Produkta datu lapa

Specifikācijas



Vienas kājas slēdzis, Harmony XPE, plastmasa, zils, bez vāka, 2 pakāpieni, 2 kontakti 1NC+NO, IP66

XPEB111

Galvenā

Produktu klāsts	Harmony XPE
Produkta vai sastāvdaļas veids	Kājas slēdzis
Materiāls	Plastmasas
Kājas slēdža veids	Vienas kājas slēdzis
Ierīces īsais nosaukums	XPEB
Sprūda mehānisms	Bez sprūda mehānisma
Kontakta darbība	1 solis
Kontaktligzdas tips	2 NC + NO
Krāsa	Zils

Papildinošs

Pozitīvs atvērums	ar atbilst IEC 60947-5-1 pielikums K
Savienojumi - termināļi	skrūvejāmas savienojuma spailes , <= 1 x 2.5 mm² ar vai bez kabeļa gala skrūvejāmas savienojuma spailes , <= 2 x 1,5 mm² ar vai bez kabeļa gala
Kabeļa ievads	2 vienkārši caurumi M20 kabeļu blīvei
Mehāniskā izturība	10000000 cikli
[Ie] nominālā darba strāva	3 A , 240 V , AC-15 , A300 0,27 A , 250 V , DC-13 , Q300 atbilst IEC 60947-5-1 A pielikums
[Ui] nominālais izolācijas spriegums	500 V (piesārņojuma pakāpe 3) atbilst IEC 60947-1 500 V (piesārņojuma pakāpe 3) atbilst NF C 20-040 C grupa 500 V (piesārņojuma pakāpe 3) atbilst VDE 0110 C grupa 300 V atbilst UL 508 300 V atbilst CSA C22.2 Nr. 14
[Uimp] nominālais impulsu izturības spriegums	6 kV atbilst IEC 60947-1
Maksimālā pretestība starp spailēm	25 MOhm atbilst IEC 60255-7 3. kategorija 25 MOhm atbilst NF C 93-050 A metode
Aizsardzība pret īssavienojumu	10 A kasetnes drošinātājs veids gG atbilst IEC 60947-5-1 10 A kasetnes drošinātājs veids gG atbilst VDE 0660-200
Nominālā darba jauda W	10 W DC-13, darbības ātrums < 60 cikls/mn , 5000000 cikli , 24 V , slodzes koeficients: 0,5 atbilst IEC 60947-5-1 C pielikums 4 W DC-13, darbības ātrums < 60 cikls/mn , 5000000 cikli , 120 V , slodzes koeficients: 0,5 atbilst IEC 60947-5-1 C pielikums 7 W DC-13, darbības ātrums < 60 cikls/mn , 5000000 cikli , 48 V , slodzes koeficients: 0,5 atbilst IEC 60947-5-1 C pielikums
Neto svars	0,57 kg

Vide

Ir sasniegts maksimālais saīdzināmo produktus skaits. Lūdzu, atveriet sadaļu Saīdzināt produktus #SAITE# un izdzēsiet kādu produktu, lai turpinātu.

Standarti	CSA C22.2 Nr. 14 UL 508 IEC 60947-5-1
Produkta sertifikācija	UL CSA
Aizsardzības ārstēšana	TH
Apkārtējā gaisa temperatūra darbībai	-25…70 °C
Apkārtējā gaisa temperatūra uzglabāšanai	-40…70 °C
Vibrācijas pretestība	5 gn (f= 10…500 Hz) atbilst IEC 60068-2-6
Triecienizturība	30 gn atbilst IEC 60068-2-27
Pārsprieguma kategorija	II klase atbilst IEC 61140 II klase atbilst NF C 20-030
IP aizsardzības pakāpe	IP66 atbilst IEC 60529

Iepakošanas vienības

Pirmā iepakojuma vienības tips	PCE
Vienību skaits 1. iepakojumā	1
1. iepakojuma augstums	9,000 cm
1. iepakojuma platums	17,200 cm
1. iepakojuma garums	28,500 cm
1. iepakojuma svars	820,000 g
Otrā iepakojuma vienības tips	S04
Vienību skaits 2. iepakojumā	12
2. iepakojuma augstums	30,000 cm
2. iepakojuma platums	40,000 cm
2. iepakojuma garums	60,000 cm
2. iepakojuma svars	10,688 kg

Līguma garantija

Garantija (mēnešos)	18

Environmental Data

Schneider Electric mērķis ir līdz 2050. gadam sasniegt nulles emisiju statusu, izmantojot piegādes ķēdes partnerību, zemākas ietekmes materiālus un cirkularitāti, izmantojot mūsu pašreizējo kampaņu "Use Better, Use Longer, Use Again", lai pagarinātu produktu kalpošanas laiku un to pārstrādājamību.

Environmental Data skaidrojums >

Kā mēs novērtējam produktu ilgtspēju >

Ietekme uz vidi

Vides informācijas publiskošana	Produkta ietekme uz vidi

Use Better

Materiāli un iepakojums

Iepakojums izgatavots no pārstrādāta kartona	**Jā**
Iepakojums bez plastmasas	**Nē**
SCIP numurs	**E2c046d1-0b5d-45e5-890f-62813ee8b41b**
ES RoHS direktīva	Atbilst, Izmantojot Izņēmumu

Use Again

Pārsaiņošana un atkārtota ražošana

Cirkularitātes profils	**Nav jāveic īpašas darbības, lai nodotu otrreizējai pārstrādei**
Atgriešana	**Jā**
WEEE marķējums	**Eiropas Savienības tirgū no šī produkta ir jāatbrīvojas, ievērojot noteiktu atkritumu savākšanas kārtību, un produkts nedrīkst nonākt sadzīves atkritumu tvertnēs.**

Dimensions Drawings

Plastic Foot Switch without Protective Cover

Dimensions

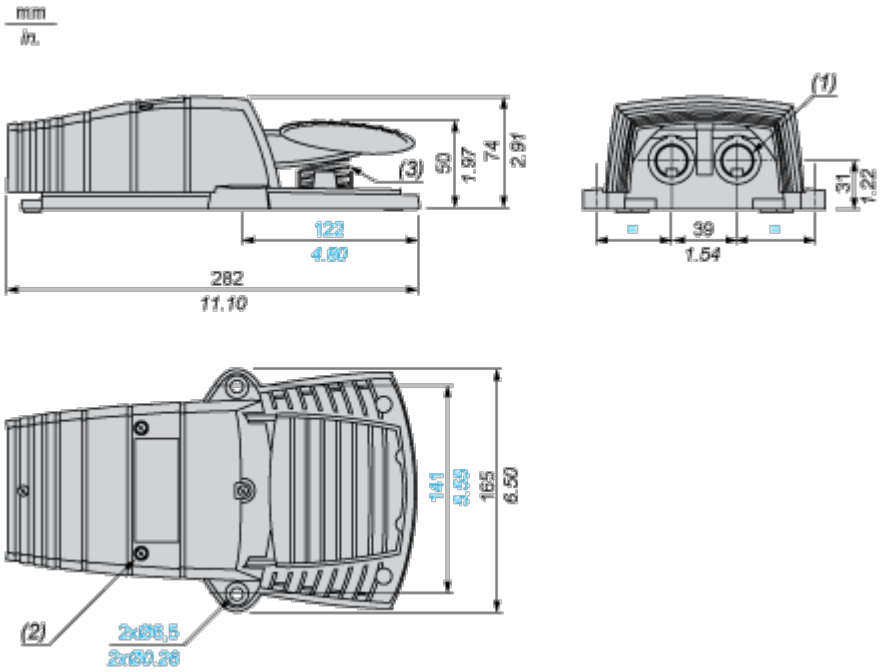

(1) 2 plain holes for ISO M20 or n° 13 (Pg 13.5) cable gland.

(2) 4 cover fixing screws: stainless steel. Tightening torque: 1 N.m.

(3) Return spring: stainless steel.

Performance Curves

Electrical Durability of Contacts

AC-15 Utilization Category

Operating rate: 3600 operating cycles/hour. Load factor: 0.5.
Inductive circuit:

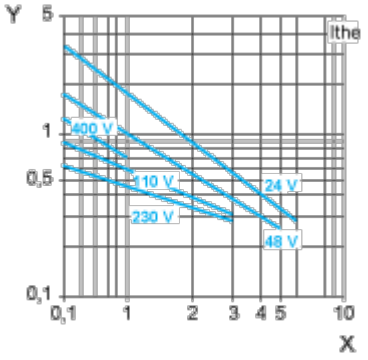

X Current in A

Y Millions of operating cycles

DC-13 Utilization Category

Refer to the product characteristic “Operational power in W”.