Produktdatenblatt

Spezifikationen



Fußschalter, Harmony XPE, Fußschalter,einfach, Metall, blau, 1-stufig, 2Ö+2S, IP66, mit Schutzhaube, Analogausgang

XPEM329

EAN Code: 3389110147377

Hauptmerkmale

Baureihe	Harmony XPE
Produkt- oder Komponententyp	Fußschalter
Material	Metall
Fußschaltertyp	Einfach-Fußschalter
Kurzbezeichnung des Geräts	XPEM
Geliefertes Zubehör	Abdeckung
Auslösemechanismus	Ohne Auslösemechanismus
Betrieb der Kontakte	1-stufig mit Analogausgang
Art und Zusammensetzung der Kontakte	2 Öffner + Schließer
Farbe	Blau

Zusatzmerkmale

Positive Öffnung	Mit entspricht IEC 60947-5-1 Anhang K
[UH,nom] Bemessungs-Betriebsspannung	24 - 48 V DC
Versorgungsspannungsgrenzen	19…58 V
Stromaufnahme	4 mA keine Last
Ausgangsstromdrift	-12…2 % bei -25…70 °C -6…2 % bei 0…50 °C
Anschlüsse - Klemmen	Schraubklemme, <= 1 x 2,5 mm² mit oder ohne Kabelende Schraubklemme, <= 2 x 1,5 mm² mit oder ohne Kabelende
Kabeleinführung	2 Kabeleinführungen mit Gewinde für Kabelverschraubung Pg 16
Mechanische Lebensdauer	15000000 Zyklen
Nennbetriebsstrom Ie	3 A, 240 V, AC-15, A300 0,27 A, 250 V, DC-13, Q300 entspricht IEC 60947-5-1 Anhang A
[Ui] Bemessungs-Isolationsspannung	500 V (Verschmutzungsgrad 3) entspricht IEC 60947-1 500 V (Verschmutzungsgrad 3) entspricht NF C 20-040 Gruppe C 500 V (Verschmutzungsgrad 3) entspricht VDE 0110 Gruppe C 300 V entspricht UL 508 300 V entspricht CSA C22.2 Nr. 14
[Uimp] Bemessungs-Stoßspannungsfestigkeit	6 kV entspricht IEC 60947-1
maximaler Widerstand zwischen den Klemmen	25 MOhm entspricht IEC 60255-7 Kategorie 3 25 MOhm entspricht NF C 93-050 Methode A
Kurzschlussschutz	10 A Patronensicherung Typ gG entspricht IEC 60947-5-1 10 A Patronensicherung Typ gG entspricht VDE 0660-200

Bruttopreisliste für Deutschland zuzüglich Zuschläge, Frachtkosten und Mehrwertsteuer, gültig ab dem 1. Januar 2024. Irrtum und Änderungen vorbehalten. Es gelten die AGBs der Schneider Electric GmbH.

Haftungsausschluss: Diese Dokumentation dient nicht als Ersatz für die Beurteilung der Eignung oder Verlässlichkeit dieser Produkte für bestimmte Verwendungsbereiche des Benutzers und darf nicht zu diesem Zweck verwendet werden.

Nennbetriebsleistung in W	10 W DC-13, Betriebsgeschwindigkeit <60 cyc/mn, 5000000 Zyklen, 24 V, Belastungsfaktor: 0,5 entspricht IEC 60947-5-1 Anhang C 4 W DC-13, Betriebsgeschwindigkeit <60 cyc/mn, 5000000 Zyklen, 120 V, Belastungsfaktor: 0,5 entspricht IEC 60947-5-1 Anhang C 7 W DC-13, Betriebsgeschwindigkeit <60 cyc/mn, 5000000 Zyklen, 48 V, Belastungsfaktor: 0,5 entspricht IEC 60947-5-1 Anhang C
Produktgewicht	2,42 kg

Montage

Normen	NF E 09-031
Produktzertifizierungen	FIMKO CSA
Beschichtung	TC
Umgebungstemperatur bei Betrieb	-25…70 °C
Umgebungstemperatur bei Lagerung	-40…70 °C
Vibrationsfestigkeit	15 Gn (f= 10…500 Hz) entspricht IEC 60068-2-6
Stoßfestigkeit	150 gn entspricht NF E 09-031 20 gn entspricht IEC 60068-2-27
Überspannungskategorie	Klasse I entspricht IEC 61140 Klasse I entspricht NF C 20-030
Schutzart (IP)	IP66 entspricht IEC 60529 IP66 entspricht IEC 60529

Verpackungseinheiten

VPE 1 Art	PCE
Anzahl der Geräte pro Packung	1
VPE 1 Höhe	16,5 cm
VPE 1 Breite	21,7 cm
VPE 1 Länge	27 cm
Verpackungsgewicht (Lbs)	2,747 kg
VPE 2 Art	S04
VPE 2 Menge	5
VPE 2 Höhe	30 cm
VPE 2 Breite	40 cm
VPE 2 Länge	60 cm
VPE 2 Gewicht	15,484 kg

Vertragliche Gewährleistung

Garantie (in Monaten)	18

Environmental Data

Schneider Electric hat sich zum Ziel gesetzt, den Net Zero-Status bis 2050 durch Lieferkettenpartnerschaften, Materialien mit geringerer Auswirkung und Kreislaufbildung über unsere laufende Kampagne "Use Better, Use Longer, Use Again" zu erreichen, um die Lebensdauer und Recyclingfähigkeit der Produkte zu verlängern.

Erläuterung der Environmental Data >

Wie wir die Produktnachhaltigkeit bewerten >

Umweltbilanz

Total lifecycle Carbon footprint	**24 kg CO2 eq.**
CO_2-Fußabdruck der Herstellungsphase [A1 bis A3]	**18 kg CO2 eq.**
CO_2-Fußabdruck der Distributionsphase [A4]	**0.4 kg CO2 eq.**
CO_2-Fußabdruck der Installationsphase [A5]	**0.4 kg CO2 eq.**
CO_2-Fußabdruck der Nutzungsphase [B2, B3, B4, B6]	**4 kg CO2 eq.**
CO_2-Fußabdruck der End-of-Life-Phase [C1 bis C4]	**1 kg CO2 eq.**
Umweltproduktdeklaration	**Produktumweltprofil**

Use Better

Materialien und Verpackung

Verpackung mit Recycling-Karton	**Ja**
Verpackung ohne Kunststoff	**Ja**
EU-RoHS-Richtlinie	**Konform**
REACh-Verordnung	**Produkt beinhaltet besorgniserregende Stoffe (SVHC) nicht über dem Schwellwert**

Use Again

Reproduktion

Recyclingfähigkeitspotential in %	**13**
Rücknahme	**Ja**
WEEE-Kennzeichnung	**Das Produkt muss entsprechend bestimmter Hinweise auf Märkten der Europäischen Union entsorgt werden und darf nicht in Haushaltsabfälle gelangen.**

Maßzeichnungen

Metallfußschalter mit Einzelpedal und Schutzabdeckung

Abmessungen

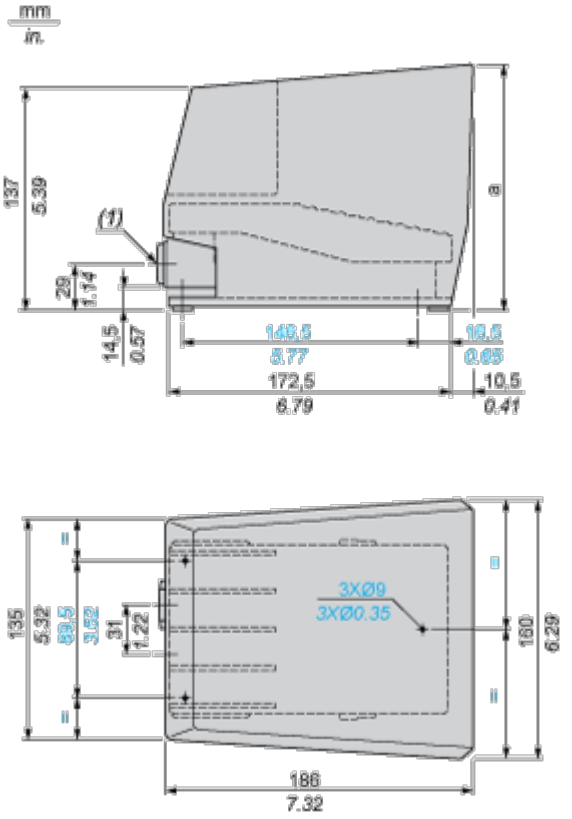

(1) 2 Gewindedurchführungen für Kabelverschraubung Nr. 16 (Pg 16). Für ISO M20 Adapter DE9RA620 verwenden.

Anschlüsse und Schema

Fußschalter mit Analogausgang

Verdrahtungsplan

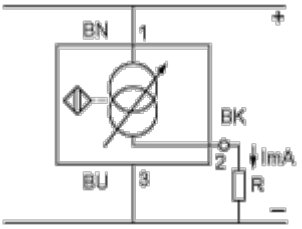

BN	Braun
BU	Blau
BK	Schwarz

Leistungskurven

Elektrische Lebensdauer der Kontakte

Gebrauchskategorie AC-15

Betriebsrate: 3.600 Betriebszyklen/Stunde. Lastfaktor: 0,5.
Induktive Schaltung:

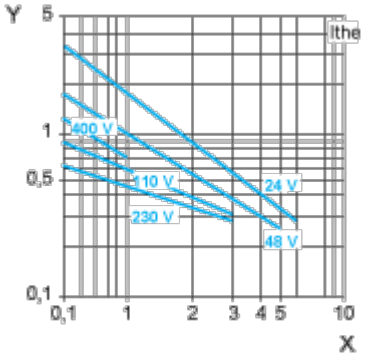

X Strom in A

Y Millionen Betriebszyklen

Gebrauchskategorie DC-13

Siehe die Betriebsleistung in W in den Produkteigenschaften.

Stromkurve desalogausgangs

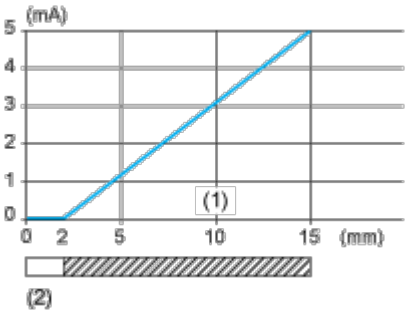

(1) Pedalweg

(2) Änderung des Kontaktzustands