Produkta datu lapa

Specifikācijas



Vienas kājas slēdzis, Harmony XPE, metāls, oranžs, ar vāku, sprūda mehānisms, 2 pakāpieni, 2 kontakti 1NC+NO, IP66

XPER711

Galvenā

Produktu klāsts	Harmony XPE
Produkta vai sastāvdaļas veids	Kājas slēdzis
Materiāls	Metāls
Kājas slēdža veids	Vienas kājas slēdzis
Ierīces īsais nosaukums	XPER
Nodrošināts aprīkojums	Piesegt
Sprūda mehānisms	Ar sprūda mehānismu
Kontakta darbība	2 soļi
Kontaktligzdas tips	2 NC + NO
Krāsa	Oranžs

Papildinošs

Pozitīvs atvērums	ar atbilst IEC 60947-5-1 pielikums K
Savienojumi - termināļi	skrūvejāmas savienojuma spailes , <= 1 x 2.5 mm² ar vai bez kabeļa gala skrūvejāmas savienojuma spailes , <= 2 x 1,5 mm² ar vai bez kabeļa gala
Kabeļa ievads	Pg 16 kabeļu blīvslēgam ir 2 ieejas
Mehāniskā izturība	15000000 cikli
[Ie] nominālā darba strāva	3 A , 240 V , AC-15 , A300 0,27 A , 250 V , DC-13 , Q300 atbilst IEC 60947-5-1 A pielikums
[Ui] nominālais izolācijas spriegums	500 V (piesārņojuma pakāpe 3) atbilst IEC 60947-1 500 V (piesārņojuma pakāpe 3) atbilst NF C 20-040 C grupa 500 V (piesārņojuma pakāpe 3) atbilst VDE 0110 C grupa 300 V atbilst UL 508 300 V atbilst CSA C22.2 Nr. 14
[Uimp] nominālais impulsu izturības spriegums	6 kV atbilst IEC 60947-1
Maksimālā pretestība starp spailēm	25 MOhm atbilst IEC 60255-7 3. kategorija 25 MOhm atbilst NF C 93-050 A metode
Aizsardzība pret īssavienojumu	10 A kasetnes drošinātājs veids gG atbilst IEC 60947-5-1 10 A kasetnes drošinātājs veids gG atbilst VDE 0660-200
Nominālā darba jauda W	10 W DC-13, darbības ātrums < 60 cikls/mn , 5000000 cikli , 24 V , slodzes koeficients: 0,5 atbilst IEC 60947-5-1 C pielikums 4 W DC-13, darbības ātrums < 60 cikls/mn , 5000000 cikli , 120 V , slodzes koeficients: 0,5 atbilst IEC 60947-5-1 C pielikums 7 W DC-13, darbības ātrums < 60 cikls/mn , 5000000 cikli , 48 V , slodzes koeficients: 0,5 atbilst IEC 60947-5-1 C pielikums
Neto svars	2,59 kg

Vide

Ir sasniegts maksimālais saīdzināmo produktu skaits. Lūdzu, atveriet sadaļu Saīdzināt produktus #SAITE# un izdzēsiet kādu produktu, lai turpinātu.

Standarti	NF E 09-031
Produkta sertifikācija	FIMKO
Aizsardzības ārstēšana	TC
Apkārtējā gaisa temperatūra darbībai	-25…70 °C
Apkārtējā gaisa temperatūra uzglabāšanai	-40…70 °C
Vibrācijas pretestība	15 gn (f= 10…500 Hz) atbilst IEC 60068-2-6
Triecienizturība	150 gn atbilst NF E 09-031 20 gn atbilst IEC 60068-2-27
Pārsprieguma kategorija	I klase atbilst IEC 61140 I klase atbilst NF C 20-030
IP aizsardzības pakāpe	IP66 atbilst IEC 60529 IP66 atbilst IEC 60529

Iepakošanas vienības

Pirmā iepakojuma vienības tips	PCE
Vienību skaits 1. iepakojumā	1
1. iepakojuma augstums	16,600 cm
1. iepakojuma platums	16,800 cm
1. iepakojuma garums	21,000 cm
1. iepakojuma svars	2,688 kg
Otrā iepakojuma vienības tips	S03
Vienību skaits 2. iepakojumā	2
2. iepakojuma augstums	30,000 cm
2. iepakojuma platums	30,000 cm
2. iepakojuma garums	40,000 cm
2. iepakojuma svars	5,840 kg

Līguma garantija

Garantija (mēnešos)	18

Environmental Data

Schneider Electric mērķis ir līdz 2050. gadam sasniegt nulles emisiju statusu, izmantojot piegādes ķēdes partnerību, zemākas ietekmes materiālus un cirkularitāti, izmantojot mūsu pašreizējo kampaņu "Use Better, Use Longer, Use Again", lai pagarinātu produktu kalpošanas laiku un to pārstrādājamību.

Environmental Data skaidrojums >

Kā mēs novērtējam produktu ilgtspēju >

Ietekme uz vidi

Kopējā dzīves cikla oglekļa pēda	**20 kg CO2 eq.**
Ražošanas posma oglekļa pēdas nospiedums [A1–A3]	**18 kg CO2 eq.**
Izplatīšanas posma oglekļa pēdas nospiedums [A4]	**0.4 kg CO2 eq.**
Uzstādīšanas posma oglekļa pēdas nospiedums [A5]	**0.4 kg CO2 eq.**
Lietošanas posma oglekļa pēdas nospiedums [B2, B3, B4, B6]	**0 kg CO2 eq.**
Dzīves cikla beigu posma oglekļa pēdas nospiedums [C1–C4]	**1 kg CO2 eq.**
Vides informācijas publiskošana	**Produkta ietekme uz vidi**

Use Better

Materiāli un iepakojums

Iepakojums izgatavots no pārstrādāta kartona	**Jā**
Iepakojums bez plastmasas	**Jā**
ES RoHS direktīva	**Atbilst**
REACh regula	**Nesatur ļoti bīstamas vielas virs moteiktās normas**

Use Again

Pārsaiņošana un atkārtota ražošana

Pārstrādājamības potenciāls, %	**13**
Atgriešana	**Jā**
WEEE marķējums	**Eiropas Savienības tirgū no šī produkta ir jāatbrīvojas, ievērojot noteiktu atkritumu savākšanas kārtību, un produkts nedrīkst nonākt sadzīves atkritumu tvertnēs.**

Dimensions Drawings

Single Pedal Metal Foot Switch with Protective Cover

Dimensions

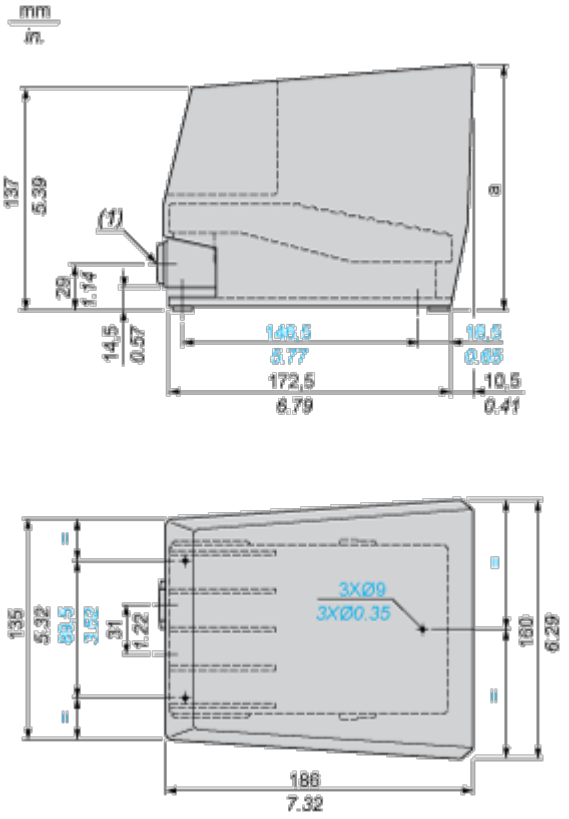

(1) 2 tapped entries for n° 16 (Pg 16) cable gland. For ISO M20, use adaptor DE9RA620.

Performance Curves

Electrical Durability of Contacts

AC-15 Utilization Category

Operating rate: 3600 operating cycles/hour. Load factor: 0.5.
Inductive circuit:

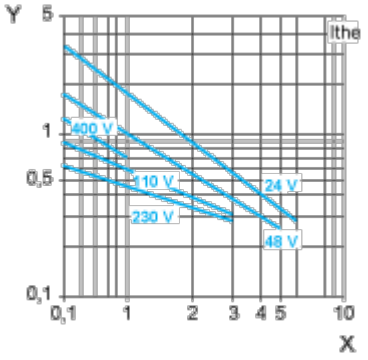

X Current in A

Y Millions of operating cycles

DC-13 Utilization Category

Refer to the product characteristic “Operational power in W”.

Image of product / Alternate images

Alternative

