Produktdatenblatt

Spezifikationen

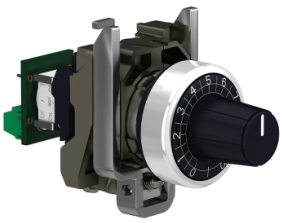

Potentiometer, Komplettgerät, Harmony XB4, Metall, 22mm, schwarz, Widerstand 10K Ohm

XB4BD912R10K

EAN Code: 3606480985010

Hauptmerkmale

Baureihe	Harmony XB4
Produkt- oder Komponententyp	Potentiometer
Kurzbezeichnung des Geräts	XB4
Typ des Frontelements	Standard
Gerätedarstellung	Vollständiges Produkt

Zusatzmerkmale

Blendenmaterial	Chrom-beschichtetes Metall
Montagedurchmesser	22,5 mm
Produktkompatibilität	Ø 6 mm Schaft
Verkauf je unteilbare Menge	1
CAD-Gesamtbreite	30 mm
CAD-Gesamthöhe	47 mm
CAD-Gesamttiefe	82 mm
Produktgewicht	0,095 kg
Beschichtung	TH
Umgebungstemperatur bei Lagerung	-40…70 °C
Umgebungstemperatur bei Betrieb	-40…70 °C
Schutzklasse für Stromschläge	Klasse II conforming to IEC 60536
Schutzart (IP)	IP66 entspricht IEC 60529 IP69 entspricht IEC 60529 IP69K entspricht IEC 60529
Widerstandsfähigkeit gegen Hochdruckreiniger	7000000 Pa bei 55 °C, Entfernung: 0,1 m
Schutzart (IK)	IK06 entspricht IEC 50102
Normen	UL 508 IEC 60947-1 CSA C22.2 Nr. 14
Produktzertifizierungen	CSA BV UL-gelistet
Form des Signaleinheitkopfes	Rund
Betriebsprofil	Drehknopf, mit (weiß)
[UH,nom] Bemessungs-Betriebsspannung	<= 30 V AC <= 42 V DC
Bemessungsleistung in W	1 W bei 70 °C

Bruttopreisliste für Deutschland zuzüglich Zuschläge, Frachtkosten und Mehrwertsteuer, gültig ab dem 1. Januar 2024. Irrtum und Änderungen vorbehalten. Es gelten die AGBs der Schneider Electric GmbH.

Haftungsausschluss: Diese Dokumentation dient nicht als Ersatz für die Beurteilung der Eignung oder Verlässlichkeit dieser Produkte für bestimmte Verwendungsbereiche des Benutzers und darf nicht zu diesem Zweck verwendet werden.

Genauigkeit des internen Konversionswiderstands	+-10 %
Eigenschaft des Potentiometers	Linear
Mechanische Lebensdauer	50000 Zyklen
Ohmscher Wert	10000 Ohm
Material	Cermet
Vibrationsfestigkeit	5 gn (f= 2…500 Hz) entspricht IEC 60068-2-6
Stoßfestigkeit	30 gn (Dauer = 18 ms) für Sinushalbwellenbeschleunigung entspricht IEC 60068-2-27 50 gn (Dauer = 11 ms) für Sinushalbwellenbeschleunigung entspricht IEC 60068-2-27
Hauptgruppe	Potentiometer
Produktgruppe	Potentiometer, Drehknopf
Farbe der Beschriftung	Weiß

Montage

Enclosure Type	UL type 4X/13

Verpackungseinheiten

VPE 1 Art	PCE
Anzahl der Geräte pro Packung	1
VPE 1 Höhe	5,300 cm
VPE 1 Breite	4,300 cm
VPE 1 Länge	8,800 cm
Verpackungsgewicht (Lbs)	105,000 g
VPE 2 Art	S02
VPE 2 Menge	40
VPE 2 Höhe	15 cm
VPE 2 Breite	30 cm
VPE 2 Länge	40 cm
VPE 2 Gewicht	4,500 kg

Vertragliche Gewährleistung

Garantie (in Monaten)	18

Environmental Data

Schneider Electric hat sich zum Ziel gesetzt, den Net Zero-Status bis 2050 durch Lieferkettenpartnerschaften, Materialien mit geringerer Auswirkung und Kreislaufbildung über unsere laufende Kampagne "Use Better, Use Longer, Use Again" zu erreichen, um die Lebensdauer und Recyclingfähigkeit der Produkte zu verlängern.

Erläuterung der Environmental Data >

Wie wir die Produktnachhaltigkeit bewerten >

Umweltbilanz

Total lifecycle Carbon footprint	**2 kg CO2 eq.**
CO_2-Fußabdruck der Herstellungsphase [A1 bis A3]	**1 kg CO2 eq.**
CO_2-Fußabdruck der Distributionsphase [A4]	**0 kg CO2 eq.**
CO_2-Fußabdruck der Installationsphase [A5]	**0 kg CO2 eq.**
CO_2-Fußabdruck der Nutzungsphase [B2, B3, B4, B6]	**0.5 kg CO2 eq.**
CO_2-Fußabdruck der End-of-Life-Phase [C1 bis C4]	**0.2 kg CO2 eq.**
Umweltproduktdeklaration	Produktumweltprofil

Use Better

Materialien und Verpackung

Durchschnittlicher Prozentsatz des recycleten Kunststoffgehaltes	**49 %**
Durchschnittlicher Prozentsatz des recycelten Metallgehaltes	**19 %**
Verpackung mit Recycling-Karton	**Ja**
Verpackung ohne Kunststoff	**Nein**
SCIP-Nummer	**Cdd05395-84df-4020-b628-2e5a7bfcca00**
EU-RoHS-Richtlinie	Freistellungskonform
REACh-Verordnung	Produkt beinhaltet besorgniserregende Stoffe (SVHC) über dem Schwellwert

Use Longer

Verlängerung der Lebensdauer

Produktreparaturindex	**A**

Use Again

Reproduktion

Recyclingfähigkeitspotential in %	**86**
Circular Econmomy-Eignung	Entsorgungsinformationen
Rücknahme	**Ja**
WEEE-Kennzeichnung	**Das Produkt muss entsprechend bestimmter Hinweise auf Märkten der Europäischen Union entsorgt werden und darf nicht in Haushaltsabfälle gelangen.**

Dimensions Drawings

Dimensions

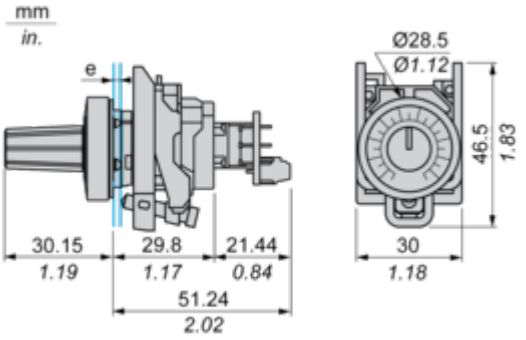

e: Panel thickness: 1 mm to 6 mm / 0.03 in. to 0.24 in

Mounting and Clearance

Panel Cut-out for Pushbuttons, Switches and Pilot Lights (Finished Holes, Ready for Installation)

Connection by Screw Terminals or Plug-in Connectors

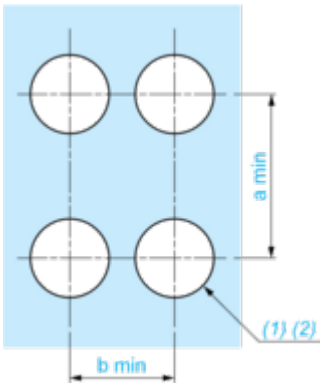

Connection by Faston Connectors

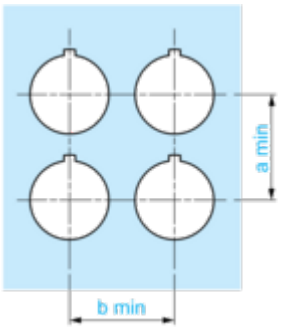

Connections	a in mm	a in in.	b in mm	b in in.
By screw clamp terminals or plug-in connector	40	1.57	30	1.18
By Faston connectors	45	1.77	32	1.26

Detail of Lug Recess

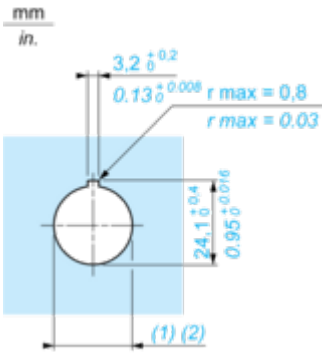

(1) Diameter on finished panel or support

(2) Ø22.5 mm recommended (Ø22.3 $^{+0.4}_{0}$) / Ø0.89 in. recommended (Ø0.88 in. $^{+0.016}_{0}$)

Image of product / Alternate images

Alternative



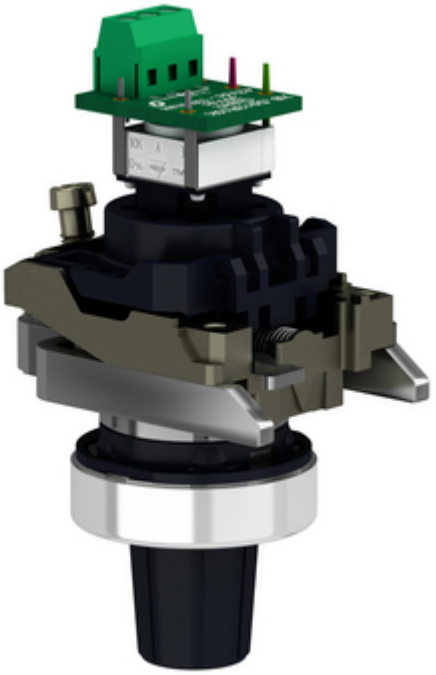

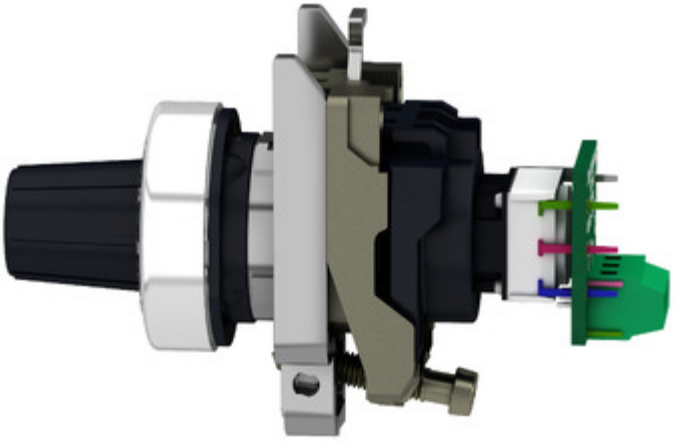


1
2
3
4
5
6
7
8
9
10

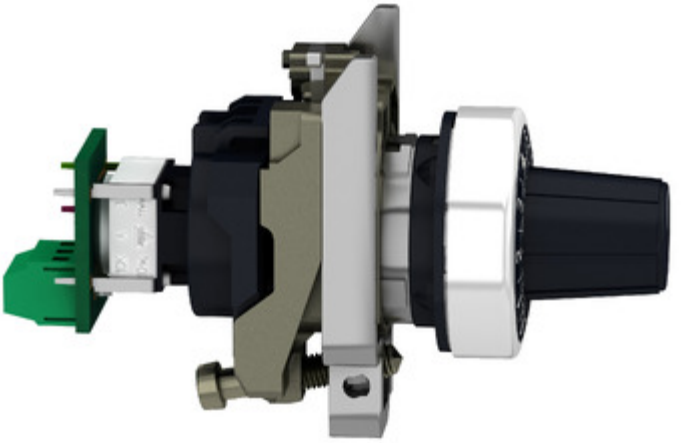


XB..D912R10K
Class2
30Vac
42Vdc - 1W max
CW
A
B
C
1
2
5
6