Produkta datu lapa

Specifikācijas

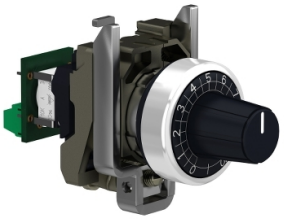

Pilns potenciometrs, Harmony XB4, metāls, 22mm, 4K7

XB4BD912R4K7

Galvenā

Produktu klāsts	Harmonija XB4
Produkta vai sastāvdaļas veids	Potenciometrs
Ierīces īsais nosaukums	XB4
Galvas tips	Standarta
Ierīces prezentācija	Nokomplektēts produkts

Papildinošs

Rāmja materiāls	Hromēts metāls
Montāžas diametrs	22,5 mm
Produktu saderība	Ø 6 mm vārpsta
Izpārdošana par nedalāmu daudzumu	1
CAD kopējais platums	30 mm
CAD kopējais augstums	47 mm
CAD kopējais dziļums	82 mm
Neto svars	0,095 kg
Aizsardzības ārstēšana	TH
Apkārtējā gaisa temperatūra uzglabāšanai	-40…70 °C
Apkārtējā gaisa temperatūra darbībai	-40…70 °C
Elektrības trieciena aizsardzības klase	II klase conforming to IEC 60536
IP aizsardzības pakāpe	IP66 atbilst IEC 60529 IP69 atbilst IEC 60529 IP69K atbilst IEC 60529
Izturība pret augstspiediena mazgātāju	7000000 Pa pie 55 °C , attālums: 0,1 m
IK aizsardzības pakāpe	IK06 atbilst IEC 50102
Standarti	CSA C22.2 Nr. 14 IEC 60947-1 UL 508
Produkta sertifikācija	CSA UL sarakstā BV
Signalizācijas vienības galvas forma	Apaļa
Operatora profils	rievots kloķis , ar (balts)
[Us] nominālais barošanas spriegums	<= 30 V AC <= 42 V DC

Ir sasniegts maksimālais saīdzināmo produktu skaits. Lūdzu, atveriet sadaļu Saīdzināt produktus #SAITE# un izdzēsiet kādu produktu, lai turpinātu.

Nominālā jauda W	1 W pie 70 °C
Iekšējā pārveidošanas rezistora precizitāte	+-10%
Potenciometra raksturlielums	Lineārs
Mehāniskā izturība	50000 cikli
Ohmiskā vērtība	4700 Ohm
Materiāls	Metālkeramika
Vibrācijas pretestība	5 gn (f= 2…500 Hz) atbilst IEC 60068-2-6
Triecienizturība	30 gn (ilgums = 18 ms) pie pussinusa viļņa paātrinājums atbilst IEC 60068-2-27 50 gn (ilgums = 11 ms) pie pussinusa viļņa paātrinājums atbilst IEC 60068-2-27
Galvenā grupa	Potenciometrs
Produktu grupa	Potenciometra rievota poga
Marķējuma krāsa	Balts

Vide

Enclosure Type	UL type 4X/13

Iepakošanas vienības

Pirmā iepakojuma vienības tips	PCE
Vienību skaits 1. iepakojumā	1
1. iepakojuma augstums	5,3 cm
1. iepakojuma platums	4,4 cm
1. iepakojuma garums	8,7 cm
1. iepakojuma svars	104 g
Otrā iepakojuma vienības tips	S02
Vienību skaits 2. iepakojumā	40
2. iepakojuma augstums	15 cm
2. iepakojuma platums	30 cm
2. iepakojuma garums	40 cm
2. iepakojuma svars	4,478 kg
Trešā iepakojuma vienības tips	P06
Vienību skaits 3. iepakojumā	320
3. iepakojuma augstums	45 cm
3. iepakojuma platums	80 cm
3. iepakojuma garums	60 cm
3. iepakojuma svars	44,836 kg

Līguma garantija

Garantija (mēnešos)	18

Environmental Data

Schneider Electric mērķis ir līdz 2050. gadam sasniegt nulles emisiju statusu, izmantojot piegādes ķēdes partnerību, zemākas ietekmes materiālus un cirkularitāti, izmantojot mūsu pašreizējo kampaņu "Use Better, Use Longer, Use Again", lai pagarinātu produktu kalpošanas laiku un to pārstrādājamību.

Environmental Data skaidrojums >

Kā mēs novērtējam produktu ilgtspēju >

Ietekme uz vidi

Kopējā dzīves cikla oglekļa pēda	**2 kg CO2 eq.**
Ražošanas posma oglekļa pēdas nospiedums [A1–A3]	**1 kg CO2 eq.**
Izplatīšanas posma oglekļa pēdas nospiedums [A4]	**0 kg CO2 eq.**
Uzstādīšanas posma oglekļa pēdas nospiedums [A5]	**0 kg CO2 eq.**
Lietošanas posma oglekļa pēdas nospiedums [B2, B3, B4, B6]	**0.5 kg CO2 eq.**
Dzīves cikla beigu posma oglekļa pēdas nospiedums [C1–C4]	**0.2 kg CO2 eq.**
Vides informācijas publiskošana	**Produkta ietekme uz vidi**

Use Better

Materiāli un iepakojums

Vidējais pārstrādātās plastmasas procentuālais saturs	**49 %**
Vidējais pārstrādātā metāla procentuālais saturs	**19 %**
Iepakojums izgatavots no pārstrādāta kartona	**Jā**
Iepakojums bez plastmasas	**Nē**
SCIP numurs	**13916f2d-387f-438e-8539-c58c2239cc27**
ES RoHS direktīva	**Atbilst, Izmantojot Izņēmumu**
REACh regula	**Atsauce satur vielas virs noteiktās normas, kas rada ļoti lielas bažas**

Use Longer

Kalpošanas laika pagarināšana

Produktu remonta indekss	**A**

Use Again

Pārsaiņošana un atkārtota ražošana

Pārstrādājamības potenciāls, %	**86**
Cirkularitātes profils	**Informācija par ekspluatācijas izbeigšanu**
Atgriešana	**Jā**
WEEE marķējums	**Eiropas Savienības tirgū no šī produkta ir jāatbrīvojas, ievērojot noteiktu atkritumu savākšanas kārtību, un produkts nedrīkst nonākt sadzīves atkritumu tvertnēs.**

Dimensions Drawings

Dimensions

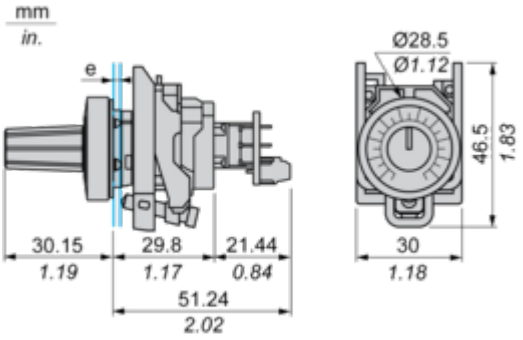

e: Panel thickness: 1 mm to 6 mm / 0.03 in. to 0.24 in

Mounting and Clearance

Panel Cut-out for Pushbuttons, Switches and Pilot Lights (Finished Holes, Ready for Installation)

Connection by Screw Terminals or Plug-in Connectors

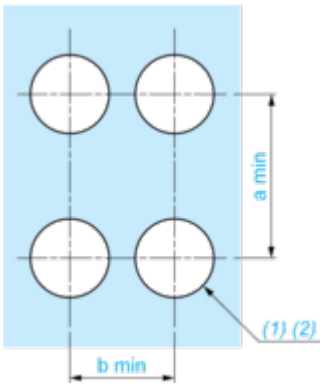

Connection by Faston Connectors

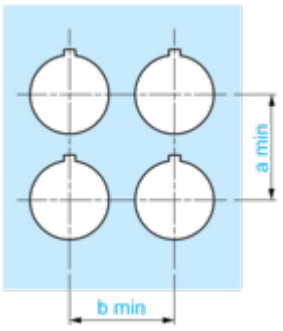

Connections	a in mm	a in in.	b in mm	b in in.
By screw clamp terminals or plug-in connector	40	1.57	30	1.18
By Faston connectors	45	1.77	32	1.26

Detail of Lug Recess

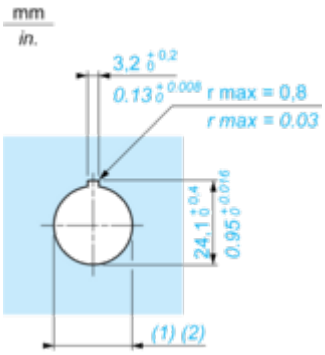

(1) Diameter on finished panel or support

(2) Ø22.5 mm recommended (Ø22.3 $^{+0.4}_{0}$) / Ø0.89 in. recommended (Ø0.88 in. $^{+0.016}_{0}$)

Image of product / Alternate images

Alternative

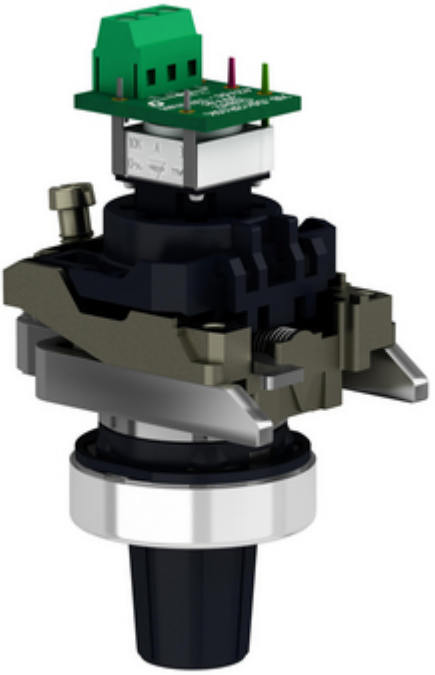



Produkta datu lapa XB4BD912R4K7

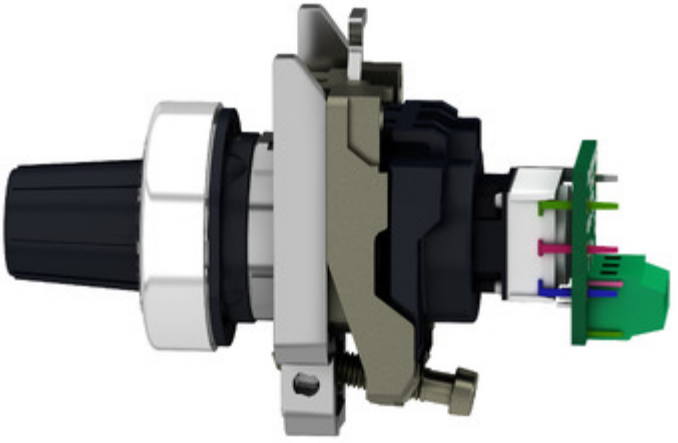



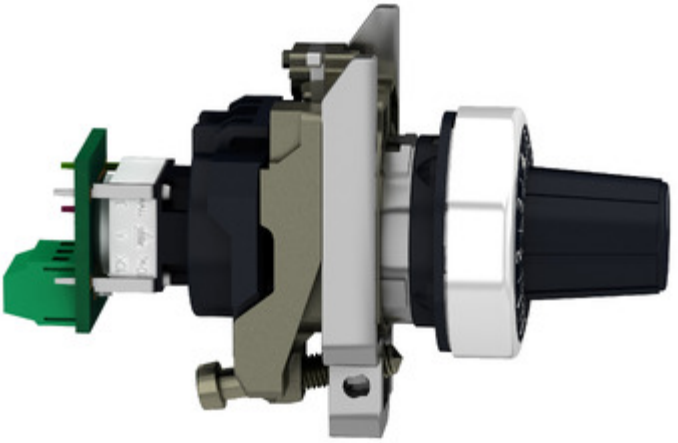


XB..D912R10K
Class2
30Vac
42Vdc - 1W max
CW
A
B
C