Produkta datu lapa

Specifikācijas

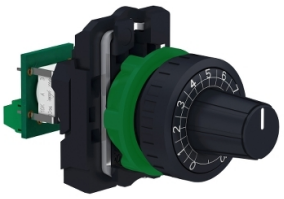

Pilns potenciometrs, Harmony XB5, plastmasa, 22mm, 2,2k omi

XB5AD912R2K2

Galvenā

Produktu klāsts	Harmonija XB5
Produkta vai sastāvdaļas veids	Potenciometrs
Ierīces īsais nosaukums	XB5
Galvas tips	Standarta
Ierīces prezentācija	Nokomplektēts produkts

Papildinošs

Rāmja materiāls	Tumši pelēka plastmasa
Montāžas diametrs	22 mm
Produktu saderība	Ø 6 mm vārpsta
Izpārdošana par nedalāmu daudzumu	1
CAD kopējais platums	30 mm
CAD kopējais augstums	42 mm
CAD kopējais dziļums	82 mm
Neto svars	0,048 kg
Aizsardzības ārstēšana	TH
Apkārtējā gaisa temperatūra uzglabāšanai	-40…70 °C
Apkārtējā gaisa temperatūra darbībai	-40…70 °C
Elektrības trieciena aizsardzības klase	II klase conforming to IEC 60536
IP aizsardzības pakāpe	IP66 atbilst IEC 60529
Izturība pret augstspiediena mazgātāju	7000000 Pa pie 55 °C , attālums: 0,1 m
IK aizsardzības pakāpe	IK03 atbilst IEC 50102
Standarti	UL 508 CSA C22.2 Nr. 14 IEC 60947-1
Produkta sertifikācija	BV CSA UL sarakstā
Signalizācijas vienības galvas forma	Apaļa
Operatora profils	rievots kloķis , ar (balts)
[Us] nominālais barošanas spriegums	<= 30 V AC <= 42 V DC
Nominālā jauda W	1 W pie 70 °C

Ir sasniegts maksimālais saīdzināmo produktu skaits. Lūdzu, atveriet sadaļu Saīdzināt produktus #SAITE# un izdzēsiet kādu produktu, lai turpinātu.

Iekšējā pārveidošanas rezistora precizitāte	+-10%
Potenciometra raksturlielums	Lineārs
Mehāniskā izturība	50000 cikli
Ohmiskā vērtība	2200 Ohm
Materiāls	Metālkeramika
Vibrācijas pretestība	5 gn (f= 2…500 Hz) atbilst IEC 60068-2-6
Triecienizturība	30 gn (ilgums = 18 ms) pie pussinusa viļņa paātrinājums atbilst IEC 60068-2-27 50 gn (ilgums = 11 ms) pie pussinusa viļņa paātrinājums atbilst IEC 60068-2-27
Galvenā grupa	Potenciometrs
Produktu grupa	Potenciometra rievota poga
Marķējuma krāsa	Balts

Vide

Enclosure Type	UL type 4X/13

Iepakošanas vienības

Pirmā iepakojuma vienības tips	PCE
Vienību skaits 1. iepakojumā	1
1. iepakojuma augstums	4,318 cm
1. iepakojuma platums	5,334 cm
1. iepakojuma garums	9,144 cm
1. iepakojuma svars	58,967 g

Līguma garantija

Garantija (mēnešos)	18

Environmental Data

Schneider Electric mērķis ir līdz 2050. gadam sasniegt nulles emisiju statusu, izmantojot piegādes ķēdes partnerību, zemākas ietekmes materiālus un cirkularitāti, izmantojot mūsu pašreizējo kampaņu "Use Better, Use Longer, Use Again", lai pagarinātu produktu kalpošanas laiku un to pārstrādājamību.

Environmental Data skaidrojums >

Kā mēs novērtējam produktu ilgtspēju >

Ietekme uz vidi

Vides informācijas publiskošana	Produkta ietekme uz vidi

Use Better

Materiāli un iepakojums

Vidējais pārstrādātās plastmasas procentuālais saturs	27 %
Vidējais pārstrādātā metāla procentuālais saturs	16 %
Iepakojums izgatavots no pārstrādāta kartona	Jā
Iepakojums bez plastmasas	Nē
ES RoHS direktīva	Atbilst
REACh regula	Nesatur ļoti bīstamas vielas virs moteiktās normas

Use Longer

Kalpošanas laika pagarināšana

Produktu remonta indekss	A

Use Again

Pārsaiņošana un atkārtota ražošana

Cirkularitātes profils	Informācija par ekspluatācijas izbeigšanu
Atgriešana	Jā
WEEE marķējums	Eiropas Savienības tirgū no šī produkta ir jāatbrīvojas, ievērojot noteiktu atkritumu savākšanas kārtību, un produkts nedrīkst nonākt sadzīves atkritumu tvertnēs.

Dimensions Drawings

Dimensions

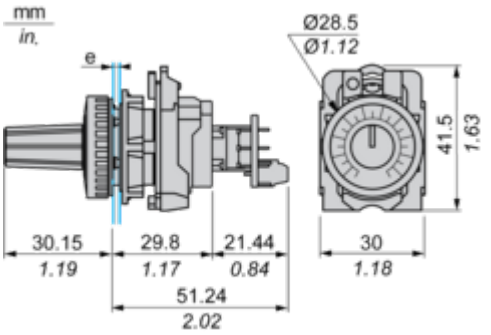

e: Panel thickness: 1 mm to 6 mm / 0.03 in. to 0.24 in.

Mounting and Clearance

Panel Cut-out for Pushbuttons, Switches and Pilot Lights (Finished Holes, Ready for Installation)

Connection by Screw Terminals or Plug-in Connectors

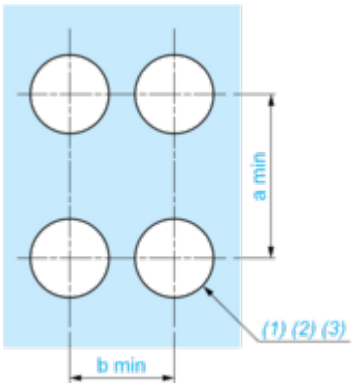

Connection by Faston Connectors

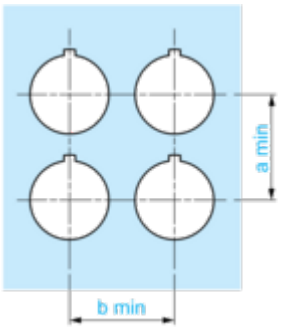

Connections	a in mm	a in in.	b in mm	b in in.
By screw clamp terminals or plug-in connector	40	1.57	30	1.18
By Faston connectors	45	1.77	32	1.26

Detail of Lug Recess

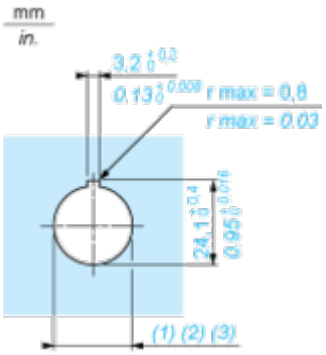

(1) Diameter on finished panel or support
(2) For selector switches and Emergency stop buttons, use of an anti-rotation plate type ZB5AZ902 is recommended.
(3) Ø22.5 mm recommended (Ø22.3 $_{0}^{+0.4}$) / Ø0.89 in. recommended (Ø0.88 in. $_{0}^{+0.016}$)

Image of product / Alternate images

Alternative





Produkta datu lapa XB5AD912R2K2





Produkta datu lapa XB5AD912R2K2



