# Produkta datu lapa

Specifikācijas




## Apgaismots marķēts gredzens, Harmony XB5, 60mm, plastmasas, dzeltens, sarkans, iebūvēts integrēts LED, marķējums EMERGENCY STOP, 230...240V AC

ZBY9W2M330

## Galvenā

| | |
|---|---|
| **Produktu klāsts** | Harmonija |
| **Produkta vai sastāvdaļas veids** | Izgaismots marķēts leģendas gredzens |
| **Izpārdošana par nedalāmu daudzumu** | 1 |
| **Signalizācijas vienības galvas forma** | Apaļa |
| **Vāciņa/operatora vai objektīva krāsa** | Sarkans |
| **Operatora papildu informācija** | Ar apgaismotu gredzenu |
| **Gaismas avots** | Aizsargāta LED |
| **Spuldzes pamatne** | Integrēta LED |
| **Gaismas avota krāsa** | Sarkans |
| **[Us] nominālais barošanas spriegums** | 230...240 V AC pie 50/60 Hz |
| **Ierīces prezentācija** | Starpzvans |

## Papildinošs

| | |
|---|---|
| **Aksesuāru / rezerves daļu pielietojums** | Avārijas apturēšanas sēnes galvas spiedpoga |
| **Materiāls** | Plastmasas |
| **Marķēšana** | melns AVĀRIJAS STOP ieslēgts dzeltens |
| **Etiķetes izmēri** | Ø 60 mm |
| **Lietotāja valoda** | Angļu |
| **Augstums** | 60 mm |
| **Platums** | 9,3 mm |
| **Neto svars** | 0,016 kg |
| **Elektriskās izolācijas klase** | II klase atbilst IEC 61140 |
| **Izturība pret augstspiediena mazgātāju** | 7000000 Pa pie 55 °C , attālums: 0,1 m |
| **[Ui] nominālais izolācijas spriegums** | 250 V (piesārņojuma pakāpe 3) atbilst IEC 60947-1 |
| **Signalizācijas veids** | Stabils |
| **Barošanas sprieguma ierobežojumi** | 195…264 V AC |
| **Strāvas patēriņš** | 14 mA |
| **Kalpošanas laiks** | 100000 h pie nominālā sprieguma un 25 °C |
| **Pārsprieguma izturība** | 1 kV atbilst IEC 61000-4-5 |

Ir sasniegts maksimālais saīdzināmo produktu skaits. Lūdzu, atveriet sadaļu Saīdzināt produktus #SAITE# un izdzēsiet kādu produktu, lai turpinātu.

| | |
|---|---|
| **Saderības kods** | XB4<br>XB5 |

## Vide

| | |
|---|---|
| **Aizsardzības ārstēšana** | TH |
| **Apkārtējā gaisa temperatūra uzglabāšanai** | -40…70 °C |
| **Apkārtējā gaisa temperatūra darbībai** | -40…70 °C |
| **IP aizsardzības pakāpe** | IP66 atbilst IEC 60529<br>IP67 atbilst IEC 60529<br>IP69 atbilst IEC 60529<br>IP69K atbilst ISO 20653<br>13. veids atbilst UL 50E<br>12. veids atbilst UL 50E<br>4. veids atbilst UL 50E<br>Tips 4X atbilst UL 50E |
| **IK aizsardzības pakāpe** | IK05 atbilst IEC 62262 |
| **Standarti** | CSA C22.2 Nr. 14<br>IEC 60947-5-1<br>IEC 60947-5-4<br>UL 508<br>IEC 60947-1<br>JIS C8201-5-1<br>JIS C8201-1 |
| **Produkta sertifikācija** | UL sarakstā<br>CSA |
| **Vibrācijas pretestība** | 5 gn (f= 10…500 Hz) atbilst IEC 60068-2-6<br>25 mm no smailes līdz virsotnei (f= 2…10 Hz) atbilst IEC 60068-2-6 |
| **Triecienizturība** | 30 gn (ilgums = 18 ms) pie pussinusa viļņa paātrinājums atbilst IEC 60068-2-27<br>50 gn (ilgums = 11 ms) pie pussinusa viļņa paātrinājums atbilst IEC 60068-2-27<br>25 gn (ilgums = 6 ms) pie 1000 triecieni uz katras ass atbilst IEC 60068-2-27 |
| **Izturība pret ātrām pārejām** | 2 kV atbilst IEC 61000-4-4 |
| **Izturība pret elektromagnētiskajiem laukiem** | 10 V/m atbilst IEC 61000-4-3 |
| **Izturība pret elektrostatisko izlādi** | 4 kV uz saskares (uz metāla daļām) atbilst IEC 61000-4-2<br>8 kV brīvā gaisā (izolējošās daļās) atbilst IEC 61000-4-2 |
| **Elektromagnētiskā emisija** | B klase atbilst IEC 55011 |

## Iepakošanas vienības

| | |
|---|---|
| **Pirmā iepakojuma vienības tips** | PCE |
| **Vienību skaits 1. iepakojumā** | 1 |
| **1. iepakojuma augstums** | 2,000 cm |
| **1. iepakojuma platums** | 7,500 cm |
| **1. iepakojuma garums** | 8,000 cm |
| **1. iepakojuma svars** | 21,000 g |
| **Otrā iepakojuma vienības tips** | S01 |
| **Vienību skaits 2. iepakojumā** | 50 |
| **2. iepakojuma augstums** | 15,000 cm |
| **2. iepakojuma platums** | 15,000 cm |
| **2. iepakojuma garums** | 40,000 cm |
| **2. iepakojuma svars** | 1,372 kg |

## Līguma garantija

| | |
|---|---|
| **Garantija (mēnešos)** | 18 |

## Environmental Data

Schneider Electric mērķis ir līdz 2050. gadam sasniegt nulles emisiju statusu, izmantojot piegādes ķēdes partnerību, zemākas ietekmes materiālus un cirkularitāti, izmantojot mūsu pašreizējo kampaņu "Use Better, Use Longer, Use Again", lai pagarinātu produktu kalpošanas laiku un to pārstrādājamību.

Environmental Data skaidrojums >

Kā mēs novērtējam produktu ilgtspēju >

### Ietekme uz vidi

| | |
|---|---|
| Kopējā dzīves cikla oglekļa pēda | **98 kg CO2 eq.** |
| Ražošanas posma oglekļa pēdas nospiedums [A1–A3] | **0.4 kg CO2 eq.** |
| Izplatīšanas posma oglekļa pēdas nospiedums [A4] | **0 kg CO2 eq.** |
| Uzstādīšanas posma oglekļa pēdas nospiedums [A5] | **0 kg CO2 eq.** |
| Lietošanas posma oglekļa pēdas nospiedums [B2, B3, B4, B6] | **97 kg CO2 eq.** |
| Dzīves cikla beigu posma oglekļa pēdas nospiedums [C1–C4] | **0 kg CO2 eq.** |
| Vides informācijas publiskošana | **Produkta ietekme uz vidi** |

## Use Better

### Materiāli un iepakojums

| | |
|---|---|
| Iepakojums izgatavots no pārstrādāta kartona | **Nē** |
| Iepakojums bez plastmasas | **Nē** |
| SCIP numurs | **35c5d3be-4c34-48c3-be41-a15d92358b6a** |
| ES RoHS direktīva | **Atbilst, Izmantojot Izņēmumu** |
| REACh regula | **Atsauce satur vielas virs noteiktās normas, kas rada ļoti lielas bažas** |

## Use Again

### Pārsaiņošana un atkārtota ražošana

| | |
|---|---|
| Pārstrādājamības potenciāls, % | **3** |
| Cirkularitātes profils | **Nav jāveic īpašas darbības, lai nodotu otrreizējai pārstrādei** |
| Atgriešana | **Jā** |

Dimensions Drawings

## Dimensions

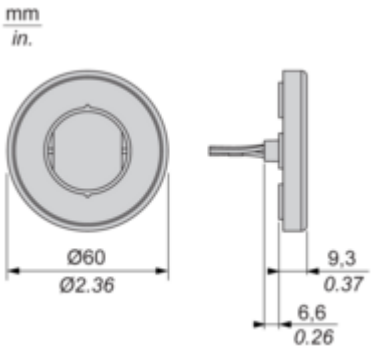

Mounting and Clearance

## Mounting and Clearance

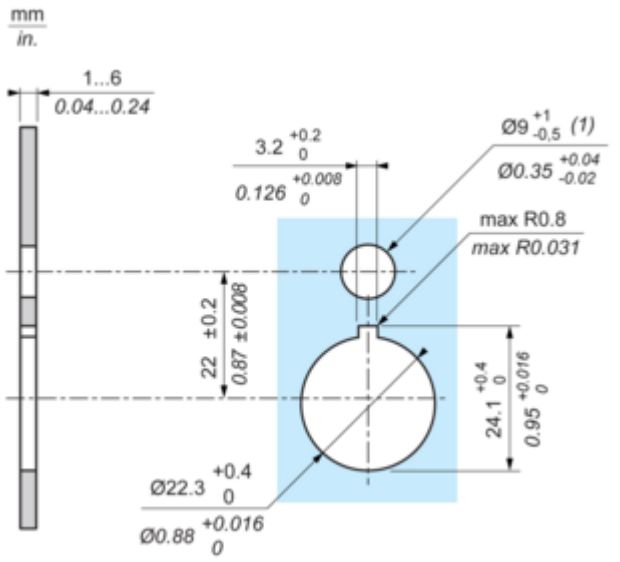


**(1) :** For IP X9 applications, the max recommendation dimension of hole is Ø9 mm/Ø0.35 in.

Connections and Schema

**Wiring Diagram**

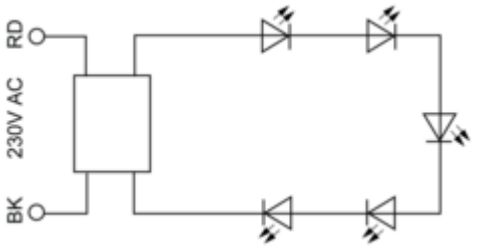


**RD :** Red
**BK :** Black

Image of product / Alternate images

**Alternative**





# Produkta datu lapa ZBY9W2M330




