# Produkta datu lapa

Specifikācijas



## Priekšējā plāksne ar stiprinājuma skrūvēm, Harmony XAP, metāls, 3 izgriezumi, 22mm, 72 x 138 mm

XAPE303

## Galvenā

| | |
|---|---|
| **Produktu klāsts** | Harmony XAP |
| **Produkta vai sastāvdaļas veids** | Priekšējā plāksne ar stiprinājuma skrūvēm |
| **Ierīces īsais nosaukums** | XAPE |
| **Produkta galamērķis** | Ø 22 mm vadības un signalizācijas ierīcēm |
| **Produkta priekšējās plāksnes izmērs** | 72 x 138 mm |
| **Izgriezumu skaits** | 3 izgriezumi |
| **Materiāls** | Anodēts alumīnijs |
| **Ierīces montāža** | Iebūvējams |
| **IP aizsardzības pakāpe** | IP65 atbilst IEC 60529<br>IP65 atbilst NF C 20-010 |
| **Izturība pret ķīmiskiem aģentiem** | laba noturība pret acetonu<br>laba izturība pret spirtiem<br>labi izturīgi pret hlorīda un fluora šķīdinātājiem<br>labi izturīgs pret atšķaidītām minerālskābēm<br>laba noturība pret eļļām un benzīnu<br>laba noturība pret organiskajām skābēm<br>laba noturība pret sāļiem |

## Papildinošs

| | |
|---|---|
| **Neto svars** | 0,095 kg |

## Vide

| | |
|---|---|
| **Aizsardzības ārstēšana** | TC<br>TH |
| **Apkārtējā gaisa temperatūra uzglabāšanai** | -40…70 °C |
| **Apkārtējā gaisa temperatūra darbībai** | -25…70 °C |
| **Pārsprieguma kategorija** | I klase atbilst IEC 60536<br>I klase atbilst NF C 20-030 |

## Iepakošanas vienības

| | |
|---|---|
| **Pirmā iepakojuma vienības tips** | PCE |
| **Vienību skaits 1. iepakojumā** | 1 |
| **1. iepakojuma augstums** | 8,000 cm |
| **1. iepakojuma platums** | 1,500 cm |
| **1. iepakojuma garums** | 14,200 cm |
| **1. iepakojuma svars** | 114,000 g |

Ir sasniegts maksimālais saīdzināmo produktu skaits. Lūdzu, atveriet sadaļu Saīdzināt produktus #5AITE# un izdzēsiet kādu produktu, lai turpinātu.

| | |
|---|---|
| **Otrā iepakojuma vienības tips** | S02 |
| **Vienību skaits 2. iepakojumā** | 30 |
| **2. iepakojuma augstums** | 15,000 cm |
| **2. iepakojuma platums** | 30,000 cm |
| **2. iepakojuma garums** | 40,000 cm |
| **2. iepakojuma svars** | 3,790 kg |

## Līguma garantija

| | |
|---|---|
| **Garantija (mēnešos)** | 18 |

## Environmental Data

Schneider Electric mērķis ir līdz 2050. gadam sasniegt nulles emisiju statusu, izmantojot piegādes ķēdes partnerību, zemākas ietekmes materiālus un cirkularitāti, izmantojot mūsu pašreizējo kampaņu "Use Better, Use Longer, Use Again", lai pagarinātu produktu kalpošanas laiku un to pārstrādājamību.

Environmental Data skaidrojums >

Kā mēs novērtējam produktu ilgtspēju >

### Ietekme uz vidi

| | |
|---|---|
| Kopējā dzīves cikla oglekļa pēda | **0.8 kg CO2 eq.** |
| Ražošanas posma oglekļa pēdas nospiedums [A1–A3] | **0.8 kg CO2 eq.** |
| Izplatīšanas posma oglekļa pēdas nospiedums [A4] | **0 kg CO2 eq.** |
| Uzstādīšanas posma oglekļa pēdas nospiedums [A5] | **0 kg CO2 eq.** |
| Lietošanas posma oglekļa pēdas nospiedums [B2, B3, B4, B6] | **0 kg CO2 eq.** |
| Dzīves cikla beigu posma oglekļa pēdas nospiedums [C1–C4] | **0 kg CO2 eq.** |
| Vides informācijas publiskošana | **Produkta ietekme uz vidi** |

## Use Better

### Materiāli un iepakojums

| | |
|---|---|
| Iepakojums izgatavots no pārstrādāta kartona | **Jā** |
| Iepakojums bez plastmasas | **Nē** |
| ES RoHS direktīva | **Atbilst** |
| REACh regula | **Nesatur ļoti bīstamas vielas virs moteiktās normas** |

## Use Again

### Pārsaiņošana un atkārtota ražošana

| | |
|---|---|
| Cirkularitātes profils | **Nav jāveic īpašas darbības, lai nodotu otrreizējai pārstrādei** |
| Atgriešana | **Jā** |

## Dimensions Drawings

### Dimensions and Fixing

Below drawing shows a front plate with 4 cut-outs. Refer to the product characteristics to get the number of cut-outs.

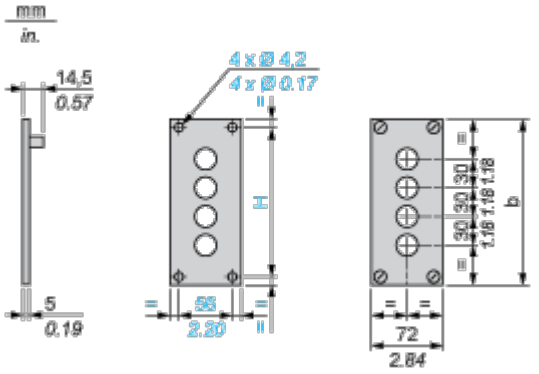


Panel cut-out

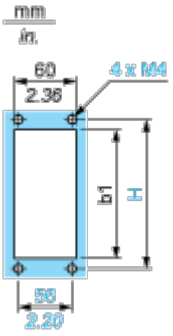


| b | | b1 | | H | |
|---|---|---|---|---|---|
| mm | in. | mm | in. | mm | in. |
| 138 | 5.43 | 110 | 4.33 | 122 | 4.80 |