Produkta datu lapa

Specifikācijas

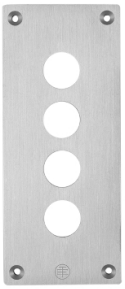

Priekšējā plāksne ar stiprinājuma skrūvēm, Harmony XAP, metāls, 4 izgriezumi, 22mm, 72 x 171 mm

XAPE304

Galvenā

Produktu klāsts	Harmony XAP
Produkta vai sastāvdaļas veids	Priekšējā plāksne ar stiprinājuma skrūvēm
Ierīces īsais nosaukums	XAPE
Produkta galamērķis	Ø 22 mm vadības un signalizācijas ierīcēm
Produkta priekšējās plāksnes izmērs	72 x 171 mm
Izgriezumu skaits	4 izgriezumi
Materiāls	Anodēts alumīnijs
Ierīces montāža	Iebūvējams
IP aizsardzības pakāpe	IP65 atbilst IEC 60529 IP65 atbilst NF C 20-010
Izturība pret ķīmiskiem aģentiem	laba noturība pret acetonu laba izturība pret spirtiem labi izturīgi pret hlorīda un fluora šķīdinātājiem labi izturīgs pret atšķaidītām minerālskābēm laba noturība pret eļļām un benzīnu laba noturība pret organiskajām skābēm laba noturība pret sāļiem

Papildinošs

Neto svars	0,115 kg

Vide

Aizsardzības ārstēšana	TH TC
Apkārtējā gaisa temperatūra uzglabāšanai	-40…70 °C
Apkārtējā gaisa temperatūra darbībai	-25…70 °C
Pārsprieguma kategorija	I klase atbilst IEC 60536 I klase atbilst NF C 20-030

Iepakošanas vienības

Pirmā iepakojuma vienības tips	PCE
Vienību skaits 1. iepakojumā	1
1. iepakojuma augstums	1,9 cm
1. iepakojuma platums	13,7 cm
1. iepakojuma garums	21,8 cm
1. iepakojuma svars	137,0 g

Ir sasniegts maksimālais saīdzināmo produktu skaits. Lūdzu, atveriet sadaļu Saīdzināt produktus #SAITE# un izdzēsiet kādu produktu, lai turpinātu.

Otrā iepakojuma vienības tips	S02
Vienību skaits 2. iepakojumā	21
2. iepakojuma augstums	15,0 cm
2. iepakojuma platums	30,0 cm
2. iepakojuma garums	40,0 cm
2. iepakojuma svars	3,195 kg

Līguma garantija

Garantija (mēnešos)	18

Environmental Data

Schneider Electric mērķis ir līdz 2050. gadam sasniegt nulles emisiju statusu, izmantojot piegādes ķēdes partnerību, zemākas ietekmes materiālus un cirkularitāti, izmantojot mūsu pašreizējo kampaņu "Use Better, Use Longer, Use Again", lai pagarinātu produktu kalpošanas laiku un to pārstrādājamību.

Environmental Data skaidrojums >

Kā mēs novērtējam produktu ilgtspēju >

Ietekme uz vidi

Kopējā dzīves cikla oglekļa pēda	**1 kg CO2 eq.**
Ražošanas posma oglekļa pēdas nospiedums [A1–A3]	**1 kg CO2 eq.**
Izplatīšanas posma oglekļa pēdas nospiedums [A4]	**0 kg CO2 eq.**
Uzstādīšanas posma oglekļa pēdas nospiedums [A5]	**0 kg CO2 eq.**
Lietošanas posma oglekļa pēdas nospiedums [B2, B3, B4, B6]	**0 kg CO2 eq.**
Dzīves cikla beigu posma oglekļa pēdas nospiedums [C1–C4]	**0 kg CO2 eq.**
Vides informācijas publiskošana	**Produkta ietekme uz vidi**

Use Better

Materiāli un iepakojums

Iepakojums izgatavots no pārstrādāta kartona	**Jā**
Iepakojums bez plastmasas	**Nē**
ES RoHS direktīva	**Atbilst**
REACh regula	**Nesatur ļoti bīstamas vielas virs moteiktās normas**

Use Again

Pārsaiņošana un atkārtota ražošana

Cirkularitātes profils	**Nav jāveic īpašas darbības, lai nodotu otrreizējai pārstrādei**
Atgriešana	**Jā**

Dimensions Drawings

Dimensions and Fixing

Below drawing shows a front plate with 4 cut-outs. Refer to the product characteristics to get the number of cut-outs.

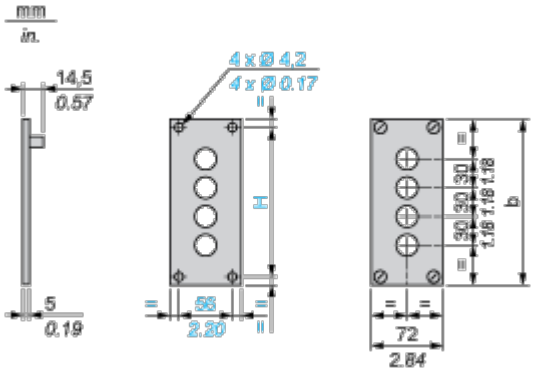

Panel cut-out

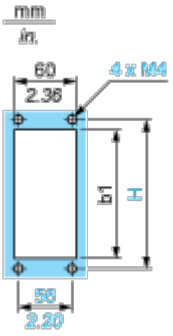

b		b1		H	
mm	in.	mm	in.	mm	in.
171	6.73	143	5.63	155	6.10