Produkta datu lapa

Specifikācijas



Putekļu aizsargs Harmony 9001K, Harmony 9001SK, zaļš, 30 mm, neapgaismotai spiedpogai

9001KU5

Galvenā

Produktu klāsts	Harmony 9001K Harmony 9001SK
Produkta vai sastāvdaļas veids	Putekļu zābaks
Aksesuāru / rezerves daļu tips	Boot
Aksesuāru / rezerves daļu kategorija	Aizsardzības piederumi
Aksesuāru / rezerves daļu pielietojums	Neapgaismota spiedpoga
Krāsa	Zaļš

Papildinošs

Produktu saderība	9001KR1U 9001KR2U 9001KR3U
Materiāls	Silikona gumija
Montāžas diametrs	30 mm
Neto svars	0,027 kg
Vāciņa/operatora vai objektīva krāsa	Zaļš
Izmērs	30 mm

Iepakošanas vienības

Pirmā iepakojuma vienības tips	PCE
Vienību skaits 1. iepakojumā	1
1. iepakojuma augstums	5,4 cm
1. iepakojuma platums	5,9 cm
1. iepakojuma garums	7,2 cm
1. iepakojuma svars	27 g
Otrā iepakojuma vienības tips	S03
Vienību skaits 2. iepakojumā	84
2. iepakojuma augstums	30 cm
2. iepakojuma platums	30 cm
2. iepakojuma garums	40 cm
2. iepakojuma svars	2,740 kg

Līguma garantija

Ir sasniegts maksimālais saīdzināmo produktu skaits. Lūdzu, atveriet sadaļu Saīdzināt produktus #SAITE# un izdzēsiet kādu produktu, lai turpinātu.

Garantija (mēnešos)	18

Environmental Data

Schneider Electric mērķis ir līdz 2050. gadam sasniegt nulles emisiju statusu, izmantojot piegādes ķēdes partnerību, zemākas ietekmes materiālus un cirkularitāti, izmantojot mūsu pašreizējo kampaņu "Use Better, Use Longer, Use Again", lai pagarinātu produktu kalpošanas laiku un to pārstrādājamību.

Environmental Data skaidrojums >

Kā mēs novērtējam produktu ilgtspēju >

Ietekme uz vidi

Vides informācijas publiskošana	Produkta ietekme uz vidi

Use Better

Materiāli un iepakojums

Iepakojums izgatavots no pārstrādāta kartona	Jā
Iepakojums bez plastmasas	Jā
SCIP numurs	3266fab5-1895-4f49-ad9c-2570b3476282
ES RoHS direktīva	Atbilst, Izmantojot Izņēmumu
REACh regula	Atsauce satur vielas virs noteiktās normas, kas rada ļoti lielas bažas

Use Again

Pārsaiņošana un atkārtota ražošana

Cirkularitātes profils	Informācija par ekspluatācijas izbeigšanu
Atgriešana	Jā
WEEE marķējums	Eiropas Savienības tirgū no šī produkta ir jāatbrīvojas, ievērojot noteiktu atkritumu savākšanas kārtību, un produkts nedrīkst nonākt sadzīves atkritumu tvertnēs.

Dimensions Drawings

Dimensions

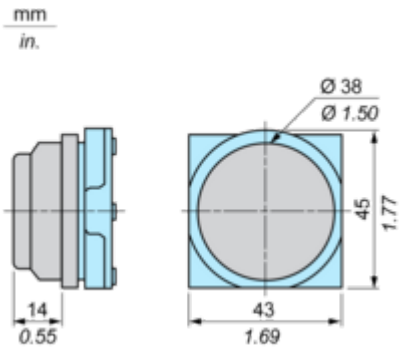

Image of product / Alternate images

Alternative






30

