# Produktdatenblatt

Spezifikationen

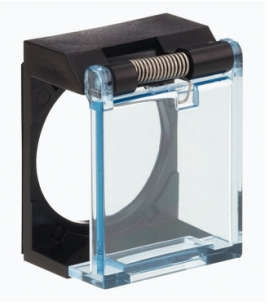

## Schutzkappe für Drucktaster, rund oder quadratisch Ø 16mm

ZB6YA001

**EAN Code: 3389110784688**

## Hauptmerkmale

| | |
|---|---|
| **Baureihe** | Harmony XB6 |
| **Zubehör / Teilebezeichnung** | Schutzklappe |
| **Zubehör / Teiletyp** | Abdeckklappe |
| **Produkt- oder Komponententyp** | Protective shutter |
| **Zubehör / Teilekategorie** | Schutzzubehör |
| **Zubehör / Zielkategorie** | Runder Knopf<br>Quadratische Taste |
| **Menge pro Satz** | Satz à 1 Stück |

## Zusatzmerkmale

| | |
|---|---|
| **Produktgewicht** | 0,003 kg |

## Verpackungseinheiten

| | |
|---|---|
| **VPE 1 Art** | PCE |
| **Anzahl der Geräte pro Packung** | 1 |
| **VPE 1 Höhe** | 2,8 cm |
| **VPE 1 Breite** | 3,9 cm |
| **VPE 1 Länge** | 5,2 cm |
| **Verpackungsgewicht (Lbs)** | 5,0 g |
| **VPE 2 Art** | S01 |
| **VPE 2 Menge** | 80 |
| **VPE 2 Höhe** | 15 cm |
| **VPE 2 Breite** | 15 cm |
| **VPE 2 Länge** | 40 cm |
| **VPE 2 Gewicht** | 535,0 g |

## Vertragliche Gewährleistung

| | |
|---|---|
| **Garantie (in Monaten)** | 18 |

Bruttopreisliste für Deutschland zuzüglich Zuschläge, Frachtkosten und Mehrwertsteuer, gültig ab dem 1. Januar 2024. Irrtum und Änderungen vorbehalten. Es gelten die AGBs der Schneider Electric GmbH.

Haftungsausschluss: Diese Dokumentation dient nicht als Ersatz für die Beurteilung der Eignung oder Verlässlichkeit dieser Produkte für bestimmte Verwendungsbereiche des Benutzers und darf nicht zu diesem Zweck verwendet werden.

## Environmental Data

Schneider Electric hat sich zum Ziel gesetzt, den Net Zero-Status bis 2050 durch Lieferkettenpartnerschaften, Materialien mit geringerer Auswirkung und Kreislaufbildung über unsere laufende Kampagne "Use Better, Use Longer, Use Again" zu erreichen, um die Lebensdauer und Recyclingfähigkeit der Produkte zu verlängern.

Erläuterung der Environmental Data >

Wie wir die Produktnachhaltigkeit bewerten >

### Umweltbilanz

| | |
|---|---|
| Total lifecycle Carbon footprint | **0.1 kg CO2 eq.** |
| $CO_2$-Fußabdruck der Herstellungsphase [A1 bis A3] | **0 kg CO2 eq.** |
| $CO_2$-Fußabdruck der Distributionsphase [A4] | **0 kg CO2 eq.** |
| $CO_2$-Fußabdruck der Installationsphase [A5] | **0 kg CO2 eq.** |
| $CO_2$-Fußabdruck der Nutzungsphase [B2, B3, B4, B6] | **0 kg CO2 eq.** |
| $CO_2$-Fußabdruck der End-of-Life-Phase [C1 bis C4] | **0 kg CO2 eq.** |
| Umweltproduktdeklaration | **Produktumweltprofil** |

## Use Better

### Materialien und Verpackung

| | |
|---|---|
| Verpackung mit Recycling-Karton | **Ja** |
| Verpackung ohne Kunststoff | **Nein** |
| EU-RoHS-Richtlinie | **Konform** |
| REACh-Verordnung | **Produkt beinhaltet besorgniserregende Stoffe (SVHC) nicht über dem Schwellwert** |

## Use Again

### Reproduktion

| | |
|---|---|
| Recyclingfähigkeitspotential in % | **0** |
| Circular Econmomy-Eignung | **Keine besonderen Recycling-Verfahren erforderlich** |
| Rücknahme | **Ja** |

## Maßzeichnungen

### Schutzhaube für quadratischen oder runden Kopf

### Abmessungen

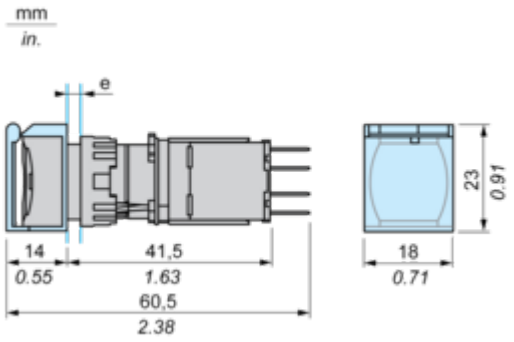


**e** Stärke der Montageplatte: 1 bis 6 mm / 0.04 bis 0.24 in.