Produktdatenblatt

Spezifikationen

Nockenschalter



K2B002ACH

EAN Code: 3389110979503

Hauptmerkmale

Baureihe	Harmony K
Produkt- oder Komponententyp	Kompletter Nockenschalter
Komponentenname	K2
[Ith] Konventioneller thermischer Strom in freier Luft	20 A
Montageort	Frontseite
Befestigungsmodus	Ø 22 mm Bohrung
Nockenschalter-Frontelement	Mit Fronttafel 45 x 45 mm
Operatortyp	Schwarz Griff, Länge = 35 mm
Verriegelung des Drehgriffs	Ohne
Ausführung des Schildes	Mit metallic Hinweistext, 0 - 1 schwarz Markierung
Funktion des Nockenschalters	Schalter
Rückgabe	Ohne
Aus-Stellung	Mit Nullstellung
Beschreibung der Pole	2P
Schaltpositionen	Rechts: 0° - 45°
Schutzart (IP)	IP65 entspricht IEC 60529

Zusatzmerkmale

Schaltwinkel	45 °
[Ui] Bemessungs-Isolationsspannung	690 V (Verschmutzungsgrad 3) entspricht IEC 60947-1
[Ithe] Konventioneller eingeschlossener thermischer Strom	16 A
elektrische Lebensdauer	200000 Zyklen AC-23 200000 Zyklen AC-3 600000 Zyklen AC-15 600000 Zyklen AC-21
Max. Betriebsrate	2,5 cyc/mn AC-21 2,5 cyc/mn AC-23 2,5 cyc/mn AC-3 8,333 cyc/mn AC-15
Kurzschlussstrom	10000 A
Kurzschlussschutz	20 A Patrone Sicherung, Typ gG
Bemessungsstoßspannungsfestigkeit [Uimp]	4 kV bei Isolierfunktion 6 kV entspricht IEC 947-1
Betrieb der Kontakte	Gestuft schaltend

Bruttopreisliste für Deutschland zuzüglich Zuschläge, Frachtkosten und Mehrwertsteuer, gültig ab dem 1. Januar 2024. Irrtum und Änderungen vorbehalten. Es gelten die AGBs der Schneider Electric GmbH.

Haftungsausschluss: Diese Dokumentation dient nicht als Ersatz für die Beurteilung der Eignung oder Verlässlichkeit dieser Produkte für bestimmte Verwendungsbereiche des Benutzers und darf nicht zu diesem Zweck verwendet werden.

Positive Öffnung	Mit
elektrische Verbindung	Klemmenanschlüsse mit unverlierbaren Schrauben flexibel, Klemmkapazität: 2 x 1,5 mm² Klemmenanschlüsse mit unverlierbaren Schrauben starr, Klemmkapazität: 1 x 2,5 mm²
Mechanische Lebensdauer	1000000 Zyklen
CAD-Gesamtbreite	45 mm
CAD-Gesamthöhe	50 mm
CAD-Gesamttiefe	49 mm
Produktgewicht	0,133 kg

Montage

Standards	IEC 60947-3 für Stromkreis IEC 60947-5-1 für Steuerkreis CENELEC EN 50013 GB/T 14048.5 für Steuerkreis GB/T 14048.3 für Stromkreis
Produktzertifizierungen	CSA 240 V 3 hp 3 Phasen 2 -Pol(e) UL 240 V 0,33 hp 1 Phase 2 -Pol(e) CSA 240 V 1 hp 1 Phase UL 240 V 1 hp 3 Phasen CCC
Beschichtung	TC
Umgebungstemperatur bei Betrieb	-25…55 °C
Umgebungstemperatur bei Lagerung	-40…70 °C
Stoßfestigkeit	30 gn entspricht IEC 68-2-27
Vibrationsfestigkeit	5 gn entspricht IEC 68-2-6 (f = 10…150 Hz)
Überspannungskategorie	Klasse II entspricht IEC 536 Klasse II entspricht NF C 20-030

Verpackungseinheiten

VPE 1 Art	PCE
Anzahl der Geräte pro Packung	1
VPE 1 Höhe	6,700 cm
VPE 1 Breite	6,800 cm
VPE 1 Länge	11,600 cm
Verpackungsgewicht (Lbs)	146,000 g
VPE 2 Art	S01
VPE 2 Menge	10
VPE 2 Höhe	15 cm
VPE 2 Breite	15 cm
VPE 2 Länge	40 cm
VPE 2 Gewicht	1,662 kg

Vertragliche Gewährleistung

Garantie (in Monaten)	18

Environmental Data

Schneider Electric hat sich zum Ziel gesetzt, den Net Zero-Status bis 2050 durch Lieferkettenpartnerschaften, Materialien mit geringerer Auswirkung und Kreislaufbildung über unsere laufende Kampagne "Use Better, Use Longer, Use Again" zu erreichen, um die Lebensdauer und Recyclingfähigkeit der Produkte zu verlängern.

Erläuterung der Environmental Data >

Wie wir die Produktnachhaltigkeit bewerten >

Umweltbilanz

Umweltproduktdeklaration	Produktumweltprofil

Use Better

Materialien und Verpackung

Verpackung mit Recycling-Karton	**Nein**
Verpackung ohne Kunststoff	**Nein**
EU-RoHS-Richtlinie	Konform
REACh-Verordnung	Produkt beinhaltet besorgniserregende Stoffe (SVHC) nicht über dem Schwellwert

Use Again

Reproduktion

Circular Econmomy-Eignung	**Keine besonderen Recycling-Verfahren erforderlich**
Rücknahme	**Ja**
WEEE-Kennzeichnung	**Das Produkt muss entsprechend bestimmter Hinweise auf Märkten der Europäischen Union entsorgt werden und darf nicht in Haushaltsabfälle gelangen.**

Maßzeichnungen

Bedienknopf und -gehäuse mit Kunststoffsockel

Frontseitige Montage über Bohrung Ø 22 mm / 0.87 in.

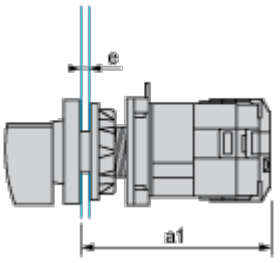

a1 70,5 mm / 2.78 in.

e Stärke der Trägerplatte: 1 mm bis 6 mm / 0.039 in. bis 0.24 in.

Technische Beschreibung

Verbindungspositionen (werkseitige Vormontage)

Schaltbild für 1- bis 6-polige Schalter

Die jeweilige Polanzahl ist von den Produkteigenschaften abhängig.

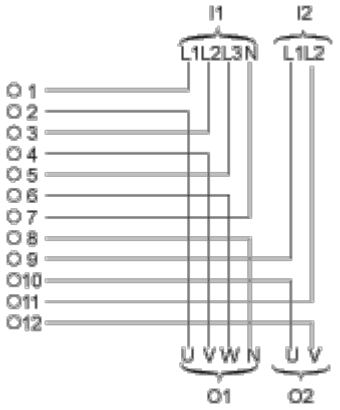

I1 Eingang 1

I2 Eingang 2

O1 Ausgang 1

O2 Ausgang 2

Markierung



Winkelstellung des Schalters

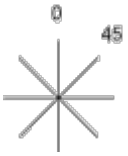

Schaltprogramm

Schaltbild für 1- bis 6-polige Schalter

Die jeweilige Polanzahl ist von den Produkteigenschaften abhängig.

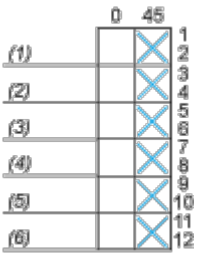

(1) 1 Pol

(2) 2 Pole

(3) 3 Pole

(4) 4 Pole

(5) 5 Pole

(6) 6 Pole

Konventionen für die Schaltprogrammdarstellung

Kontakt geschlossen

Kontakt geschlossen in 2 Positionen und gehalten zwischen den 2 Position

Versiegelte Baugruppe zur autom. aufrechterhaltene Steuerung

Überlappende Kontakte

Federrückstellposition: Bei einem Schaltwinkel von 90° erfolgt eine Federrückstellung von mehr als 30° hinter die letzte Position (für maximal 3 gleichzeitige Kontakte).

Beispiel:

