# Produkta datu lapa

Specifikācijas



## Izciļņa slēdzis, Harmony K, 22mm, plastmasa, 2 poli, 2 pozīcijas, 45 grādi, 20A, 45x45mm, metāla leģenda, marķēts 0/1, 35mm melns rokturis

K2B002ACH

## Galvenā

| | |
|---|---|
| **Produktu klāsts** | Harmonija K |
| **Produkta vai sastāvdaļas veids** | Pilnīgs izciļņa slēdzis |
| **Komponenta nosaukums** | K2 |
| **[Ith] parastā brīvā gaisa termiskā strāva** | 20 A |
| **Montāžas vieta** | Priekšā |
| **Fiksācijas režīms** | Ø 22 mm caurums |
| **Izciļņa slēdža galvas tips** | ar priekšējo plāksni 45 x 45 mm |
| **Operatora veids** | melns rokturis , garums = 35 mm |
| **Rotācijas roktura piekaramā atslēga** | Bez |
| **Leģendas prezentācija** | ar metālisks , 0 - 1 melns |
| **Cam slēdža funkcija** | Slēdzis |
| **Atgriezties** | Bez |
| **Izslēgta pozīcija** | Ar izslēgtu pozīciju |
| **Polu apraksts** | 2P |
| **Pozīciju maiņa** | Pa labi: 0° - 45° |
| **IP aizsardzības pakāpe** | IP65 atbilst IEC 60529 |

## Papildinošs

| | |
|---|---|
| **Pārslēgšanas leņķis** | 45 ° |
| **[Ui] nominālais izolācijas spriegums** | 690 V (piesārņojuma pakāpe 3) atbilst IEC 60947-1 |
| **[Ithe] parastā slēgtā termiskā strāva** | 16 A |
| **Elektriskā izturība** | 200000 cikli AC-23<br>200000 cikli AC-3<br>600000 cikli AC-15<br>600000 cikli AC-21 |
| **Maksimālais darbības ātrums** | 2,5 cikls/mn AC-21<br>2,5 cikls/mn AC-23<br>2,5 cikls/mn AC-3<br>8,333 cikls/mn AC-15 |
| **Īssavienojuma strāva** | 10000 A |
| **Aizsardzība pret īssavienojumu** | 20 A kārtridžs drošinātājs , tips gG |
| **[Uimp] nominālais impulsu izturības spriegums** | 4 kV izolācijas funkcijā<br>6 kV atbilst IEC 947-1 |
| **Kontakta darbība** | Lēns pārtraukums |

Ir sasniegts maksimālais saīdzināmo produktu skaits. Lūdzu, atveriet sadaļu Saīdzināt produktus #SAITE# un izdzēsiet kādu produktu, lai turpinātu.

| | |
|---|---|
| **Pozitīvs atvērums** | Ar |
| **Elektrības pieslēgums** | fiksācijas skrūvju spailes elastīgs , iespīlēšanas jauda: 2 x 1,5 mm²<br>fiksācijas skrūvju spailes ciets , iespīlēšanas jauda: 1 x 2,5 mm² |
| **Mehāniskā izturība** | 1000000 cikli |
| **CAD kopējais platums** | 45 mm |
| **CAD kopējais augstums** | 50 mm |
| **CAD kopējais dziļums** | 49 mm |
| **Neto svars** | 0,133 kg |

## Vide

| | |
|---|---|
| **Standarti** | IEC 60947-3 priekš strāvas ķēde<br>IEC 60947-5-1 priekš vadības ķēde<br>CENELEC EN 50013<br>GB/T 14048.5 priekš vadības ķēde<br>GB/T 14048.3 priekš strāvas ķēde |
| **Produktu sertifikāti** | CSA 240 V 3 hp 3 fāzes 2 - stabs(-i)<br>UL 240 V 0,33 hp 1 fāze 2 - stabs(-i)<br>CSA 240 V 1 hp 1 fāze<br>UL 240 V 1 hp 3 fāzes<br>CCC |
| **Aizsardzības ārstēšana** | TC |
| **Apkārtējā gaisa temperatūra darbībai** | -25…55 °C |
| **Apkārtējā gaisa temperatūra uzglabāšanai** | -40…70 °C |
| **Triecienizturība** | 30 gn atbilst IEC 68-2-27 |
| **Vibrācijas pretestība** | 5 gn (f = 10…150 Hz) atbilst IEC 68-2-6 |
| **Pārsprieguma kategorija** | II klase atbilst IEC 536<br>II klase atbilst NF C 20-030 |

## Iepakošanas vienības

| | |
|---|---|
| **Pirmā iepakojuma vienības tips** | PCE |
| **Vienību skaits 1. iepakojumā** | 1 |
| **1. iepakojuma augstums** | 6,700 cm |
| **1. iepakojuma platums** | 6,800 cm |
| **1. iepakojuma garums** | 11,600 cm |
| **1. iepakojuma svars** | 146,000 g |
| **Otrā iepakojuma vienības tips** | S01 |
| **Vienību skaits 2. iepakojumā** | 10 |
| **2. iepakojuma augstums** | 15,000 cm |
| **2. iepakojuma platums** | 15,000 cm |
| **2. iepakojuma garums** | 40,000 cm |
| **2. iepakojuma svars** | 1,662 kg |

## Līguma garantija

| | |
|---|---|
| **Garantija (mēnešos)** | 18 |

## Environmental Data

Schneider Electric mērķis ir līdz 2050. gadam sasniegt nulles emisiju statusu, izmantojot piegādes ķēdes partnerību, zemākas ietekmes materiālus un cirkularitāti, izmantojot mūsu pašreizējo kampaņu "Use Better, Use Longer, Use Again", lai pagarinātu produktu kalpošanas laiku un to pārstrādājamību.

Environmental Data skaidrojums >

Kā mēs novērtējam produktu ilgtspēju >

### Ietekme uz vidi

| | |
|---|---|
| Vides informācijas publiskošana | Produkta ietekme uz vidi |

## Use Better

### Materiāli un iepakojums

| | |
|---|---|
| Iepakojums izgatavots no pārstrādāta kartona | Nē |
| Iepakojums bez plastmasas | Nē |
| ES RoHS direktīva | Atbilst |
| REACh regula | Nesatur ļoti bīstamas vielas virs moteiktās normas |

## Use Again

### Pārsaiņošana un atkārtota ražošana

| | |
|---|---|
| Cirkularitātes profils | Nav jāveic īpašas darbības, lai nodotu otrreizējai pārstrādei |
| Atgriešana | Jā |
| WEEE marķējums | Eiropas Savienības tirgū no šī produkta ir jāatbrīvojas, ievērojot noteiktu atkritumu savākšanas kārtību, un produkts nedrīkst nonākt sadzīves atkritumu tvertnēs. |

Dimensions Drawings

## Operating Head and Body with Plastic Base

### Front Mounting by Ø 22 mm/0.87 in. Hole

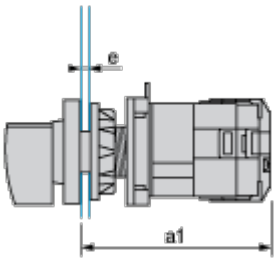


a1 70.5 mm/2.78 in.

e support panel thickness 1 mm to 6 mm./0.039 in. to 0.24 in.

Technical Description

## Link Positions (Factory Mounted)

### Diagram for 1 to 6-pole Switches

Select the number of poles according to the product characteristics.

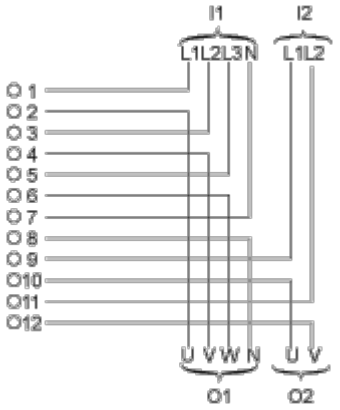


I1 Input 1

I2 Input 2

O1 Output 1

O2 Output 2

## Marking



## Angular Position of Switch

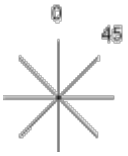

## Switching Program

### Diagram for 1 to 6-pole Switches

Select the number of poles according to the product characteristics.

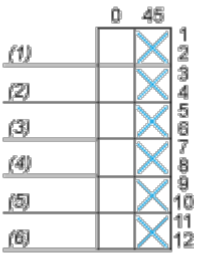


(1) 1-pole

(2) 2-pole

(3) 3-pole

(4) 4-pole

(5) 5-pole

(6) 6-pole

## Convention Used for Switching Program Representation

Contact closed

Contact closed in 2 positions and maintained between the 2 positions

Sealed assembly for auto-maintain control

Overlapping contacts

Spring return position: for a switching angle of 90°, spring return is over 30° after the last position (for a maximum of 3 simultaneous contacts).

Example:

