Produktdatenblatt

Spezifikationen



UMSCHALTER

K2F003ULH

EAN Code: 3389110979800

Hauptmerkmale

Baureihe	Harmony K
Produkt- oder Komponententyp	Kompletter Nockenschalter
Komponentenname	K2
[Ith] Konventioneller thermischer Strom in freier Luft	20 A
Produktmontage	Frontmontage
Befestigungsmodus	Multi-Befestigung
Nockenschalter-Frontelement	Mit Fronttafel 45 x 45 mm
Operatortyp	Schwarz Griff, Länge = 35 mm
Verriegelung des Drehgriffs	Ohne
Ausführung des Schildes	Mit metallic Hinweistext, 2 - 0 - 1 schwarz Markierung
Funktion des Nockenschalters	Umschalter
Rückgabe	Ohne
Aus-Stellung	Mit Nullstellung
Beschreibung der Pole	3P
Schaltpositionen	Rechts: 0° - 45° Links: 0° - 315°
Schutzart (IP)	IP40 entspricht IEC 60529

Zusatzmerkmale

Schaltwinkel	45 °
[Ui] Bemessungs-Isolationsspannung	690 V (Verschmutzungsgrad 3) entspricht IEC 60947-1
[Ithe] Konventioneller eingeschlossener thermischer Strom	16 A
elektrische Lebensdauer	200000 Zyklen AC-23 200000 Zyklen AC-3 600000 Zyklen AC-15 600000 Zyklen AC-21
Max. Betriebsrate	2,5 cyc/mn AC-21 2,5 cyc/mn AC-23 2,5 cyc/mn AC-3 8,333 cyc/mn AC-15
Kurzschlussstrom	10000 A
Kurzschlussschutz	20 A Patrone Sicherung, Typ gG
Bemessungsstoßspannungsfestigkeit [Uimp]	4 kV bei Isolierfunktion 6 kV entspricht IEC 947-1
Betrieb der Kontakte	Gestuft schaltend

Bruttopreisliste für Deutschland zuzüglich Zuschläge, Frachtkosten und Mehrwertsteuer, gültig ab dem 1. Januar 2024. Irrtum und Änderungen vorbehalten. Es gelten die AGBs der Schneider Electric GmbH.

Haftungsausschluss: Diese Dokumentation dient nicht als Ersatz für die Beurteilung der Eignung oder Verlässlichkeit dieser Produkte für bestimmte Verwendungsbereiche des Benutzers und darf nicht zu diesem Zweck verwendet werden.

Positive Öffnung	Mit
elektrische Verbindung	Klemmenanschlüsse mit unverlierbaren Schrauben flexibel, Klemmkapazität: 2 x 1,5 mm² Klemmenanschlüsse mit unverlierbaren Schrauben starr, Klemmkapazität: 1 x 2,5 mm²
Mechanische Lebensdauer	1000000 Zyklen
CAD-Gesamtbreite	45 mm
CAD-Gesamthöhe	45 mm
CAD-Gesamttiefe	97 mm
Produktgewicht	0,17 kg

Montage

Standards	IEC 60947-3 für Stromkreis IEC 60947-5-1 für Steuerkreis CENELEC EN 50013
Produktzertifizierungen	CSA 240 V 3 hp 3 Phasen 2 Pol(e) UL 240 V 0,33 hp 1 Phase 2 Pol(e) CSA 240 V 1 hp 1 Phase UL 240 V 1 hp 3 Phasen
Beschichtung	TC
Umgebungstemperatur bei Betrieb	-25…55 °C
Umgebungstemperatur bei Lagerung	-40…70 °C
Stoßfestigkeit	30 gn entspricht IEC 68-2-27
Vibrationsfestigkeit	5 gn entspricht IEC 68-2-6 (f = 10…150 Hz)
Schutzklasse für Stromschläge	Klasse II conforming to IEC 536 Klasse II

Verpackungseinheiten

VPE 1 Art	PCE
Anzahl der Geräte pro Packung	1
VPE 1 Höhe	6,500 cm
VPE 1 Breite	6,500 cm
VPE 1 Länge	11,000 cm
Verpackungsgewicht (Lbs)	177,300 g
VPE 2 Art	S01
VPE 2 Menge	10
VPE 2 Höhe	15 cm
VPE 2 Breite	15 cm
VPE 2 Länge	40 cm
VPE 2 Gewicht	1,904 kg
VPE 3 Art	P06
VPE 3 Menge	320
VPE 3 Höhe	75,000 cm
VPE 3 Breite	80,000 cm
VPE 3 Länge	60,000 cm

VPE 3 Gewicht	68,931 kg

Vertragliche Gewährleistung

Garantie (in Monaten)	18

Environmental Data

Schneider Electric hat sich zum Ziel gesetzt, den Net Zero-Status bis 2050 durch Lieferkettenpartnerschaften, Materialien mit geringerer Auswirkung und Kreislaufbildung über unsere laufende Kampagne "Use Better, Use Longer, Use Again" zu erreichen, um die Lebensdauer und Recyclingfähigkeit der Produkte zu verlängern.

Erläuterung der Environmental Data >

Wie wir die Produktnachhaltigkeit bewerten >

Umweltbilanz

Total lifecycle Carbon footprint	**4 kg CO2 eq.**
CO_2-Fußabdruck der Herstellungsphase [A1 bis A3]	**3 kg CO2 eq.**
CO_2-Fußabdruck der Distributionsphase [A4]	**0.1 kg CO2 eq.**
CO_2-Fußabdruck der Installationsphase [A5]	**0 kg CO2 eq.**
CO_2-Fußabdruck der Nutzungsphase [B2, B3, B4, B6]	**0 kg CO2 eq.**
CO_2-Fußabdruck der End-of-Life-Phase [C1 bis C4]	**0.2 kg CO2 eq.**
Umweltproduktdeklaration	**Produktumweltprofil**

Use Better

Materialien und Verpackung

Verpackung mit Recycling-Karton	**Nein**
Verpackung ohne Kunststoff	**Nein**
EU-RoHS-Richtlinie	**Konform**
REACh-Verordnung	**Produkt beinhaltet besorgniserregende Stoffe (SVHC) nicht über dem Schwellwert**

Use Again

Reproduktion

Recyclingfähigkeitspotential in %	**39**
Circular Econmomy-Eignung	**Keine besonderen Recycling-Verfahren erforderlich**
Rücknahme	**Ja**
WEEE-Kennzeichnung	**Das Produkt muss entsprechend bestimmter Hinweise auf Märkten der Europäischen Union entsorgt werden und darf nicht in Haushaltsabfälle gelangen.**

Maßzeichnungen

Bedienknopf und -gehäuse

Frontseitige Montage mit „Mehrfachbefestigung“

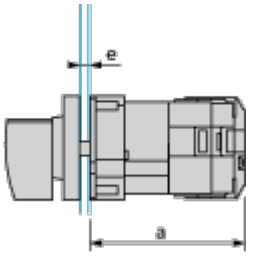

a 73 mm / 2.87 in.

e Stärke der Trägerplatte: 1 mm bis 6 mm / 0.039 in. bis 0.24 in.

Technische Beschreibung

Verbindungspositionen (werkseitige Vormontage)

Schaltbild für 1- bis 4-polige Schalter

Die jeweilige Polanzahl ist von den Produkteigenschaften abhängig.

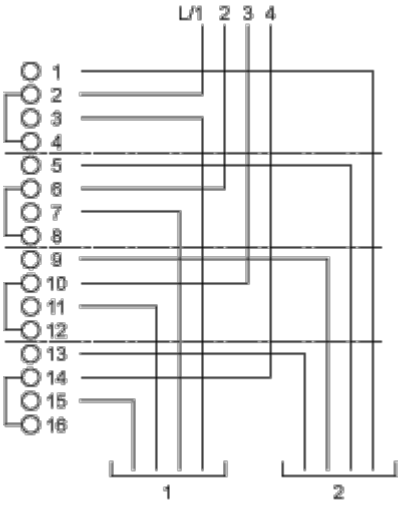

Markierung

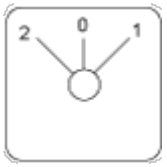

Winkelstellung des Schalters

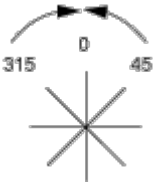

Schaltprogramm

Schaltbild für 1- bis 4-polige Schalter

Die jeweilige Polanzahl ist von den Produkteigenschaften abhängig.

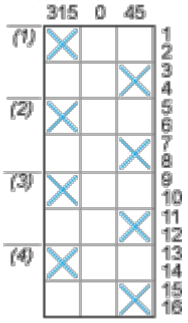

(1) 1 Pol

(2) 2 Pole

(3) 3 Pole

(4) 4 Pole

Konventionen für die Schaltprogrammdarstellung

Kontakt geschlossen

Kontakt geschlossen in 2 Positionen und gehalten zwischen den 2 Position

Versiegelte Baugruppe zur autom. aufrechterhaltene Steuerung

Überlappende Kontakte

Federrückstellposition: Bei einem Schaltwinkel von 90° erfolgt eine Federrückstellung von mehr als 30° hinter die letzte Position (für maximal 3 gleichzeitige Kontakte).

Beispiel:

