Produkta datu lapa

Specifikācijas



Pārslēdzējs, Harmony K, 22mm, plastmasas, 1 pols, 2 pozīcijas, 30 grādi, 12A, 45x45mm, metāla uzraksts, marķējums 1/2, 35mm, melns rokturis

K1B011ULH

Galvenā

Produktu klāsts	Harmonija K
Produkta vai sastāvdaļas veids	Pilnīgs izciļņa slēdzis
Komponenta nosaukums	K1
[Ith] parastā brīvā gaisa termiskā strāva	12 A
Produkta montāža	Priekšējais stiprinājums
Fiksācijas režīms	Multifiksēšana
Izciļņa slēdža galvas tips	ar priekšējo plāksni 45 x 45 mm
Operatora veids	melns rokturis , garums = 35 mm
Rotācijas roktura piekaramā atslēga	Bez
Leģendas prezentācija	ar metālisks , 1:2 melns
Cam slēdža funkcija	Pārslēgšanas slēdzis
Atgriezties	Bez
Izslēgta pozīcija	Bez izslēgtās pozīcijas
Polu apraksts	1P
Pozīciju maiņa	Pa kreisi: 330° Pa labi: 30°
IP aizsardzības pakāpe	IP40 atbilst IEC 60529

Papildinošs

Pārslēgšanas leņķis	30 °
[Ui] nominālais izolācijas spriegums	690 V (piesārņojuma pakāpe 3) atbilst IEC 60947-1
[Ithe] parastā slēgtā termiskā strāva	10 A
Nominālā darba jauda W	10500 W AC-21 , 500...660 V 3 fāzes atbilst IEC 947-3 1100 W AC-3 , 230 V 3 fāzes atbilst IEC 947-3 1500 W AC-23A , 230 V 3 fāzes atbilst IEC 947-3 1500 W AC-3 , 400 V 1 fāze atbilst IEC 947-3 1500 W AC-3 , 400 V 3 fāzes atbilst IEC 947-3 1500 W AC-3 , 500 V 3 fāzes atbilst IEC 947-3 1500 W AC-3 , 690 V 3 fāzes atbilst IEC 947-3 2200 W AC-23A , 400 V 3 fāzes atbilst IEC 947-3 2200 W AC-23A , 500 V 3 fāzes atbilst IEC 947-3 2200 W AC-23A , 690 V 3 fāzes atbilst IEC 947-3 4800 W AC-21 , 230 V 3 fāzes atbilst IEC 947-3 600 W AC-3 , 230 V 1 fāze atbilst IEC 947-3 8300 W AC-21 , 400 V 3 fāzes atbilst IEC 947-3

Ir sasniegts maksimālais saīdzināmo produktu skaits. Lūdzu, atveriet sadaļu Saīdzināt produktus #SAITE# un izdzēsiet kādu produktu, lai turpinātu.

[Ie] nominālā darba strāva AC	1,8 Apie 690 V AC-3 3 fāzes atbilst IEC 947-3 2,8 Apie 500 V AC-3 3 fāzes atbilst IEC 947-3 2,8 Apie 690 V AC-23A 3 fāzes atbilst IEC 947-3 3,3 Apie 400 V AC-3 3 fāzes atbilst IEC 947-3 3,8 Apie 500 V AC-23A 3 fāzes atbilst IEC 947-3 4,6 Apie 230 V AC-3 3 fāzes atbilst IEC 947-3 4,8 Apie 400 V AC-23A 3 fāzes atbilst IEC 947-3 5,6 Apie 230 V AC-23A 3 fāzes atbilst IEC 947-3 1 Apie 500 V AC-15 atbilst IEC 947-5-1 2 Apie 400 V AC-15 atbilst IEC 947-5-1 3 Apie 230 V AC-15 atbilst IEC 947-5-1
Elektriskā izturība	1000000 cikli AC-15 1000000 cikli AC-21 500000 cikli AC-23 500000 cikli AC-3
Maksimālais darbības ātrums	2,5 cikls/mn AC-21 2,5 cikls/mn AC-23 2,5 cikls/mn AC-3 8,333 cikls/mn AC-15
Īssavienojuma strāva	10000 A
Aizsardzība pret īssavienojumu	16 A kārtridžs drošinātājs , tips gG
[Uimp] nominālais impulsu izturības spriegums	4 kV izolācijas funkcijā 6 kV atbilst IEC 947-1
Kontakta darbība	Lēns pārtraukums
Pozitīvs atvērums	Ar
Elektrības pieslēgums	fiksācijas skrūvju spailes elastīgs , iespīlēšanas jauda: 2 x 1,5 mm² fiksācijas skrūvju spailes ciets , iespīlēšanas jauda: 1 x 2,5 mm²
Mehāniskā izturība	1000000 cikli
CAD kopējais platums	45 mm
CAD kopējais augstums	45 mm
CAD kopējais dziļums	77 mm
Neto svars	0,115 kg

Vide

Standarti	IEC 60947-3 priekš strāvas ķēde IEC 60947-5-1 priekš vadības ķēde CENELEC EN 50013
Produktu sertifikāti	CSA 240 V 3 hp 3 fāzes 2 stabs(-i) UL 240 V 0,33 hp 1 fāze 2 stabs(-i) CSA 240 V 1 hp 1 fāze UL 240 V 1 hp 3 fāzes
Aizsardzības ārstēšana	TC
Apkārtējā gaisa temperatūra darbībai	-25…55 °C
Apkārtējā gaisa temperatūra uzglabāšanai	-40…70 °C
Triecienizturība	30 gn atbilst IEC 68-2-27
Vibrācijas pretestība	5 gn (f = 10…150 Hz) atbilst IEC 68-2-6
Elektrības trieciena aizsardzības klase	II klase conforming to IEC 536 II klase

Iepakošanas vienības

Pirmā iepakojuma vienības tips	PCE
Vienību skaits 1. iepakojumā	1
1. iepakojuma augstums	6,500 cm

1. iepakojuma platums	6,500 cm
1. iepakojuma garums	11,000 cm
1. iepakojuma svars	133,000 g
Otrā iepakojuma vienības tips	S01
Vienību skaits 2. iepakojumā	10
2. iepakojuma augstums	15,000 cm
2. iepakojuma platums	15,000 cm
2. iepakojuma garums	40,000 cm
2. iepakojuma svars	1,469 kg
Trešā iepakojuma vienības tips	P06
Vienību skaits 3. iepakojumā	320
3. iepakojuma augstums	75,000 cm
3. iepakojuma platums	60,000 cm
3. iepakojuma garums	80,000 cm
3. iepakojuma svars	55,136 kg

Līguma garantija

Garantija (mēnešos)	18

Environmental Data

Schneider Electric mērķis ir līdz 2050. gadam sasniegt nulles emisiju statusu, izmantojot piegādes ķēdes partnerību, zemākas ietekmes materiālus un cirkularitāti, izmantojot mūsu pašreizējo kampaņu "Use Better, Use Longer, Use Again", lai pagarinātu produktu kalpošanas laiku un to pārstrādājamību.

Environmental Data skaidrojums >

Kā mēs novērtējam produktu ilgtspēju >

Ietekme uz vidi

Vides informācijas publiskošana	Produkta ietekme uz vidi

Use Better

Materiāli un iepakojums

Iepakojums izgatavots no pārstrādāta kartona	Nē
Iepakojums bez plastmasas	Nē
ES RoHS direktīva	Atbilst
REACh regula	Nesatur ļoti bīstamas vielas virs moteiktās normas

Use Again

Pārsaiņošana un atkārtota ražošana

Cirkularitātes profils	Nav jāveic īpašas darbības, lai nodotu otrreizējai pārstrādei
Atgriešana	Jā
WEEE marķējums	Eiropas Savienības tirgū no šī produkta ir jāatbrīvojas, ievērojot noteiktu atkritumu savākšanas kārtību, un produkts nedrīkst nonākt sadzīves atkritumu tvertnēs.

Dimensions Drawings

Operating Head and Body

Front Mounting "Multi-Fixing"

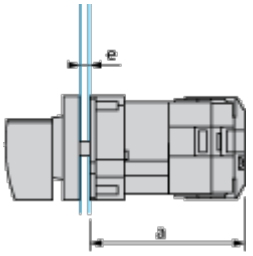

a 53 mm/2.09 in.

e support panel thickness 1 mm to 6 mm./0.039 in. to 0.24 in.

Technical Description

Link Positions (Factory Mounted)

Diagram for 1 to 4-pole Switches

Select the number of poles according to the product characteristics.

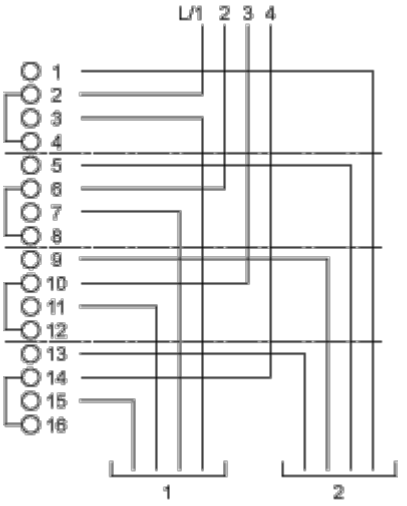

Marking

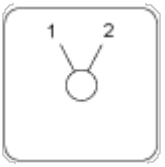

Angular Position of Switch

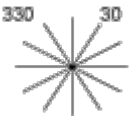

Switching Program

Diagram for 1 to 4-pole Switches

Select the number of poles according to the product characteristics.

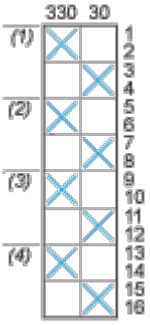

(1) 1-pole

(2) 2-pole

(3) 3-pole

(4) 4-pole

Convention Used for Switching Program Representation

Contact closed

Contact closed in 2 positions and maintained between the 2 positions

Sealed assembly for auto-maintain control

Overlapping contacts

Spring return position: for a switching angle of 90°, spring return is over 30° after the last position (for a maximum of 3 simultaneous contacts).

Example:

