Produkta datu lapa

Specifikācijas



Izciļņa pārslēgšanas slēdzis, Harmony K, 16mm vai 22mm, plastmasa, 3 poli, pozīcija 0s, 30 grādi, 10A, 30x30mm, marķējums 0/1/2/3

K10F013QCH

Galvenā

Produktu klāsts	Harmonija K
Produkta vai sastāvdaļas veids	Pilnīgs izciļņa slēdzis
Komponenta nosaukums	K10
[Ith] parastā brīvā gaisa termiskā strāva	10 A
Produkta montāža	Priekšējais stiprinājums
Fiksācijas režīms	Ø 16 vai 22 mm caurums
Izciļņa slēdža galvas tips	ar priekšējo plāksni 30 x 30 mm
Operatora veids	melns rokturis
Rotācijas roktura piekaramā atslēga	Bez
Leģendas prezentācija	ar metālisks , 0 - 1 - 2 - 3 melns
Cam slēdža funkcija	Pakāpju slēdzis
Atgriezties	Bez
Izslēgta pozīcija	Ar izslēgtu pozīciju
Polu apraksts	2P
Pozīciju maiņa	Pa labi: 270° - 315° - 0° - 45°
IP aizsardzības pakāpe	kontaktu bloks : IP20 operācijas galva : IP65 atbilst IEC 60529

Papildinošs

Pakāpju skaits	3
Pārslēgšanas leņķis	45 °
[Ui] nominālais izolācijas spriegums	440 V (piesārņojuma pakāpe 3) atbilst IEC 60947-1
Nominālā darba jauda W	370 W AC-23A , 110/120 V 1 fāze 750 W AC-23A , 220/240 V 1 fāze
Nominālā jauda ZS	0,33 hppie 110/120 V AC , 1 fāze 0,75 hppie 220/240 V AC , 1 fāze
[Ie] nominālā darba strāva AC	10 Apie 400 V AC-1 10 Apie 400 V AC-21A 3 Apie 240 V AC-15 6 Apie 120 V AC-15
[Ie] nominālā darba strāva DC	10 Apie 24 V pretestības 0,3 Apie 220 V pretestības 0,7 Apie 110 V pretestības
Elektriskā izturība	100000000 cikli

Ir sasniegts maksimālais saīdzināmo produktu skaits. Lūdzu, atveriet sadaļu Saīdzināt produktus #SAITE# un izdzēsiet kādu produktu, lai turpinātu.

Aizsardzība pret īssavienojumu	10 A kārtridžs drošinātājs , tips gG
[Uimp] nominālais impulsu izturības spriegums	4 kV atbilst IEC 60947-1
Kontakta darbība	Lēns pārtraukums
Elektrības pieslēgums	fiksācijas skrūvju spailes , iespīlēšanas jauda: 2 x 1,5 mm²
Mehāniskā izturība	1000000 cikli
CAD kopējais platums	30 mm
CAD kopējais augstums	30 mm
CAD kopējais dziļums	100 mm
Neto svars	0,055 kg

Vide

Standarti	CENELEC EN 50013 EN/IEC 60947-3 EN/IEC 60947-5-1
Produktu sertifikāti	cULus
Aizsardzības ārstēšana	TC
Apkārtējā gaisa temperatūra darbībai	-20…55 °C
Apkārtējā gaisa temperatūra uzglabāšanai	-40…70 °C
Elektrības trieciena aizsardzības klase	II klase conforming to IEC 60536

Iepakošanas vienības

Pirmā iepakojuma vienības tips	PCE
Vienību skaits 1. iepakojumā	1
1. iepakojuma augstums	10,5 cm
1. iepakojuma platums	4,1 cm
1. iepakojuma garums	4,0 cm
1. iepakojuma svars	77,0 g
Otrā iepakojuma vienības tips	S02
Vienību skaits 2. iepakojumā	65
2. iepakojuma augstums	15,0 cm
2. iepakojuma platums	30,0 cm
2. iepakojuma garums	40,0 cm
2. iepakojuma svars	5,328 kg

Līguma garantija

Garantija (mēnešos)	18

Environmental Data

Schneider Electric mērķis ir līdz 2050. gadam sasniegt nulles emisiju statusu, izmantojot piegādes ķēdes partnerību, zemākas ietekmes materiālus un cirkularitāti, izmantojot mūsu pašreizējo kampaņu "Use Better, Use Longer, Use Again", lai pagarinātu produktu kalpošanas laiku un to pārstrādājamību.

Environmental Data skaidrojums >

Kā mēs novērtējam produktu ilgtspēju >

Ietekme uz vidi

Kopējā dzīves cikla oglekļa pēda	**0.7 kg CO2 eq.**
Ražošanas posma oglekļa pēdas nospiedums [A1–A3]	**0.5 kg CO2 eq.**
Izplatīšanas posma oglekļa pēdas nospiedums [A4]	**0 kg CO2 eq.**
Uzstādīšanas posma oglekļa pēdas nospiedums [A5]	**0 kg CO2 eq.**
Lietošanas posma oglekļa pēdas nospiedums [B2, B3, B4, B6]	**0 kg CO2 eq.**
Dzīves cikla beigu posma oglekļa pēdas nospiedums [C1–C4]	**0.1 kg CO2 eq.**
Vides informācijas publiskošana	**Produkta ietekme uz vidi**

Use Better

Materiāli un iepakojums

Iepakojums izgatavots no pārstrādāta kartona	**Jā**
Iepakojums bez plastmasas	**Jā**
ES RoHS direktīva	**Atbilst**
REACh regula	**Nesatur ļoti bīstamas vielas virs moteiktās normas**

Use Again

Pārsaiņošana un atkārtota ražošana

Pārstrādājamības potenciāls, %	**40**
Cirkularitātes profils	**Nav jāveic īpašas darbības, lai nodotu otrreizējai pārstrādei**
Atgriešana	**Jā**
WEEE marķējums	**Eiropas Savienības tirgū no šī produkta ir jāatbrīvojas, ievērojot noteiktu atkritumu savākšanas kārtību, un produkts nedrīkst nonākt sadzīves atkritumu tvertnēs.**

Dimensions Drawings

Cam Switch

Front Mounting by Ø16 mm/0.63 in. or Ø 22 mm/0.87 in. hole

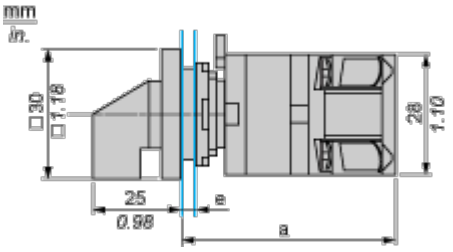

a 75 mm/2.95 in.

e support panel thickness: 0.5 mm to 5 mm/0.02 in. to 0.2 in.

Mounting and Clearance

Cam Switch

Ø 16 mm/0.63 in. and Ø 22 mm/0.87 in. Panel Cut-outs

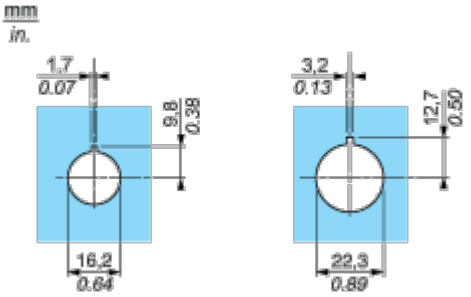

Technical Description

Link Positions (Factory Mounted)

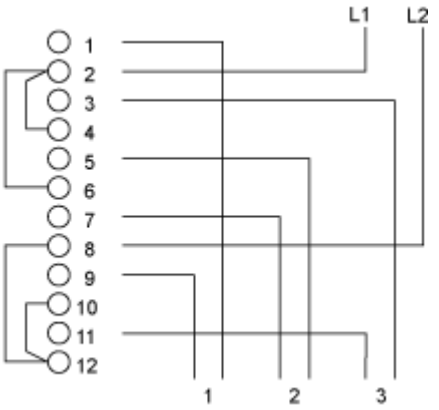

Marking

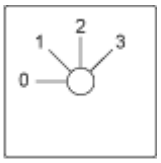

Angular Position of Switch



Switching Program

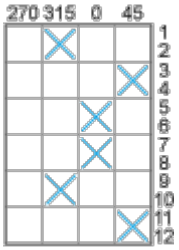

Convention Used for Switching Program Representation

Contact closed

Contact closed in 2 positions and maintained between the 2 positions

Sealed assembly for auto-maintain control

Overlapping contacts

Spring return position: for a switching angle of 90°, spring return is over 30° after the last position (for a maximum of 3 simultaneous contacts).

Example:

