Produktdatenblatt

Spezifikationen



Stufenschalter mit Nullstellung 3 Stufen

K10F013QCH

EAN Code: 3389110076608

Hauptmerkmale

Baureihe	Harmony K
Produkt- oder Komponententyp	Kompletter Nockenschalter
Komponentenname	K10
[Ith] Konventioneller thermischer Strom in freier Luft	10 A
Produktmontage	Frontmontage
Befestigungsmodus	Ø 16 oder 22 mm Bohrung
Nockenschalter-Frontelement	Mit Fronttafel 30 x 30 mm
Operatortyp	Schwarz Griff
Verriegelung des Drehgriffs	Ohne
Ausführung des Schildes	Mit metallic Hinweistext, 0 - 1 - 2 - 3 schwarz Markierung
Funktion des Nockenschalters	Schrittschalter
Rückgabe	Ohne
Aus-Stellung	Mit Nullstellung
Beschreibung der Pole	2P
Schaltpositionen	Rechts: 270° - 315° - 0° - 45°
Schutzart (IP)	Kontaktblock: IP20 Antriebskopf: IP65 entspricht IEC 60529

Zusatzmerkmale

Anzahl der Schritte	3
Schaltwinkel	45 °
[Ui] Bemessungs-Isolationsspannung	440 V (Verschmutzungsgrad 3) entspricht IEC 60947-1
Nennbetriebsleistung in W	370 W AC-23A, 110/120 V 1 Phase 750 W AC-23A, 220/240 V 1 Phase
Nennleistung in PS	0,33 hp bei 110/120 V AC, 1 Phase 0,75 hp bei 220/240 V AC, 1 Phase
AC-Nennbetriebsstrom	10 A bei 400 V AC-1 10 A bei 400 V AC-21A 3 A bei 240 V AC-15 6 A bei 120 V AC-15
DC-Nennbetriebsstrom	10 A bei 24 V ohmsch Belastung 0,3 A bei 220 V ohmsch Belastung 0,7 A bei 110 V ohmsch Belastung
elektrische Lebensdauer	100000000 Zyklen
Kurzschlussschutz	10 A Patrone Sicherung, Typ gG

Bruttopreisliste für Deutschland zuzüglich Zuschläge, Frachtkosten und Mehrwertsteuer, gültig ab dem 1. Januar 2024. Irrtum und Änderungen vorbehalten. Es gelten die AGBs der Schneider Electric GmbH.

Haftungsausschluss: Diese Dokumentation dient nicht als Ersatz für die Beurteilung der Eignung oder Verlässlichkeit dieser Produkte für bestimmte Verwendungsbereiche des Benutzers und darf nicht zu diesem Zweck verwendet werden.

Bemessungsstoßspannungsfestigkeit [Uimp]	4 kV entspricht IEC 60947-1
Betrieb der Kontakte	Gestuft schaltend
elektrische Verbindung	Klemmenanschlüsse mit unverlierbaren Schrauben, Klemmkapazität: 2 x 1,5 mm²
Mechanische Lebensdauer	1000000 Zyklen
CAD-Gesamtbreite	30 mm
CAD-Gesamthöhe	30 mm
CAD-Gesamttiefe	100 mm
Produktgewicht	0,055 kg

Montage

Standards	CENELEC EN 50013 EN/IEC 60947-3 EN/IEC 60947-5-1
Produktzertifizierungen	CULus
Beschichtung	TC
Umgebungstemperatur bei Betrieb	-20…55 °C
Umgebungstemperatur bei Lagerung	-40…70 °C
Schutzklasse für Stromschläge	Klasse II conforming to IEC 60536

Verpackungseinheiten

VPE 1 Art	PCE
Anzahl der Geräte pro Packung	1
VPE 1 Höhe	10,5 cm
VPE 1 Breite	4,1 cm
VPE 1 Länge	4,0 cm
Verpackungsgewicht (Lbs)	77,0 g
VPE 2 Art	S02
VPE 2 Menge	65
VPE 2 Höhe	15 cm
VPE 2 Breite	30 cm
VPE 2 Länge	40 cm
VPE 2 Gewicht	5,328 kg

Vertragliche Gewährleistung

Garantie (in Monaten)	18

Environmental Data

Schneider Electric hat sich zum Ziel gesetzt, den Net Zero-Status bis 2050 durch Lieferkettenpartnerschaften, Materialien mit geringerer Auswirkung und Kreislaufbildung über unsere laufende Kampagne "Use Better, Use Longer, Use Again" zu erreichen, um die Lebensdauer und Recyclingfähigkeit der Produkte zu verlängern.

Erläuterung der Environmental Data >

Wie wir die Produktnachhaltigkeit bewerten >

Umweltbilanz

Total lifecycle Carbon footprint	**0.7 kg CO2 eq.**
CO_2-Fußabdruck der Herstellungsphase [A1 bis A3]	**0.5 kg CO2 eq.**
CO_2-Fußabdruck der Distributionsphase [A4]	**0 kg CO2 eq.**
CO_2-Fußabdruck der Installationsphase [A5]	**0 kg CO2 eq.**
CO_2-Fußabdruck der Nutzungsphase [B2, B3, B4, B6]	**0 kg CO2 eq.**
CO_2-Fußabdruck der End-of-Life-Phase [C1 bis C4]	**0.1 kg CO2 eq.**
Umweltproduktdeklaration	**Produktumweltprofil**

Use Better

Materialien und Verpackung

Verpackung mit Recycling-Karton	**Ja**
Verpackung ohne Kunststoff	**Ja**
EU-RoHS-Richtlinie	**Konform**
REACh-Verordnung	**Produkt beinhaltet besorgniserregende Stoffe (SVHC) nicht über dem Schwellwert**

Use Again

Reproduktion

Recyclingfähigkeitspotential in %	**40**
Circular Econmomy-Eignung	**Keine besonderen Recycling-Verfahren erforderlich**
Rücknahme	**Ja**
WEEE-Kennzeichnung	**Das Produkt muss entsprechend bestimmter Hinweise auf Märkten der Europäischen Union entsorgt werden und darf nicht in Haushaltsabfälle gelangen.**

Maßzeichnungen

Nockenschalter

Frontseitige Montage über Bohrung Ø 16 mm / 0.63 in. oder Ø 22 mm / 0.87 in.

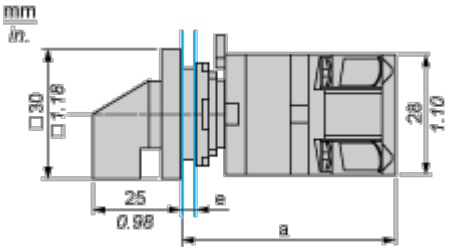

a 75 mm / 2.95 in.

e Stärke der Trägerplatte: 0,5 mm bis 5 mm / 0.02 in. bis 0.2 in.

Montage und Abstand

Nockenschalter

Schalttafelausschnitte Ø 16 mm / 0.63 in. und Ø 22 mm / 0.87 in.

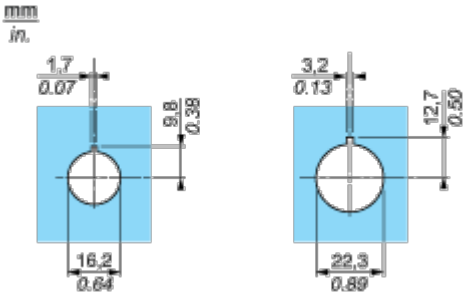

Technische Beschreibung

Verbindungspositionen (werkseitige Vormontage)

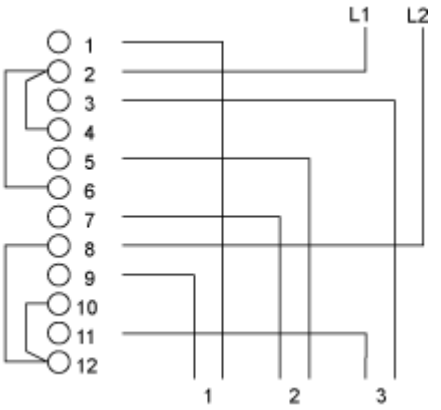

Markierung

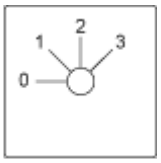

Winkelstellung des Schalters



Schaltprogramm

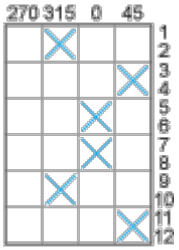

Konventionen für die Schaltprogrammdarstellung

Kontakt geschlossen

Kontakt geschlossen in 2 Positionen und gehalten zwischen den 2 Position

Versiegelte Baugruppe zur autom. aufrechterhaltene Steuerung

Überlappende Kontakte

Federrückstellposition: Bei einem Schaltwinkel von 90° erfolgt eine Federrückstellung von mehr als 30° hinter die letzte Position (für maximal 3 gleichzeitige Kontakte).

Beispiel:

