Produktdatenblatt

Spezifikationen



Ausschalter 50A 2 Polig

K50B002AP

EAN Code: 3389110080780

Hauptmerkmale

Baureihe	Harmony K
Produkt- oder Komponententyp	Kompletter Nockenschalter
Komponentenname	K50
[Ith] Konventioneller thermischer Strom in freier Luft	50 A
Produktmontage	Frontmontage
Befestigungsmodus	4 Bohrungen
Nockenschalter-Frontelement	Mit Fronttafel 64 x 64 mm
Operatortyp	Schwarz Griff
Verriegelung des Drehgriffs	Ohne
Ausführung des Schildes	Mit metallic Hinweistext, 0 - 1 schwarz Markierung
Funktion des Nockenschalters	Schalter
Rückgabe	Ohne
Aus-Stellung	Mit Nullstellung
Beschreibung der Pole	2P
Schaltpositionen	Rechts: 0° - 60°
Schutzart (IP)	IP40 entspricht IEC 60529

Zusatzmerkmale

Schaltwinkel	60 °
[Ui] Bemessungs-Isolationsspannung	690 V (Verschmutzungsgrad 3) entspricht IEC 60947-1
Kurzschlussstrom	5000 A
Kurzschlussschutz	63 A Patrone Sicherung, Typ gG
Bemessungsstoßspannungsfestigkeit [Uimp]	6 kV entspricht EN 947-1 6 kV entspricht IEC 947-1
Betrieb der Kontakte	Gestuft schaltend
Positive Öffnung	Mit
elektrische Verbindung	Klemmenanschlüsse mit unverlierbaren Schrauben flexibel, Klemmkapazität: 2 x 6 mm² Klemmenanschlüsse mit unverlierbaren Schrauben starr, Klemmkapazität: 2 x 10 mm²
[M] Anzugsdrehmoment	2 Nm

Bruttopreisliste für Deutschland zuzüglich Zuschläge, Frachtkosten und Mehrwertsteuer, gültig ab dem 1. Januar 2024. Irrtum und Änderungen vorbehalten. Es gelten die AGBs der Schneider Electric GmbH.

Haftungsausschluss: Diese Dokumentation dient nicht als Ersatz für die Beurteilung der Eignung oder Verlässlichkeit dieser Produkte für bestimmte Verwendungsbereiche des Benutzers und darf nicht zu diesem Zweck verwendet werden.

Schaltleistung in mA	15000 mA DC bei 120 V 2 Kontakt€ für induktiv Belastung (t = 50 ms) 15000 mA DC bei 180 V 3 Kontakt€ für induktiv Belastung (t = 50 ms) 15000 mA DC bei 60 V 1 Kontakt€ für induktiv Belastung (t = 50 ms) 20000 mA DC bei 140 V 3 Kontakt€ für induktiv Belastung (t = 50 ms) 20000 mA DC bei 48 V 1 Kontakt€ für induktiv Belastung (t = 50 ms) 20000 mA DC bei 95 V 2 Kontakt€ für induktiv Belastung (t = 50 ms) 30000 mA DC bei 30 V 1 Kontakt€ für induktiv Belastung (t = 50 ms) 30000 mA DC bei 60 V 2 Kontakt€ für induktiv Belastung (t = 50 ms) 30000 mA DC bei 90 V 3 Kontakt€ für induktiv Belastung (t = 50 ms) 3500 mA DC bei 110 V 1 Kontakt€ für induktiv Belastung (t = 50 ms) 3500 mA DC bei 220 V 2 Kontakt€ für induktiv Belastung (t = 50 ms) 3500 mA DC bei 330 V 3 Kontakt€ für induktiv Belastung (t = 50 ms) 37000 mA DC bei 120 V 2 Kontakt€ für ohmsch Belastung (t = 1 ms) 37000 mA DC bei 180 V 3 Kontakt€ für ohmsch Belastung (t = 1 ms) 37000 mA DC bei 60 V 1 Kontakt€ für ohmsch Belastung (t = 1 ms) 40000 mA DC bei 140 V 3 Kontakt€ für ohmsch Belastung (t = 1 ms) 40000 mA DC bei 24 V 1 Kontakt€ für induktiv Belastung (t = 50 ms) 40000 mA DC bei 48 V 1 Kontakt€ für ohmsch Belastung (t = 1 ms) 40000 mA DC bei 48 V 2 Kontakt€ für induktiv Belastung (t = 50 ms) 40000 mA DC bei 70 V 3 Kontakt€ für induktiv Belastung (t = 50 ms) 40000 mA DC bei 95 V 2 Kontakt€ für ohmsch Belastung (t = 1 ms) 50000 mA DC bei 24 V 1 Kontakt€ für ohmsch Belastung (t = 1 ms) 50000 mA DC bei 48 V 2 Kontakt€ für ohmsch Belastung (t = 1 ms) 50000 mA DC bei 70 V 3 Kontakt€ für ohmsch Belastung (t = 1 ms)
Mechanische Lebensdauer	300000 Zyklen
CAD-Gesamtbreite	64 mm
CAD-Gesamthöhe	64 mm
CAD-Gesamttiefe	85 mm
Produktgewicht	0,215 kg

Montage

Standards	IEC 60947-3
Produktzertifizierungen	CULus 120 V 3 hp 1 Phase CULus 480 V 25 hp 3 Phasen CULus 240 V 7,5 hp 1 Phase CULus 240 V 7,5 hp 3 Phasen
Beschichtung	TC
Umgebungstemperatur bei Betrieb	-25…55 °C
Umgebungstemperatur bei Lagerung	-40…70 °C
Schutzklasse für Stromschläge	Klasse II conforming to IEC 60536 Klasse II conforming to NF C 20-030

Verpackungseinheiten

VPE 1 Art	PCE
Anzahl der Geräte pro Packung	1
VPE 1 Höhe	7,2 cm
VPE 1 Breite	7,2 cm
VPE 1 Länge	11,5 cm
Verpackungsgewicht (Lbs)	208,0 g
VPE 2 Art	S03
VPE 2 Menge	30
VPE 2 Höhe	30 cm
VPE 2 Breite	30 cm
VPE 2 Länge	40 cm

VPE 2 Gewicht	6,953 kg

Vertragliche Gewährleistung

Garantie (in Monaten)	18

Environmental Data

Schneider Electric hat sich zum Ziel gesetzt, den Net Zero-Status bis 2050 durch Lieferkettenpartnerschaften, Materialien mit geringerer Auswirkung und Kreislaufbildung über unsere laufende Kampagne "Use Better, Use Longer, Use Again" zu erreichen, um die Lebensdauer und Recyclingfähigkeit der Produkte zu verlängern.

Erläuterung der Environmental Data >

Wie wir die Produktnachhaltigkeit bewerten >

Umweltbilanz

Umweltproduktdeklaration	Produktumweltprofil

Use Better

Materialien und Verpackung

Verpackung mit Recycling-Karton	**Ja**
Verpackung ohne Kunststoff	**Ja**
EU-RoHS-Richtlinie	Konform
REACh-Verordnung	Produkt beinhaltet besorgniserregende Stoffe (SVHC) nicht über dem Schwellwert

Use Again

Reproduktion

Circular Econmomy-Eignung	**Keine besonderen Recycling-Verfahren erforderlich**
Rücknahme	**Ja**
WEEE-Kennzeichnung	**Das Produkt muss entsprechend bestimmter Hinweise auf Märkten der Europäischen Union entsorgt werden und darf nicht in Haushaltsabfälle gelangen.**

Maßzeichnungen

Abmessungen

Frontseitige Montage

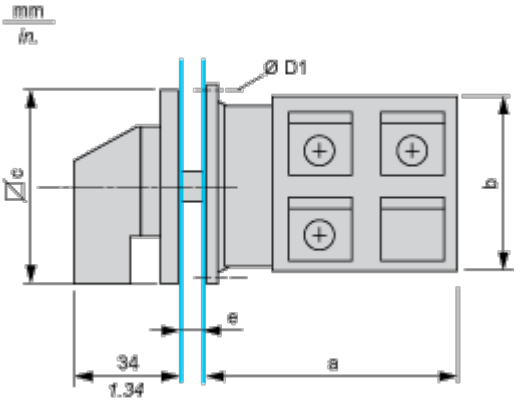

e Stärke der Trägerplatte: 0,5 bis 5,5 mm / 0.02 bis 0.22 in.

a		b		c		D1	
mm	in.	mm	in.	mm	in.	mm	in.
45,8	1.80	60	2.36	64	2.52	4,1	0.16

Montage und Abstand

Schalttafelausschnitt

Frontseitige Montage

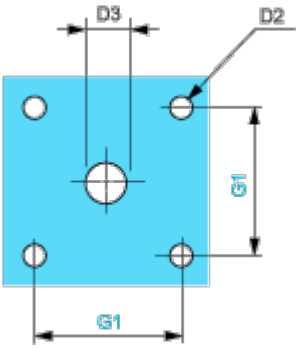

D2		D3		G1	
mm	in.	mm	in.	mm	in.
4,5	0.18	10	0.39	48	1.89

Technische Beschreibung

Verbindungspositionen (werkseitig vormontiert)

Schaltplan für 1- bis 6-polige Schalter

Wählen Sie die Anzahl der Pole in Übereinstimmung mit den Produkteigenschaften aus.

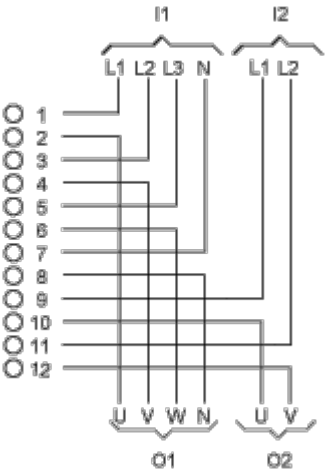

I1 Eingang 1

I2 Eingang 2

O1 Ausgang 1

O2 Ausgang 2

Markierung

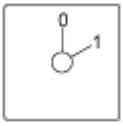

Winkelposition des Schalters



Schaltprogramm

Schaltplan für 1- bis 6-polige Schalter

Wählen Sie die Anzahl der Pole in Übereinstimmung mit den Produkteigenschaften aus.

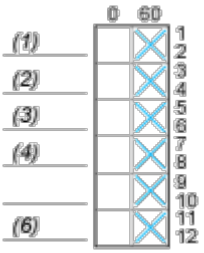

(1) 1-polig

(2) 2-polig

(3) 3-polig

(4) 4-polig

(6) 6-polig

Konventionen für die Schaltprogrammdarstellung

Kontakt geschlossen

Kontakt geschlossen in 2 Positionen und gehalten zwischen den 2 Position

Versiegelte Baugruppe zur autom. aufrechterhaltene Steuerung

Überlappende Kontakte

Federrückstellposition: Bei einem Schaltwinkel von 90° erfolgt eine Federrückstellung von mehr als 30° hinter die letzte Position (für maximal 3 gleichzeitige Kontakte).

Beispiel:

