Produkta datu lapa

Specifikācijas



Cam changeover switch, Harmony K, front mounting, plastic, 1 poles, position 0, 60 degree, 150A, 88x88mm, marked 1/0/2

K150B001UP

Galvenā

Produktu klāsts	Harmonija K
Produkta vai sastāvdaļas veids	Pilnīgs izciļņa slēdzis
Komponenta nosaukums	K150
[Ith] parastā brīvā gaisa termiskā strāva	150 A
Montāžas vieta	Priekšā
Fiksācijas režīms	4 caurumi
Izciļņa slēdža galvas tips	ar priekšējo plāksni 88 x 88 mm
Operatora veids	rokturis
Rotācijas roktura piekaramā atslēga	Bez
Leģendas prezentācija	ar metālisks , 1:0:2 melns
Cam slēdža funkcija	Pārslēgšanas slēdzis
Atgriezties	Bez
Izslēgta pozīcija	Ar izslēgtu pozīciju
Polu apraksts	1P
Pozīciju maiņa	Pa labi: 0° - 60° Pa kreisi: 0° - 300°
IP aizsardzības pakāpe	IP40 atbilst IEC 60529

Papildinošs

Pārslēgšanas leņķis	60 °
[Ui] nominālais izolācijas spriegums	690 V (piesārņojuma pakāpe 3) atbilst IEC 60947-1
Īssavienojuma strāva	25000 A
Aizsardzība pret īssavienojumu	200 A kārtridžs drošinātājs , tips gG
[Uimp] nominālais impulsu izturības spriegums	6 kV atbilst EN 947-1 6 kV atbilst IEC 947-1
Kontakta darbība	Lēns pārtraukums
Pozitīvs atvērums	Ar
Elektrības pieslēgums	fiksācijas skrūvju spailes elastīgs , iespīlēšanas jauda: 1 x 50 mm² fiksācijas skrūvju spailes ciets , iespīlēšanas jauda: 1 x 70 mm²
Pievilkšanas griezes moments	2,5 Nm

Ir sasniegts maksimālais saīdzināmo produktu skaits. Lūdzu, atveriet sadaļu Saīdzināt produktus #SAITE# un izdzēsiet kādu produktu, lai turpinātu.

Pārslēgšanas jauda mA	150000 mA DCpie 140 V 3 priekš pretestības (T = 1 ms) 150000 mA DCpie 24 V 1 priekš induktīvs (T = 50 ms) 150000 mA DCpie 24 V 1 priekš pretestības (T = 1 ms) 150000 mA DCpie 48 V 1 priekš pretestības (T = 1 ms) 150000 mA DCpie 48 V 2 priekš induktīvs (T = 50 ms) 150000 mA DCpie 48 V 2 priekš pretestības (T = 1 ms) 150000 mA DCpie 70 V 3 priekš induktīvs (T = 50 ms) 150000 mA DCpie 70 V 3 priekš pretestības (T = 1 ms) 150000 mA DCpie 95 V 2 priekš pretestības (T = 1 ms) 50000 mA DCpie 30 V 1 priekš induktīvs (T = 50 ms) 50000 mA DCpie 60 V 2 priekš induktīvs (T = 50 ms) 50000 mA DCpie 90 V 3 priekš induktīvs (T = 50 ms)
Mehāniskā izturība	300000 cikli
Neto svars	0,79 kg

Vide

Standarti	IEC 60947-3
Produktu sertifikāti	cULus 240 V 15 hp 1 fāze cULus 240 V 25 hp 3 fāzes cULus 480 V 40 hp 3 fāzes cULus 120 V 7,5 hp 1 fāze
Aizsardzības ārstēšana	TC
Apkārtējā gaisa temperatūra darbībai	-25…55 °C
Apkārtējā gaisa temperatūra uzglabāšanai	-40…70 °C
Pārsprieguma kategorija	II klase atbilst IEC 60536 II klase atbilst NF C 20-030

Iepakošanas vienības

Pirmā iepakojuma vienības tips	PCE
Vienību skaits 1. iepakojumā	1
1. iepakojuma augstums	10,0 cm
1. iepakojuma platums	10,0 cm
1. iepakojuma garums	17,0 cm
1. iepakojuma svars	626,0 g
Otrā iepakojuma vienības tips	S03
Vienību skaits 2. iepakojumā	5
2. iepakojuma augstums	30,0 cm
2. iepakojuma platums	30,0 cm
2. iepakojuma garums	40,0 cm
2. iepakojuma svars	3,664 kg

Līguma garantija

Garantija (mēnešos)	18

Environmental Data

Schneider Electric mērķis ir līdz 2050. gadam sasniegt nulles emisiju statusu, izmantojot piegādes ķēdes partnerību, zemākas ietekmes materiālus un cirkularitāti, izmantojot mūsu pašreizējo kampaņu "Use Better, Use Longer, Use Again", lai pagarinātu produktu kalpošanas laiku un to pārstrādājamību.

Environmental Data skaidrojums >

Kā mēs novērtējam produktu ilgtspēju >

Ietekme uz vidi

Vides informācijas publiskošana	Produkta ietekme uz vidi

Use Better

Materiāli un iepakojums

Iepakojums izgatavots no pārstrādāta kartona	**Jā**
Iepakojums bez plastmasas	**Jā**
ES RoHS direktīva	Atbilst
REACh regula	Nesatur ļoti bīstamas vielas virs moteiktās normas

Use Again

Pārsaiņošana un atkārtota ražošana

Cirkularitātes profils	**Nav jāveic īpašas darbības, lai nodotu otrreizējai pārstrādei**
Atgriešana	**Jā**
WEEE marķējums	**Eiropas Savienības tirgū no šī produkta ir jāatbrīvojas, ievērojot noteiktu atkritumu savākšanas kārtību, un produkts nedrīkst nonākt sadzīves atkritumu tvertnēs.**

Dimensions Drawings

Dimensions

Front Mounting

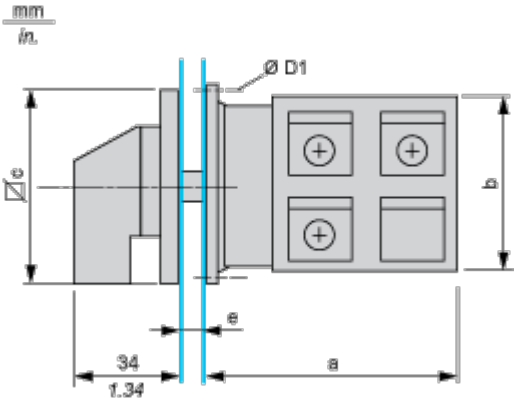

e support panel thickness 0.5 to 5.5 mm / 0.02 to 0.22 in in.

a		b		c		D1	
mm	in.	mm	in.	mm	in.	mm	in.
67.5	2.66	88	3.46	88	3.46	5.4	0.21

Mounting and Clearance

Panel Cut-Out

Front Mounting

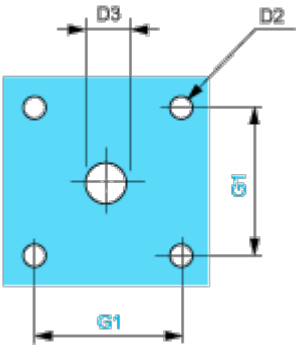

D2		D3		G1	
mm	in.	mm	in.	mm	in.
6	0.24	13	0.51	68	2.68

Technical Description

Link Positions (Factory Mounted)

Diagram for 1 to 4-pole Switches

Select the number of poles according to the product characteristics

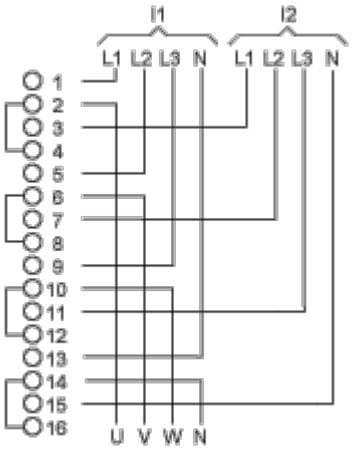

I1 Input 1

I2 Input 2

Marking

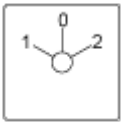

Angular Position of Switch

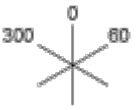

Switching Program

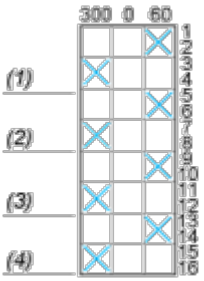

(1) 1-pole

(2) 2-pole

(3) 3-pole

(4) 4-pole

Convention Used for Switching Program Representation

Contact closed

Contact closed in 2 positions and maintained between the 2 positions

Sealed assembly for auto-maintain control

Overlapping contacts

Spring return position: for a switching angle of 90°, spring return is over 30° after the last position (for a maximum of 3 simultaneous contacts).

Example:

