Produktdatenblatt

Spezifikationen



Umschalter 4 Polig mit Nullstellung 115A

K115H004UP

EAN Code: 3389110084139

Hauptmerkmale

Baureihe	Harmony K
Produkt- oder Komponententyp	Kompletter Nockenschalter
Komponentenname	K115
[Ith] Konventioneller thermischer Strom in freier Luft	115 A
Montageort	Frontseite
Befestigungsmodus	4 Bohrungen
Nockenschalter-Frontelement	Mit Fronttafel 88 x 88 mm
Operatortyp	Schwarz Griff
Verriegelung des Drehgriffs	Ohne
Ausführung des Schildes	Mit metallic Hinweistext, 1 - 0 - 2 schwarz Markierung
Funktion des Nockenschalters	Umschalter
Rückgabe	Ohne
Aus-Stellung	Mit Nullstellung
Beschreibung der Pole	4P
Schaltpositionen	Rechts: 0° - 60° Links: 0° - 300°
Schutzart (IP)	IP40 entspricht IEC 60529

Zusatzmerkmale

Schaltwinkel	60 °
[Ui] Bemessungs-Isolationsspannung	690 V (Verschmutzungsgrad 3) entspricht IEC 60947-1
Nennbetriebsleistung in W	13000 W AC-3, 380/440 V 1 Phase entspricht IEC 60947-3 15000 W AC-23A, 220/240 V 1 Phase entspricht IEC 60947-3 15000 W AC-3, 220/240 V 3 Phasen entspricht IEC 60947-3 22000 W AC-23A, 380/440 V 1 Phase entspricht IEC 60947-3 30000 W AC-23A, 220/240 V 3 Phasen entspricht IEC 60947-3 30000 W AC-3, 380/440 V 3 Phasen entspricht IEC 60947-3 30000 W AC-3, 660/690 V 3 Phasen entspricht IEC 60947-3 3700 W AC-3, 110 V 1 Phase entspricht IEC 60947-3 45000 W AC-23A, 380/440 V 3 Phasen entspricht IEC 60947-3 5500 W AC-23A, 110 V 1 Phase entspricht IEC 60947-3 65000 W AC-23A, 660/690 V 3 Phasen entspricht IEC 60947-3 7500 W AC-3, 220/240 V 1 Phase entspricht IEC 60947-3
AC-Nennbetriebsstrom	100 A AC-21A entspricht IEC 60947-3
Kurzschlussstrom	15000 A
Kurzschlussschutz	125 A Patrone Sicherung, Typ gG
Bemessungsstoßspannungsfestigkeit [Uimp]	6 kV entspricht EN 947-1 6 kV entspricht IEC 947-1

Bruttopreisliste für Deutschland zuzüglich Zuschläge, Frachtkosten und Mehrwertsteuer, gültig ab dem 1. Januar 2024. Irrtum und Änderungen vorbehalten. Es gelten die AGBs der Schneider Electric GmbH.

Haftungsausschluss: Diese Dokumentation dient nicht als Ersatz für die Beurteilung der Eignung oder Verlässlichkeit dieser Produkte für bestimmte Verwendungsbereiche des Benutzers und darf nicht zu diesem Zweck verwendet werden.

Betrieb der Kontakte	Gestuft schaltend
Positive Öffnung	Mit
elektrische Verbindung	Klemmenanschlüsse mit unverlierbaren Schrauben flexibel, Klemmkapazität: 1 x 25 mm² Klemmenanschlüsse mit unverlierbaren Schrauben starr, Klemmkapazität: 1 x 35 mm²
[M] Anzugsdrehmoment	2,5 Nm
Schaltleistung in mA	100000 mA DC bei 140 V 3 Kontakt€ für ohmsch Belastung (t = 1 ms) 100000 mA DC bei 24 V 1 Kontakt€ für induktiv Belastung (t = 50 ms) 100000 mA DC bei 48 V 1 Kontakt€ für ohmsch Belastung (t = 1 ms) 100000 mA DC bei 48 V 2 Kontakt€ für induktiv Belastung (t = 50 ms) 100000 mA DC bei 70 V 3 Kontakt€ für induktiv Belastung (t = 50 ms) 100000 mA DC bei 95 V 2 Kontakt€ für ohmsch Belastung (t = 1 ms) 115000 mA DC bei 24 V 1 Kontakt€ für ohmsch Belastung (t = 1 ms) 115000 mA DC bei 48 V 2 Kontakt€ für ohmsch Belastung (t = 1 ms) 115000 mA DC bei 70 V 3 Kontakt€ für ohmsch Belastung (t = 1 ms) 33000 mA DC bei 30 V 1 Kontakt€ für induktiv Belastung (t = 50 ms) 33000 mA DC bei 60 V 2 Kontakt€ für induktiv Belastung (t = 50 ms) 33000 mA DC bei 90 V 3 Kontakt€ für induktiv Belastung (t = 50 ms)
Mechanische Lebensdauer	300000 Zyklen
CAD-Gesamtbreite	88 mm
CAD-Gesamthöhe	88 mm
CAD-Gesamttiefe	181 mm
Produktgewicht	0,75 kg

Montage

Standards	IEC 60947-3
Produktzertifizierungen	CULus 120 V 5 hp 1 Phase CULus 240 V 10 hp 1 Phase CULus 240 V 20 hp 3 Phasen CULus 480 V 30 hp 3 Phasen
Beschichtung	TC
Umgebungstemperatur bei Betrieb	-25…55 °C
Umgebungstemperatur bei Lagerung	-40…70 °C
Überspannungskategorie	Klasse II entspricht IEC 60536 Klasse II entspricht NF C 20-030

Verpackungseinheiten

VPE 1 Art	PCE
Anzahl der Geräte pro Packung	1
VPE 1 Höhe	9,8 cm
VPE 1 Breite	9,8 cm
VPE 1 Länge	24,0 cm
Verpackungsgewicht (Lbs)	1,206 kg
VPE 2 Art	S03
VPE 2 Menge	5
VPE 2 Höhe	30 cm
VPE 2 Breite	30 cm
VPE 2 Länge	40 cm
VPE 2 Gewicht	6,634 kg

Vertragliche Gewährleistung

Garantie (in Monaten)	18

Environmental Data

Schneider Electric hat sich zum Ziel gesetzt, den Net Zero-Status bis 2050 durch Lieferkettenpartnerschaften, Materialien mit geringerer Auswirkung und Kreislaufbildung über unsere laufende Kampagne "Use Better, Use Longer, Use Again" zu erreichen, um die Lebensdauer und Recyclingfähigkeit der Produkte zu verlängern.

Erläuterung der Environmental Data >

Wie wir die Produktnachhaltigkeit bewerten >

Umweltbilanz

Umweltproduktdeklaration	Produktumweltprofil

Use Better

Materialien und Verpackung

Verpackung mit Recycling-Karton	**Ja**
Verpackung ohne Kunststoff	**Ja**
EU-RoHS-Richtlinie	Konform
REACh-Verordnung	Produkt beinhaltet besorgniserregende Stoffe (SVHC) nicht über dem Schwellwert

Use Again

Reproduktion

Circular Econmomy-Eignung	**Keine besonderen Recycling-Verfahren erforderlich**
Rücknahme	**Ja**
WEEE-Kennzeichnung	**Das Produkt muss entsprechend bestimmter Hinweise auf Märkten der Europäischen Union entsorgt werden und darf nicht in Haushaltsabfälle gelangen.**

Maßzeichnungen

Abmessungen

Frontseitige Montage

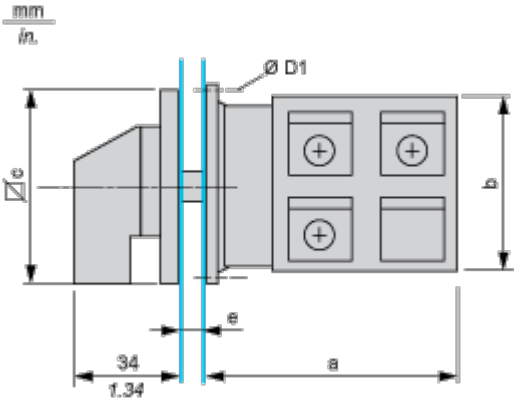

e Stärke der Trägerplatte: 0,5 bis 5,5 mm / 0.02 bis 0.22 in.

a		b		c		D1	
mm	in.	mm	in.	mm	in.	mm	in.
141	5.55	84	3.31	88	3.46	5,4	0.21

Montage und Abstand

Schalttafelausschnitt

Frontseitige Montage

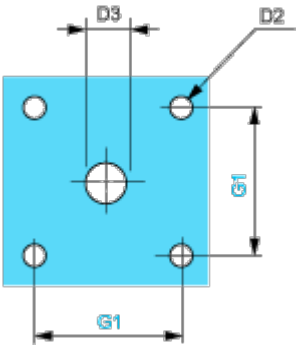

D2		D3		G1	
mm	in.	mm	in.	mm	in.
6	0.24	13	0.51	68	2.68

Technische Beschreibung

Verbindungspositionen (werkseitig vormontiert)

Schaltplan für 1- bis 4-polige Schalter

Wählen Sie die Anzahl der Pole in Übereinstimmung mit den Produkteigenschaften aus.

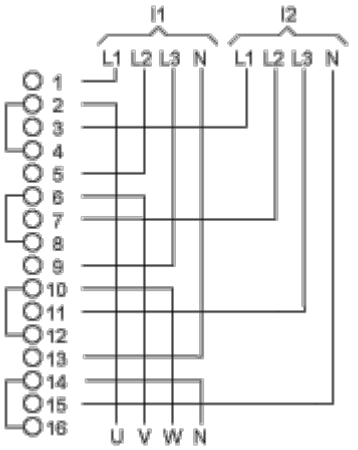

I1 Eingang 1

I2 Eingang 2

Markierung

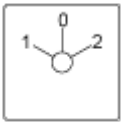

Winkelposition des Schalters

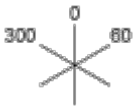

Schaltprogramm

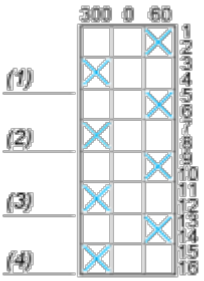

(1) 1-polig

(2) 2-polig

(3) 3-polig

(4) 4-polig

Konventionen für die Schaltprogrammdarstellung

Kontakt geschlossen

Kontakt geschlossen in 2 Positionen und gehalten zwischen den 2 Position

Versiegelte Baugruppe zur autom. aufrechterhaltene Steuerung

Überlappende Kontakte

Federrückstellposition: Bei einem Schaltwinkel von 90° erfolgt eine Federrückstellung von mehr als 30° hinter die letzte Position (für maximal 3 gleichzeitige Kontakte).

Beispiel:

