Produkta datu lapa

Specifikācijas



Pilns izciļņa slēdzis, Harmony K1, K2, izciļņa pārslēgšanas slēdzis, stiprinājums priekšā, plastmasa, 3 poli, 30grādi, 32A, 64x64mm, marķējums 1 2

K30F013UP

Galvenā

Produktu klāsts	Harmonija K
Produkta vai sastāvdaļas veids	Pilnīgs izciļņa slēdzis
Komponenta nosaukums	K30
[Ith] parastā brīvā gaisa termiskā strāva	32 A
Montāžas vieta	Priekšā
Fiksācijas režīms	4 caurumi
Izciļņa slēdža galvas tips	ar priekšējo plāksni 64 x 64 mm
Operatora veids	melns rokturis
Rotācijas roktura piekaramā atslēga	Bez
Leģendas prezentācija	ar metālisks , 1:2 melns
Cam slēdža funkcija	Pārslēgšanas slēdzis
Atgriezties	Bez
Izslēgta pozīcija	Bez izslēgtās pozīcijas
Polu apraksts	3P
Pozīciju maiņa	Pa kreisi: 330° Pa labi: 30°
IP aizsardzības pakāpe	IP40 atbilst IEC 60529

Papildinošs

Pārslēgšanas leņķis	30 °
[Ui] nominālais izolācijas spriegums	690 V (piesārņojuma pakāpe 3) atbilst IEC 60947-1
Īssavienojuma strāva	5000 A
Aizsardzība pret īssavienojumu	50 A kārtridžs drošinātājs , tips gG
[Uimp] nominālais impulsu izturības spriegums	6 kV atbilst EN 947-1 6 kV atbilst IEC 947-1
Kontakta darbība	Lēns pārtraukums
Pozitīvs atvērums	Ar
Elektrības pieslēgums	fiksācijas skrūvju spailes elastīgs , iespīlēšanas jauda: 2 x 4 mm² fiksācijas skrūvju spailes ciets , iespīlēšanas jauda: 2 x 6 mm²
Pievilkšanas griezes moments	1,2 Nm

Ir sasniegts maksimālais saīdzināmo produktu skaits. Lūdzu, atveriet sadaļu Saīdzināt produktus #SAITE# un izdzēsiet kādu produktu, lai turpinātu.

Pārslēgšanas jauda mA	11000 mA DCpie 120 V 2 priekš induktīvs (T = 50 ms) 11000 mA DCpie 180 V 3 priekš induktīvs (T = 50 ms) 11000 mA DCpie 60 V 1 priekš induktīvs (T = 50 ms) 1200 mA DCpie 220 V 1 priekš pretestības (T = 1 ms) 1200 mA DCpie 440 V 2 priekš pretestības (T = 1 ms) 1200 mA DCpie 660 V 3 priekš pretestības (T = 1 ms) 16000 mA DCpie 140 V 3 priekš induktīvs (T = 50 ms) 16000 mA DCpie 48 V 1 priekš induktīvs (T = 50 ms) 16000 mA DCpie 95 V 2 priekš induktīvs (T = 50 ms) 23000 mA DCpie 120 V 2 priekš pretestības (T = 1 ms) 23000 mA DCpie 180 V 3 priekš pretestības (T = 1 ms) 23000 mA DCpie 60 V 1 priekš pretestības (T = 1 ms) 25000 mA DCpie 30 V 1 priekš induktīvs (T = 50 ms) 25000 mA DCpie 60 V 2 priekš induktīvs (T = 50 ms) 25000 mA DCpie 90 V 3 priekš induktīvs (T = 50 ms) 3200 mA DCpie 110 V 1 priekš induktīvs (T = 50 ms) 3200 mA DCpie 220 V 2 priekš induktīvs (T = 50 ms) 3200 mA DCpie 330 V 3 priekš induktīvs (T = 50 ms) 32000 mA DCpie 140 V 3 priekš pretestības (T = 1 ms) 32000 mA DCpie 24 V 1 priekš induktīvs (T = 50 ms) 32000 mA DCpie 24 V 1 priekš pretestības (T = 1 ms) 32000 mA DCpie 48 V 1 priekš pretestības (T = 1 ms) 32000 mA DCpie 48 V 2 priekš induktīvs (T = 50 ms) 32000 mA DCpie 48 V 2 priekš pretestības (T = 1 ms) 32000 mA DCpie 70 V 3 priekš induktīvs (T = 50 ms) 32000 mA DCpie 70 V 3 priekš pretestības (T = 1 ms) 32000 mA DCpie 95 V 2 priekš pretestības (T = 1 ms) 400 mA DCpie 440 V 1 priekš pretestības (T = 1 ms) 400 mA DCpie 660 V 2 priekš pretestības (T = 1 ms) 6500 mA DCpie 110 V 1 priekš pretestības (T = 1 ms) 6500 mA DCpie 220 V 2 priekš pretestības (T = 1 ms) 6500 mA DCpie 330 V 3 priekš pretestības (T = 1 ms)
Mehāniskā izturība	300000 cikli
CAD kopējais platums	64 mm
CAD kopējais augstums	64 mm
CAD kopējais dziļums	106 mm
Neto svars	0,425 kg

Vide

Standarti	IEC 60947-3
Produktu sertifikāti	cULus 120 V 2 hp 1 fāze cULus 240 V 5 hp 1 fāze cULus 240 V 5 hp 3 fāzes cULus 480 V 20 hp 3 fāzes
Aizsardzības ārstēšana	TC
Apkārtējā gaisa temperatūra darbībai	-25…55 °C
Apkārtējā gaisa temperatūra uzglabāšanai	-40…70 °C
Pārsprieguma kategorija	II klase atbilst IEC 60536 II klase atbilst NF C 20-030

Iepakošanas vienības

Pirmā iepakojuma vienības tips	PCE
Vienību skaits 1. iepakojumā	1
1. iepakojuma augstums	7,2 cm
1. iepakojuma platums	7,2 cm
1. iepakojuma garums	36,4 cm
1. iepakojuma svars	271,0 g
Otrā iepakojuma vienības tips	S03

Vienību skaits 2. iepakojumā	30
2. iepakojuma augstums	30,0 cm
2. iepakojuma platums	30,0 cm
2. iepakojuma garums	40,0 cm
2. iepakojuma svars	8,843 kg

Līguma garantija

Garantija (mēnešos)	18

Environmental Data

Schneider Electric mērķis ir līdz 2050. gadam sasniegt nulles emisiju statusu, izmantojot piegādes ķēdes partnerību, zemākas ietekmes materiālus un cirkularitāti, izmantojot mūsu pašreizējo kampaņu "Use Better, Use Longer, Use Again", lai pagarinātu produktu kalpošanas laiku un to pārstrādājamību.

Environmental Data skaidrojums >

Kā mēs novērtējam produktu ilgtspēju >

Ietekme uz vidi

Kopējā dzīves cikla oglekļa pēda	**2 kg CO2 eq.**
Ražošanas posma oglekļa pēdas nospiedums [A1–A3]	**2 kg CO2 eq.**
Izplatīšanas posma oglekļa pēdas nospiedums [A4]	**0 kg CO2 eq.**
Uzstādīšanas posma oglekļa pēdas nospiedums [A5]	**0.1 kg CO2 eq.**
Lietošanas posma oglekļa pēdas nospiedums [B2, B3, B4, B6]	**0 kg CO2 eq.**
Dzīves cikla beigu posma oglekļa pēdas nospiedums [C1–C4]	**0.5 kg CO2 eq.**
Vides informācijas publiskošana	**Produkta ietekme uz vidi**

Use Better

Materiāli un iepakojums

Iepakojums izgatavots no pārstrādāta kartona	**Jā**
Iepakojums bez plastmasas	**Jā**
ES RoHS direktīva	**Atbilst**
REACh regula	**Nesatur ļoti bīstamas vielas virs moteiktās normas**

Use Again

Pārsaiņošana un atkārtota ražošana

Cirkularitātes profils	**Nav jāveic īpašas darbības, lai nodotu otrreizējai pārstrādei**
Atgriešana	**Jā**
WEEE marķējums	**Eiropas Savienības tirgū no šī produkta ir jāatbrīvojas, ievērojot noteiktu atkritumu savākšanas kārtību, un produkts nedrīkst nonākt sadzīves atkritumu tvertnēs.**

Dimensions Drawings

Dimensions

Front Mounting

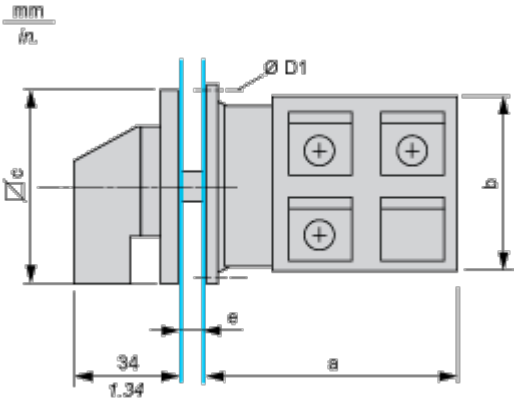

e support panel thickness 0.5 to 5.5 mm / 0.02 to 0.22 in in.

a		b		c		D1	
mm	in.	mm	in.	mm	in.	mm	in.
66.4	2.61	58	2.28	64	2.52	4.1	0.16

Mounting and Clearance

Panel Cut-Out

Front Mounting

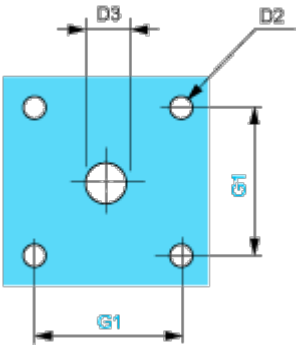

D2		D3		G1	
mm	in.	mm	in.	mm	in.
4.5	0.18	10	0.39	48	1.89

Technical Description

Link Positions (Factory Mounted)

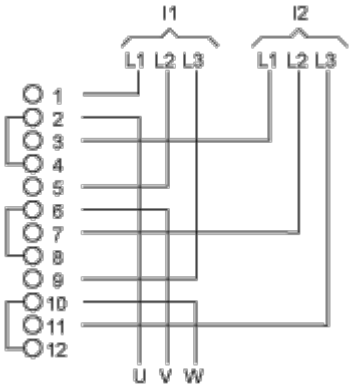

I1 Input 1

I2 Input 2

Marking

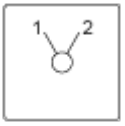

Angular Position of Switch

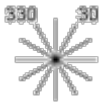

Switching Program

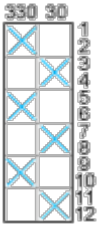

Convention Used for Switching Program Representation

Contact closed

Contact closed in 2 positions and maintained between the 2 positions

Sealed assembly for auto-maintain control

Overlapping contacts

Spring return position: for a switching angle of 90°, spring return is over 30° after the last position (for a maximum of 3 simultaneous contacts).

Example:

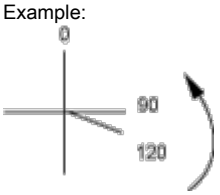

Image of product / Alternate images

Alternative









Produkta datu lapa K30F013UP





Produkta datu lapa K30F013UP

