Produkta datu lapa

Specifikācijas



Izciļņa pārslēgšanas slēdzis, Harmony K, stiprinājums priekšā, plastmasa, 2 poli, pozīcija 0, 30 grādi, 50A, 64x64mm, marķējums 1/0/2

K50D002UP

Galvenā

Produktu klāsts	Harmonija K
Produkta vai sastāvdaļas veids	Pilnīgs izciļņa slēdzis
Komponenta nosaukums	K50
[Ith] parastā brīvā gaisa termiskā strāva	50 A
Montāžas vieta	Priekšā
Fiksācijas režīms	4 caurumi
Izciļņa slēdža galvas tips	ar priekšējo plāksni 64 x 64 mm
Operatora veids	melns rokturis
Rotācijas roktura piekaramā atslēga	Bez
Leģendas prezentācija	ar metālisks , 1:0:2 melns
Cam slēdža funkcija	Pārslēgšanas slēdzis
Atgriezties	Bez
Izslēgta pozīcija	Ar izslēgtu pozīciju
Polu apraksts	2P
Pozīciju maiņa	Pa kreisi: 0° - 300° Pa labi: 0° - 60°
IP aizsardzības pakāpe	IP40 atbilst IEC 60529

Papildinošs

Pārslēgšanas leņķis	60 °
[Ui] nominālais izolācijas spriegums	690 V (piesārņojuma pakāpe 3) atbilst IEC 60947-1
Īssavienojuma strāva	5000 A
Aizsardzība pret īssavienojumu	63 A kārtridžs drošinātājs , tips gG
[Uimp] nominālais impulsu izturības spriegums	6 kV atbilst EN 947-1 6 kV atbilst IEC 947-1
Kontakta darbība	Lēns pārtraukums
Pozitīvs atvērums	Ar
Elektrības pieslēgums	fiksācijas skrūvju spailes elastīgs , iespīlēšanas jauda: 2 x 6 mm² fiksācijas skrūvju spailes ciets , iespīlēšanas jauda: 2 x 10 mm²
Pievilkšanas griezes moments	2 Nm

Ir sasniegts maksimālais saīdzināmo produktu skaits. Lūdzu, atveriet sadaļu Saīdzināt produktus #SAITE# un izdzēsiet kādu produktu, lai turpinātu.

Pārslēgšanas jauda mA	15000 mA DCpie 120 V 2 priekš induktīvs (T = 50 ms) 15000 mA DCpie 180 V 3 priekš induktīvs (T = 50 ms) 15000 mA DCpie 60 V 1 priekš induktīvs (T = 50 ms) 20000 mA DCpie 140 V 3 priekš induktīvs (T = 50 ms) 20000 mA DCpie 48 V 1 priekš induktīvs (T = 50 ms) 20000 mA DCpie 95 V 2 priekš induktīvs (T = 50 ms) 30000 mA DCpie 30 V 1 priekš induktīvs (T = 50 ms) 30000 mA DCpie 60 V 2 priekš induktīvs (T = 50 ms) 30000 mA DCpie 90 V 3 priekš induktīvs (T = 50 ms) 3500 mA DCpie 110 V 1 priekš induktīvs (T = 50 ms) 3500 mA DCpie 220 V 2 priekš induktīvs (T = 50 ms) 3500 mA DCpie 330 V 3 priekš induktīvs (T = 50 ms) 37000 mA DCpie 120 V 2 priekš pretestības (T = 1 ms) 37000 mA DCpie 180 V 3 priekš pretestības (T = 1 ms) 37000 mA DCpie 60 V 1 priekš pretestības (T = 1 ms) 40000 mA DCpie 140 V 3 priekš pretestības (T = 1 ms) 40000 mA DCpie 24 V 1 priekš induktīvs (T = 50 ms) 40000 mA DCpie 48 V 1 priekš pretestības (T = 1 ms) 40000 mA DCpie 48 V 2 priekš induktīvs (T = 50 ms) 40000 mA DCpie 70 V 3 priekš induktīvs (T = 50 ms) 40000 mA DCpie 95 V 2 priekš pretestības (T = 1 ms) 50000 mA DCpie 24 V 1 priekš pretestības (T = 1 ms) 50000 mA DCpie 48 V 2 priekš pretestības (T = 1 ms) 50000 mA DCpie 70 V 3 priekš pretestības (T = 1 ms)
Mehāniskā izturība	300000 cikli
CAD kopējais platums	64 mm
CAD kopējais augstums	64 mm
CAD kopējais dziļums	103 mm
Neto svars	0,305 kg

Vide

Standarti	IEC 60947-3
Produktu sertifikāti	cULus 120 V 3 hp 1 fāze cULus 480 V 25 hp 3 fāzes cULus 240 V 7,5 hp 1 fāze cULus 240 V 7,5 hp 3 fāzes
Aizsardzības ārstēšana	TC
Apkārtējā gaisa temperatūra darbībai	-25…55 °C
Apkārtējā gaisa temperatūra uzglabāšanai	-40…70 °C
Pārsprieguma kategorija	II klase atbilst IEC 60536 II klase atbilst NF C 20-030

Iepakošanas vienības

Pirmā iepakojuma vienības tips	PCE
Vienību skaits 1. iepakojumā	1
1. iepakojuma augstums	11,500 cm
1. iepakojuma platums	7,200 cm
1. iepakojuma garums	7,200 cm
1. iepakojuma svars	283,900 g
Otrā iepakojuma vienības tips	S03
Vienību skaits 2. iepakojumā	30
2. iepakojuma augstums	30,000 cm
2. iepakojuma platums	30,000 cm
2. iepakojuma garums	40,000 cm

2. iepakojuma svars	9,233 kg

Līguma garantija

Garantija (mēnešos)	18

Environmental Data

Schneider Electric mērķis ir līdz 2050. gadam sasniegt nulles emisiju statusu, izmantojot piegādes ķēdes partnerību, zemākas ietekmes materiālus un cirkularitāti, izmantojot mūsu pašreizējo kampaņu "Use Better, Use Longer, Use Again", lai pagarinātu produktu kalpošanas laiku un to pārstrādājamību.

Environmental Data skaidrojums >

Kā mēs novērtējam produktu ilgtspēju >

Ietekme uz vidi

Vides informācijas publiskošana	Produkta ietekme uz vidi

Use Better

Materiāli un iepakojums

Iepakojums izgatavots no pārstrādāta kartona	**Jā**
Iepakojums bez plastmasas	**Jā**
ES RoHS direktīva	Atbilst
REACh regula	Nesatur ļoti bīstamas vielas virs moteiktās normas

Use Again

Pārsaiņošana un atkārtota ražošana

Cirkularitātes profils	**Nav jāveic īpašas darbības, lai nodotu otrreizējai pārstrādei**
Atgriešana	**Jā**
WEEE marķējums	**Eiropas Savienības tirgū no šī produkta ir jāatbrīvojas, ievērojot noteiktu atkritumu savākšanas kārtību, un produkts nedrīkst nonākt sadzīves atkritumu tvertnēs.**

Dimensions Drawings

Dimensions

Rear Mounting

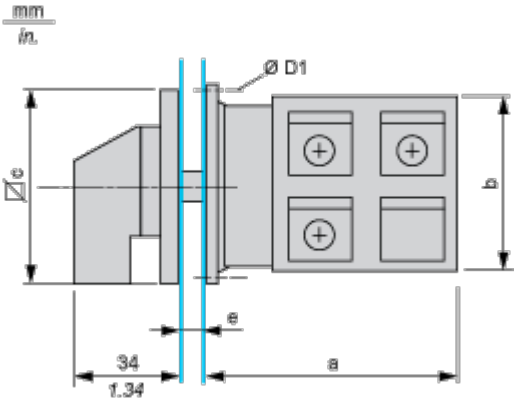

e support panel thickness 0.5 to 5.5 mm / 0.02 to 0.22 in in.

a		b		c		D1	
mm	in.	mm	in.	mm	in.	mm	in.
63.3	2.49	60	2.36	64	2.52	4.1	0.16

Mounting and Clearance

Panel Cut-Out

Front Mounting

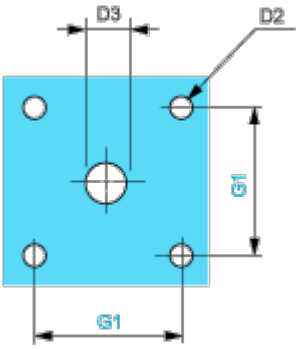

D2		D3		G1	
mm	in.	mm	in.	mm	in.
4.5	0.18	10	0.39	48	1.89

Technical Description

Link Positions (Factory Mounted)

Diagram for 1 to 4-pole Switches

Select the number of poles according to the product characteristics

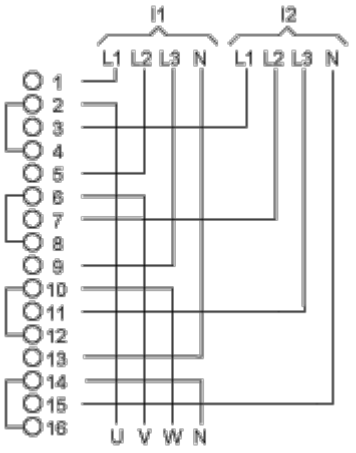

I1 Input 1

I2 Input 2

Marking

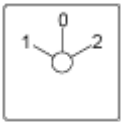

Angular Position of Switch

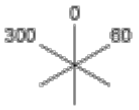

Switching Program

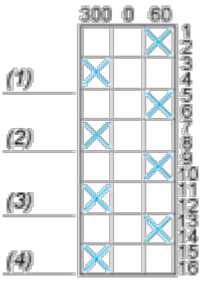

(1) 1-pole

(2) 2-pole

(3) 3-pole

(4) 4-pole

Convention Used for Switching Program Representation

Contact closed

Contact closed in 2 positions and maintained between the 2 positions

Sealed assembly for auto-maintain control

Overlapping contacts

Spring return position: for a switching angle of 90°, spring return is over 30° after the last position (for a maximum of 3 simultaneous contacts).

Example:

