# Produkta datu lapa

Specifikācijas




## Izciļņa slēdzis, Harmony K, stiprinājums priekšā, plastmasa, 3 poli, 2 pozīcijas, 90 grādi, 32A, 64x64mm, marķējums OFF/ON

K30C003HP

## Galvenā

| | |
|---|---|
| **Produktu klāsts** | Harmonija K |
| **Produkta vai sastāvdaļas veids** | Pilnīgs izciļņa slēdzis |
| **Komponenta nosaukums** | K30 |
| **[Ith] parastā brīvā gaisa termiskā strāva** | 32 A |
| **Produkta montāža** | Priekšējais stiprinājums |
| **Fiksācijas režīms** | 4 caurumi |
| **Izciļņa slēdža galvas tips** | ar priekšējo plāksni 64 x 64 mm |
| **Operatora veids** | melns rokturis |
| **Rotācijas roktura piekaramā atslēga** | Bez |
| **Leģendas prezentācija** | ar metālisks , IZSLĒGTS-IESLĒGTS melns |
| **Cam slēdža funkcija** | Slēdzis |
| **Atgriezties** | Bez |
| **Izslēgta pozīcija** | Ar izslēgtu pozīciju |
| **Polu apraksts** | 3P |
| **Pozīciju maiņa** | Pa labi: 0° - 90° |
| **IP aizsardzības pakāpe** | IP40 atbilst IEC 60529 |

## Papildinošs

| | |
|---|---|
| **Pārslēgšanas leņķis** | 90 ° |
| **[Ui] nominālais izolācijas spriegums** | 690 V (piesārņojuma pakāpe 3) atbilst IEC 60947-1 |
| **Īssavienojuma strāva** | 5000 A |
| **Aizsardzība pret īssavienojumu** | 50 A kārtridžs drošinātājs , tips gG |
| **[Uimp] nominālais impulsu izturības spriegums** | 6 kV atbilst EN 947-1<br>6 kV atbilst IEC 947-1 |
| **Kontakta darbība** | Lēns pārtraukums |
| **Pozitīvs atvērums** | Ar |
| **Elektrības pieslēgums** | fiksācijas skrūvju spailes elastīgs , iespīlēšanas jauda: 2 x 4 mm²<br>fiksācijas skrūvju spailes ciets , iespīlēšanas jauda: 2 x 6 mm² |
| **Pievilkšanas griezes moments** | 1,2 Nm |

Ir sasniegts maksimālais saīdzināmo produktu skaits. Lūdzu, atveriet sadaļu Saīdzināt produktus #SAITE# un izdzēsiet kādu produktu, lai turpinātu.

| | |
|---|---|
| **Pārslēgšanas jauda mA** | 11000 mA DCpie 120 V 2 priekš induktīvs (T = 50 ms)<br>11000 mA DCpie 180 V 3 priekš induktīvs (T = 50 ms)<br>11000 mA DCpie 60 V 1 priekš induktīvs (T = 50 ms)<br>1200 mA DCpie 220 V 1 priekš pretestības (T = 1 ms)<br>1200 mA DCpie 440 V 2 priekš pretestības (T = 1 ms)<br>1200 mA DCpie 660 V 3 priekš pretestības (T = 1 ms)<br>16000 mA DCpie 140 V 3 priekš induktīvs (T = 50 ms)<br>16000 mA DCpie 48 V 1 priekš induktīvs (T = 50 ms)<br>16000 mA DCpie 95 V 2 priekš induktīvs (T = 50 ms)<br>23000 mA DCpie 120 V 2 priekš pretestības (T = 1 ms)<br>23000 mA DCpie 180 V 3 priekš pretestības (T = 1 ms)<br>23000 mA DCpie 60 V 1 priekš pretestības (T = 1 ms)<br>25000 mA DCpie 30 V 1 priekš induktīvs (T = 50 ms)<br>25000 mA DCpie 60 V 2 priekš induktīvs (T = 50 ms)<br>25000 mA DCpie 90 V 3 priekš induktīvs (T = 50 ms)<br>3200 mA DCpie 110 V 1 priekš induktīvs (T = 50 ms)<br>3200 mA DCpie 220 V 2 priekš induktīvs (T = 50 ms)<br>3200 mA DCpie 330 V 3 priekš induktīvs (T = 50 ms)<br>32000 mA DCpie 140 V 3 priekš pretestības (T = 1 ms)<br>32000 mA DCpie 24 V 1 priekš induktīvs (T = 50 ms)<br>32000 mA DCpie 24 V 1 priekš pretestības (T = 1 ms)<br>32000 mA DCpie 48 V 1 priekš pretestības (T = 1 ms)<br>32000 mA DCpie 48 V 2 priekš induktīvs (T = 50 ms)<br>32000 mA DCpie 48 V 2 priekš pretestības (T = 1 ms)<br>32000 mA DCpie 70 V 3 priekš induktīvs (T = 50 ms)<br>32000 mA DCpie 70 V 3 priekš pretestības (T = 1 ms)<br>32000 mA DCpie 95 V 2 priekš pretestības (T = 1 ms)<br>400 mA DCpie 440 V 1 priekš pretestības (T = 1 ms)<br>400 mA DCpie 660 V 2 priekš pretestības (T = 1 ms)<br>6500 mA DCpie 110 V 1 priekš pretestības (T = 1 ms)<br>6500 mA DCpie 220 V 2 priekš pretestības (T = 1 ms)<br>6500 mA DCpie 330 V 3 priekš pretestības (T = 1 ms) |
| **Mehāniskā izturība** | 300000 cikli |
| **CAD kopējais platums** | 64 mm |
| **CAD kopējais augstums** | 64 mm |
| **CAD kopējais dziļums** | 93 mm |
| **Neto svars** | 0,224 kg |

## Vide

| | |
|---|---|
| **Standarti** | IEC 60947-3 |
| **Produktu sertifikāti** | cULus 120 V 2 hp 1 fāze<br>cULus 240 V 5 hp 1 fāze<br>cULus 240 V 5 hp 3 fāzes<br>cULus 480 V 20 hp 3 fāzes |
| **Aizsardzības ārstēšana** | TC |
| **Apkārtējā gaisa temperatūra darbībai** | -25…55 °C |
| **Apkārtējā gaisa temperatūra uzglabāšanai** | -40…70 °C |
| **Elektrības trieciena aizsardzības klase** | II klase conforming to IEC 60536<br>II klase conforming to NF C 20-030 |

## Iepakošanas vienības

| | |
|---|---|
| **Pirmā iepakojuma vienības tips** | PCE |
| **Vienību skaits 1. iepakojumā** | 1 |
| **1. iepakojuma augstums** | 11,5 cm |
| **1. iepakojuma platums** | 7,2 cm |
| **1. iepakojuma garums** | 7,2 cm |
| **1. iepakojuma svars** | 223,0 g |
| **Otrā iepakojuma vienības tips** | S03 |

| | |
|---|---|
| **Vienību skaits 2. iepakojumā** | 30 |
| **2. iepakojuma augstums** | 30,0 cm |
| **2. iepakojuma platums** | 30,0 cm |
| **2. iepakojuma garums** | 40,0 cm |
| **2. iepakojuma svars** | 7,241 kg |

## Līguma garantija

| | |
|---|---|
| **Garantija (mēnešos)** | 18 |

## Environmental Data

Schneider Electric mērķis ir līdz 2050. gadam sasniegt nulles emisiju statusu, izmantojot piegādes ķēdes partnerību, zemākas ietekmes materiālus un cirkularitāti, izmantojot mūsu pašreizējo kampaņu "Use Better, Use Longer, Use Again", lai pagarinātu produktu kalpošanas laiku un to pārstrādājamību.

Environmental Data skaidrojums >

Kā mēs novērtējam produktu ilgtspēju >

### Ietekme uz vidi

| | |
|---|---|
| Vides informācijas publiskošana | Produkta ietekme uz vidi |

## Use Better

### Materiāli un iepakojums

| | |
|---|---|
| Iepakojums izgatavots no pārstrādāta kartona | **Jā** |
| Iepakojums bez plastmasas | **Jā** |
| ES RoHS direktīva | Atbilst |
| REACh regula | Nesatur ļoti bīstamas vielas virs moteiktās normas |

## Use Again

### Pārsaiņošana un atkārtota ražošana

| | |
|---|---|
| Cirkularitātes profils | **Nav jāveic īpašas darbības, lai nodotu otrreizējai pārstrādei** |
| Atgriešana | **Jā** |
| WEEE marķējums | **Eiropas Savienības tirgū no šī produkta ir jāatbrīvojas, ievērojot noteiktu atkritumu savākšanas kārtību, un produkts nedrīkst nonākt sadzīves atkritumu tvertnēs.** |

Dimensions Drawings

## Dimensions

### Rear Mounting

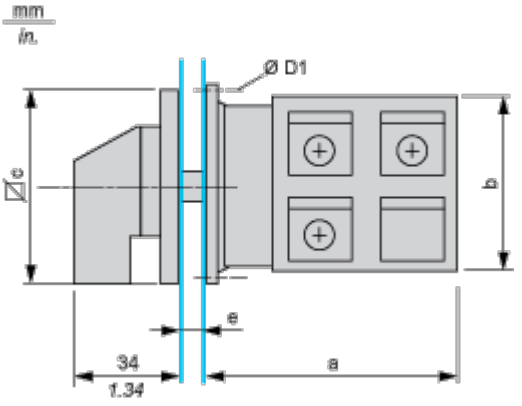


e support panel thickness 0.5 to 5.5 mm / 0.02 to 0.22 in in.

| a | | b | | c | | D1 | |
|---|---|---|---|---|---|---|---|
| mm | in. | mm | in. | mm | in. | mm | in. |
| 53.7 | 2.11 | 58 | 2.28 | 64 | 2.52 | 4.1 | 0.16 |

Mounting and Clearance

## Panel Cut-Out

### Front Mounting

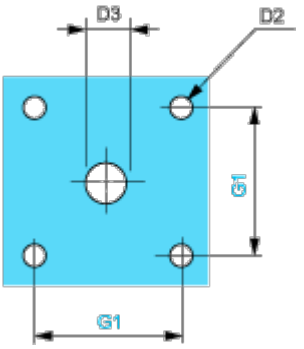


| D2 | | D3 | | G1 | |
|---|---|---|---|---|---|
| mm | in. | mm | in. | mm | in. |
| 4.5 | 0.18 | 10 | 0.39 | 48 | 1.89 |

Technical Description

## Link Positions (Factory Mounted)

### Diagram for 3 to 4-pole Switches

Select the number of poles according to the product characteristics

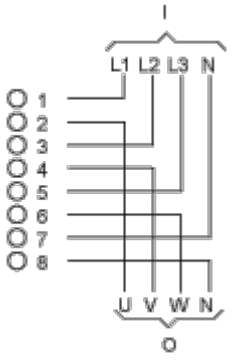


I Input

O Output

## Marking

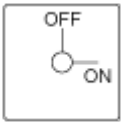

## Angular Position of Switch



## Switching Program

### Diagram for 3 to 4-pole Switches

Select the number of poles according to the product characteristics

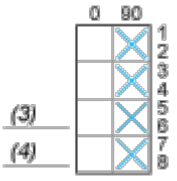


(3) 3-pole

(4) 4-pole

## Convention Used for Switching Program Representation

Contact closed

Contact closed in 2 positions and maintained between the 2 positions

Sealed assembly for auto-maintain control

Overlapping contacts

Spring return position: for a switching angle of 90°, spring return is over 30° after the last position (for a maximum of 3 simultaneous contacts).

Example:

