# Produktdatenblatt

Spezifikationen




## Wendeschalter mit Nullstell. 3 Polig 32A

K30E003WP

**EAN Code: 3389110084993**

## Hauptmerkmale

| | |
|---|---|
| **Baureihe** | Harmony K |
| **Produkt- oder Komponententyp** | Kompletter Nockenschalter |
| **Komponentenname** | K30 |
| **[Ith] Konventioneller thermischer Strom in freier Luft** | 32 A |
| **Produktmontage** | Frontmontage |
| **Befestigungsmodus** | 4 Bohrungen |
| **Nockenschalter-Frontelement** | Mit Fronttafel 64 x 64 mm |
| **Operatortyp** | Schwarz Griff |
| **Verriegelung des Drehgriffs** | Ohne |
| **Ausführung des Schildes** | Mit metallic Hinweistext, 1 - 0 - 2 schwarz Markierung |
| **Funktion des Nockenschalters** | Umkehrschalter |
| **Rückgabe** | Ohne |
| **Aus-Stellung** | Mit Nullstellung |
| **Beschreibung der Pole** | 3P |
| **Schaltpositionen** | Rechts: 0° - 60°<br>Links: 0° - 300° |
| **Schutzart (IP)** | IP40 entspricht IEC 60529 |

## Zusatzmerkmale

| | |
|---|---|
| **Schaltwinkel** | 60 ° |
| **[Ui] Bemessungs-Isolationsspannung** | 690 V (Verschmutzungsgrad 3) entspricht IEC 60947-1 |
| **Kurzschlussstrom** | 5000 A |
| **Kurzschlussschutz** | 50 A Patrone Sicherung, Typ gG |
| **Bemessungsstoßspannungsfestigkeit [Uimp]** | 6 kV entspricht EN 947-1<br>6 kV entspricht IEC 947-1 |
| **Betrieb der Kontakte** | Gestuft schaltend |
| **Positive Öffnung** | Mit |
| **elektrische Verbindung** | Klemmenanschlüsse mit unverlierbaren Schrauben flexibel, Klemmkapazität: 2 x 4 mm²<br>Klemmenanschlüsse mit unverlierbaren Schrauben starr, Klemmkapazität: 2 x 6 mm² |
| **[M] Anzugsdrehmoment** | 1,2 Nm |

Bruttopreisliste für Deutschland zuzüglich Zuschläge, Frachtkosten und Mehrwertsteuer, gültig ab dem 1. Januar 2024. Irrtum und Änderungen vorbehalten. Es gelten die AGBs der Schneider Electric GmbH.

Haftungsausschluss: Diese Dokumentation dient nicht als Ersatz für die Beurteilung der Eignung oder Verlässlichkeit dieser Produkte für bestimmte Verwendungsbereiche des Benutzers und darf nicht zu diesem Zweck verwendet werden.

| | |
|---|---|
| **Schaltleistung in mA** | 11000 mA DC bei 120 V 2 Kontakt€ für induktiv Belastung (t = 50 ms)<br>11000 mA DC bei 180 V 3 Kontakt€ für induktiv Belastung (t = 50 ms)<br>11000 mA DC bei 60 V 1 Kontakt€ für induktiv Belastung (t = 50 ms)<br>1200 mA DC bei 220 V 1 Kontakt€ für ohmsch Belastung (t = 1 ms)<br>1200 mA DC bei 440 V 2 Kontakt€ für ohmsch Belastung (t = 1 ms)<br>1200 mA DC bei 660 V 3 Kontakt€ für ohmsch Belastung (t = 1 ms)<br>16000 mA DC bei 140 V 3 Kontakt€ für induktiv Belastung (t = 50 ms)<br>16000 mA DC bei 48 V 1 Kontakt€ für induktiv Belastung (t = 50 ms)<br>16000 mA DC bei 95 V 2 Kontakt€ für induktiv Belastung (t = 50 ms)<br>23000 mA DC bei 120 V 2 Kontakt€ für ohmsch Belastung (t = 1 ms)<br>23000 mA DC bei 180 V 3 Kontakt€ für ohmsch Belastung (t = 1 ms)<br>23000 mA DC bei 60 V 1 Kontakt€ für ohmsch Belastung (t = 1 ms)<br>25000 mA DC bei 30 V 1 Kontakt€ für induktiv Belastung (t = 50 ms)<br>25000 mA DC bei 60 V 2 Kontakt€ für induktiv Belastung (t = 50 ms)<br>25000 mA DC bei 90 V 3 Kontakt€ für induktiv Belastung (t = 50 ms)<br>3200 mA DC bei 110 V 1 Kontakt€ für induktiv Belastung (t = 50 ms)<br>3200 mA DC bei 220 V 2 Kontakt€ für induktiv Belastung (t = 50 ms)<br>3200 mA DC bei 330 V 3 Kontakt€ für induktiv Belastung (t = 50 ms)<br>32000 mA DC bei 140 V 3 Kontakt€ für ohmsch Belastung (t = 1 ms)<br>32000 mA DC bei 24 V 1 Kontakt€ für induktiv Belastung (t = 50 ms)<br>32000 mA DC bei 24 V 1 Kontakt€ für ohmsch Belastung (t = 1 ms)<br>32000 mA DC bei 48 V 1 Kontakt€ für ohmsch Belastung (t = 1 ms)<br>32000 mA DC bei 48 V 2 Kontakt€ für induktiv Belastung (t = 50 ms)<br>32000 mA DC bei 48 V 2 Kontakt€ für ohmsch Belastung (t = 1 ms)<br>32000 mA DC bei 70 V 3 Kontakt€ für induktiv Belastung (t = 50 ms)<br>32000 mA DC bei 70 V 3 Kontakt€ für ohmsch Belastung (t = 1 ms)<br>32000 mA DC bei 95 V 2 Kontakt€ für ohmsch Belastung (t = 1 ms)<br>400 mA DC bei 440 V 1 Kontakt€ für ohmsch Belastung (t = 1 ms)<br>400 mA DC bei 660 V 2 Kontakt€ für ohmsch Belastung (t = 1 ms)<br>6500 mA DC bei 110 V 1 Kontakt€ für ohmsch Belastung (t = 1 ms)<br>6500 mA DC bei 220 V 2 Kontakt€ für ohmsch Belastung (t = 1 ms)<br>6500 mA DC bei 330 V 3 Kontakt€ für ohmsch Belastung (t = 1 ms) |
| **Mechanische Lebensdauer** | 300000 Zyklen |
| **CAD-Gesamtbreite** | 64 mm |
| **CAD-Gesamthöhe** | 64 mm |
| **CAD-Gesamttiefe** | 106 mm |
| **Produktgewicht** | 0,385 kg |

## Montage

| | |
|---|---|
| **Standards** | IEC 60947-3 |
| **Produktzertifizierungen** | CULus 120 V 2 hp 1 Phase<br>CULus 240 V 5 hp 1 Phase<br>CULus 240 V 5 hp 3 Phasen<br>CULus 480 V 20 hp 3 Phasen |
| **Beschichtung** | TC |
| **Umgebungstemperatur bei Betrieb** | -25…55 °C |
| **Umgebungstemperatur bei Lagerung** | -40…70 °C |
| **Schutzklasse für Stromschläge** | Klasse II conforming to IEC 60536<br>Klasse II conforming to NF C 20-030 |

## Verpackungseinheiten

| | |
|---|---|
| **VPE 1 Art** | PCE |
| **Anzahl der Geräte pro Packung** | 1 |
| **VPE 1 Höhe** | 11,500 cm |
| **VPE 1 Breite** | 7,200 cm |
| **VPE 1 Länge** | 7,200 cm |
| **Verpackungsgewicht (Lbs)** | 268,000 g |
| **VPE 2 Art** | S03 |

| | |
|---|---|
| **VPE 2 Menge** | 30 |
| **VPE 2 Höhe** | 30 cm |
| **VPE 2 Breite** | 30 cm |
| **VPE 2 Länge** | 40 cm |
| **VPE 2 Gewicht** | 8,695 kg |

## Vertragliche Gewährleistung

| | |
|---|---|
| **Garantie (in Monaten)** | 18 |

## Environmental Data

Schneider Electric hat sich zum Ziel gesetzt, den Net Zero-Status bis 2050 durch Lieferkettenpartnerschaften, Materialien mit geringerer Auswirkung und Kreislaufbildung über unsere laufende Kampagne "Use Better, Use Longer, Use Again" zu erreichen, um die Lebensdauer und Recyclingfähigkeit der Produkte zu verlängern.

Erläuterung der Environmental Data >

Wie wir die Produktnachhaltigkeit bewerten >

### Umweltbilanz

| | |
|---|---|
| Total lifecycle Carbon footprint | **8 kg CO2 eq.** |
| $CO_2$-Fußabdruck der Herstellungsphase [A1 bis A3] | **7 kg CO2 eq.** |
| $CO_2$-Fußabdruck der Distributionsphase [A4] | **0.3 kg CO2 eq.** |
| $CO_2$-Fußabdruck der Installationsphase [A5] | **0.1 kg CO2 eq.** |
| $CO_2$-Fußabdruck der Nutzungsphase [B2, B3, B4, B6] | **0 kg CO2 eq.** |
| $CO_2$-Fußabdruck der End-of-Life-Phase [C1 bis C4] | **0.5 kg CO2 eq.** |
| Umweltproduktdeklaration | **Produktumweltprofil** |

## Use Better

### Materialien und Verpackung

| | |
|---|---|
| Verpackung mit Recycling-Karton | **Ja** |
| Verpackung ohne Kunststoff | **Ja** |
| EU-RoHS-Richtlinie | **Konform** |
| REACh-Verordnung | **Produkt beinhaltet besorgniserregende Stoffe (SVHC) nicht über dem Schwellwert** |

## Use Again

### Reproduktion

| | |
|---|---|
| Recyclingfähigkeitspotential in % | **39** |
| Circular Econmomy-Eignung | **Keine besonderen Recycling-Verfahren erforderlich** |
| Rücknahme | **Ja** |
| WEEE-Kennzeichnung | **Das Produkt muss entsprechend bestimmter Hinweise auf Märkten der Europäischen Union entsorgt werden und darf nicht in Haushaltsabfälle gelangen.** |

Maßzeichnungen

## Abmessungen

### Frontseitige Montage

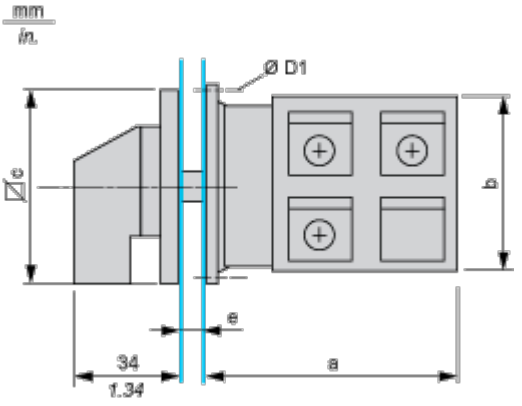


e Stärke der Trägerplatte: 0,5 bis 5,5 mm / 0.02 bis 0.22 in.

| a | | b | | c | | D1 | |
|---|---|---|---|---|---|---|---|
| mm | in. | mm | in. | mm | in. | mm | in. |
| 66,4 | 2.61 | 58 | 2.28 | 64 | 2.52 | 4,1 | 0.16 |

Montage und Abstand

## Schalttafelausschnitt

### Frontseitige Montage

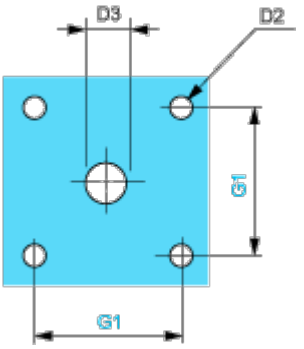


| D2 | | D3 | | G1 | |
|---|---|---|---|---|---|
| mm | in. | mm | in. | mm | in. |
| 4,5 | 0.18 | 10 | 0.39 | 48 | 1.89 |

Technische Beschreibung

**Verbindungspositionen (werkseitig vormontiert)**

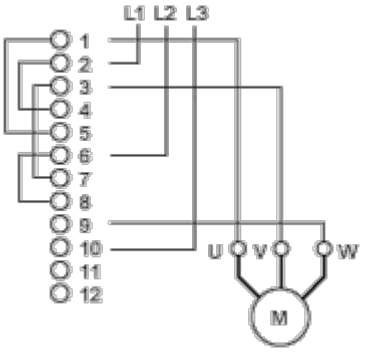

## Markierung

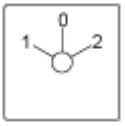

## Winkelposition des Schalters

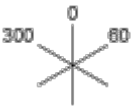

## Schaltprogramm

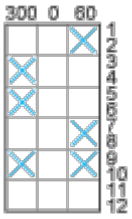

## Konventionen für die Schaltprogrammdarstellung

Kontakt geschlossen

Kontakt geschlossen in 2 Positionen und gehalten zwischen den 2 Position

Versiegelte Baugruppe zur autom. aufrechterhaltene Steuerung

Überlappende Kontakte

Federrückstellposition: Bei einem Schaltwinkel von 90° erfolgt eine Federrückstellung von mehr als 30° hinter die letzte Position (für maximal 3 gleichzeitige Kontakte).

Beispiel:

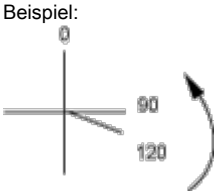

Image of product / Alternate images

**Alternative**












