Produktdatenblatt

Spezifikationen



Amperemeter-Umschalter- 3 Schaltkreise, 90°, 12A, für Ø 22mm

K1F003MCH

EAN Code: 3389110979176

Hauptmerkmale

Baureihe	Harmony K
Produkt- oder Komponententyp	Kompletter Nockenschalter
Komponentenname	K1
[Ith] Konventioneller thermischer Strom in freier Luft	12 A
Produktmontage	Frontmontage
Befestigungsmodus	Ø 22 mm Bohrung
Nockenschalter-Frontelement	Mit Fronttafel 45 x 45 mm
Operatortyp	Schwarz Griff, Länge = 35 mm
Verriegelung des Drehgriffs	Ohne
Ausführung des Schildes	Mit metallic Hinweistext, 0 - L1 - L2 - L3 schwarz Markierung
Funktion des Nockenschalters	Amperemeterschalter
Rückgabe	Ohne
Messwerttyp	Für 3 Schaltkreise
Aus-Stellung	Mit Nullstellung
Schaltpositionen	Rechts: 0° - 90° - 180° - 270°
Schutzart (IP)	IP65 entspricht IEC 529 IP65 entspricht NF C 20-010

Zusatzmerkmale

Schaltwinkel	90 °
[Ui] Bemessungs-Isolationsspannung	690 V (Verschmutzungsgrad 3) entspricht IEC 60947-1
[Ithe] Konventioneller eingeschlossener thermischer Strom	10 A
Nennbetriebsleistung in W	10500 W AC-21, 500-660 V 3 Phasen entspricht IEC 60947-3 1100 W AC-3, 230 V 3 Phasen entspricht IEC 60947-3 1500 W AC-23A, 230 V 3 Phasen entspricht IEC 60947-3 1500 W AC-3, 400 V 1 Phase entspricht IEC 60947-3 1500 W AC-3, 400 V 3 Phasen entspricht IEC 60947-3 1500 W AC-3, 500 V 3 Phasen entspricht IEC 60947-3 1500 W AC-3, 690 V 3 Phasen entspricht IEC 60947-3 2200 W AC-23A, 400 V 3 Phasen entspricht IEC 60947-3 2200 W AC-23A, 500 V 3 Phasen entspricht IEC 60947-3 2200 W AC-23A, 690 V 3 Phasen entspricht IEC 60947-3 4800 W AC-21, 230 V 3 Phasen entspricht IEC 60947-3 600 W AC-3, 230 V 1 Phase entspricht IEC 60947-3 8300 W AC-21, 400 V 3 Phasen entspricht IEC 60947-3

Bruttopreisliste für Deutschland zuzüglich Zuschläge, Frachtkosten und Mehrwertsteuer, gültig ab dem 1. Januar 2024. Irrtum und Änderungen vorbehalten. Es gelten die AGBs der Schneider Electric GmbH.

Haftungsausschluss: Diese Dokumentation dient nicht als Ersatz für die Beurteilung der Eignung oder Verlässlichkeit dieser Produkte für bestimmte Verwendungsbereiche des Benutzers und darf nicht zu diesem Zweck verwendet werden.

AC-Nennbetriebsstrom	1 A bei 500 V AC-15 entspricht IEC 60947-5-1 2 A bei 400 V AC-15 entspricht IEC 60947-5-1 3 A bei 230 V AC-15 entspricht IEC 60947-5-1 1,8 A bei 690 V AC-3 3 Phasen entspricht IEC 60947-3 2,8 A bei 500 V AC-3 3 Phasen entspricht IEC 60947-3 2,8 A bei 690 V AC-23A 3 Phasen entspricht IEC 60947-3 3,3 A bei 400 V AC-3 3 Phasen entspricht IEC 60947-3 3,8 A bei 500 V AC-23A 3 Phasen entspricht IEC 60947-3 4,6 A bei 230 V AC-3 3 Phasen entspricht IEC 60947-3 4,8 A bei 400 V AC-23A 3 Phasen entspricht IEC 60947-3 5,6 A bei 230 V AC-23A 3 Phasen entspricht IEC 60947-3
elektrische Lebensdauer	1000000 Zyklen AC-15 1000000 Zyklen AC-21 500000 Zyklen AC-23 500000 Zyklen AC-3
Max. Betriebsrate	2,5 cyc/mn AC-21 2,5 cyc/mn AC-23 2,5 cyc/mn AC-3 8,333 cyc/mn AC-15
Kurzschlussstrom	10000 A
Kurzschlussschutz	16 A Patrone Sicherung, Typ gG
Bemessungsstoßspannungsfestigkeit [Uimp]	4 kV bei Isolierfunktion 6 kV entspricht IEC 60947-1
Betrieb der Kontakte	Gestuft schaltend
Positive Öffnung	Mit
elektrische Verbindung	Klemmenanschlüsse mit unverlierbaren Schrauben flexibel, Klemmkapazität: 2 x 1,5 mm² Klemmenanschlüsse mit unverlierbaren Schrauben starr, Klemmkapazität: 1 x 2,5 mm²
Mechanische Lebensdauer	1000000 Zyklen
CAD-Gesamtbreite	45 mm
CAD-Gesamthöhe	50 mm
CAD-Gesamttiefe	69 mm
Produktgewicht	0,19 kg

Montage

Standards	CENELEC EN 50013 EN/IEC 60947-3 für Stromkreis EN/IEC 60947-5-1 für Steuerkreis
Produktzertifizierungen	CSA 240 V 1 hp 1 Phase CSA 240 V 3 hp 3 Phasen 2 Pol(e) UL 240 V 1 hp 3 Phasen UL 240 V 0,33 hp 1 Phase 2 Pol(e)
Beschichtung	TC
Umgebungstemperatur bei Betrieb	-25…55 °C
Umgebungstemperatur bei Lagerung	-40…70 °C
Stoßfestigkeit	30 gn entspricht IEC 68-2-27
Vibrationsfestigkeit	5 gn entspricht IEC 68-2-6 (f = 10…150 Hz)
Schutzklasse für Stromschläge	Klasse II conforming to IEC 536 Klasse II conforming to NF C 20-030

Verpackungseinheiten

VPE 1 Art	PCE
Anzahl der Geräte pro Packung	1

VPE 1 Höhe	6,5 cm
VPE 1 Breite	6,5 cm
VPE 1 Länge	16,5 cm
Verpackungsgewicht (Lbs)	205,0 g
VPE 2 Art	S01
VPE 2 Menge	8
VPE 2 Höhe	15 cm
VPE 2 Breite	15 cm
VPE 2 Länge	40 cm
VPE 2 Gewicht	1,84 kg

Vertragliche Gewährleistung

Garantie (in Monaten)	18

Environmental Data

Schneider Electric hat sich zum Ziel gesetzt, den Net Zero-Status bis 2050 durch Lieferkettenpartnerschaften, Materialien mit geringerer Auswirkung und Kreislaufbildung über unsere laufende Kampagne "Use Better, Use Longer, Use Again" zu erreichen, um die Lebensdauer und Recyclingfähigkeit der Produkte zu verlängern.

Erläuterung der Environmental Data >

Wie wir die Produktnachhaltigkeit bewerten >

Umweltbilanz

Total lifecycle Carbon footprint	**4 kg CO2 eq.**
CO_2-Fußabdruck der Herstellungsphase [A1 bis A3]	**4 kg CO2 eq.**
CO_2-Fußabdruck der Distributionsphase [A4]	**0.1 kg CO2 eq.**
CO_2-Fußabdruck der Installationsphase [A5]	**0 kg CO2 eq.**
CO_2-Fußabdruck der Nutzungsphase [B2, B3, B4, B6]	**0 kg CO2 eq.**
CO_2-Fußabdruck der End-of-Life-Phase [C1 bis C4]	**0.3 kg CO2 eq.**
Umweltproduktdeklaration	**Produktumweltprofil**

Use Better

Materialien und Verpackung

Verpackung mit Recycling-Karton	**Nein**
Verpackung ohne Kunststoff	**Nein**
EU-RoHS-Richtlinie	**Konform**
REACh-Verordnung	**Produkt beinhaltet besorgniserregende Stoffe (SVHC) nicht über dem Schwellwert**

Use Again

Reproduktion

Recyclingfähigkeitspotential in %	**39**
Circular Econmomy-Eignung	**Keine besonderen Recycling-Verfahren erforderlich**
Rücknahme	**Ja**
WEEE-Kennzeichnung	**Das Produkt muss entsprechend bestimmter Hinweise auf Märkten der Europäischen Union entsorgt werden und darf nicht in Haushaltsabfälle gelangen.**

Maßzeichnungen

Bedienknopf und -gehäuse mit Kunststoffsockel

Frontseitige Montage über Bohrung Ø 22 mm / 0.87 in.

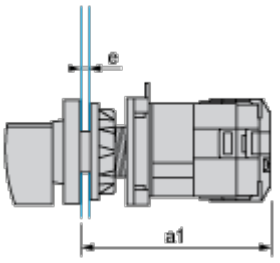

a1 90,5 mm / 3.53 in.

e Stärke der Trägerplatte: 1 mm bis 6 mm / 0.039 in. bis 0.24 in.

Technische Beschreibung

Verbindungspositionen (werkseitige Vormontage)

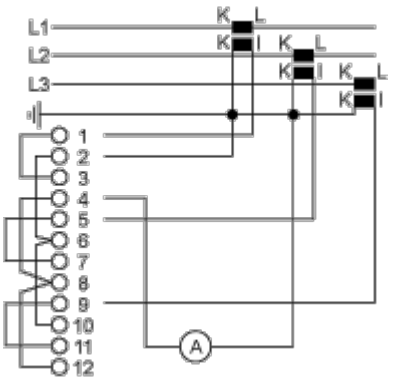

Markierung

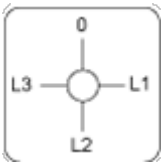

Winkelstellung des Schalters

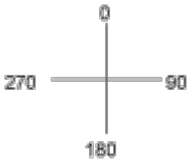

Schaltprogramm

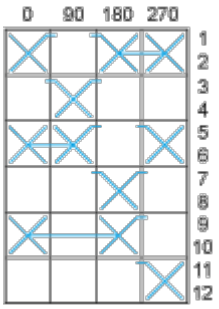

Konventionen für die Schaltprogrammdarstellung

Kontakt geschlossen

Kontakt geschlossen in 2 Positionen und gehalten zwischen den 2 Position

Versiegelte Baugruppe zur autom. aufrechterhaltene Steuerung

Überlappende Kontakte

Federrückstellposition: Bei einem Schaltwinkel von 90° erfolgt eine Federrückstellung von mehr als 30° hinter die letzte Position (für maximal 3 gleichzeitige Kontakte).

Beispiel:

