Produkta datu lapa

Specifikācijas



Ampērmetra slēdzis, Harmony K, daudzkārt fiksējams, plastmasas, 3poz., 0, 90°,12A, 45x45mm, metāla leģenda, marķējums 0 L1 L2 L3, 35mm melns rokturis

K1F003MLH

Galvenā

Produktu klāsts	Harmonija K
Produkta vai sastāvdaļas veids	Pilnīgs izciļņa slēdzis
Komponenta nosaukums	K1
[Ith] parastā brīvā gaisa termiskā strāva	12 A
Produkta montāža	Priekšējais stiprinājums
Fiksācijas režīms	Multifiksēšana
Izciļņa slēdža galvas tips	ar priekšējo plāksni 45 x 45 mm
Operatora veids	melns rokturis , garums = 35 mm
Rotācijas roktura piekaramā atslēga	Bez
Leģendas prezentācija	ar metālisks , 0 - L1 - L2 - L3 melns
Cam slēdža funkcija	Ampērmetra slēdzis
Atgriezties	Bez
Mērīšanas veids	3 ķēdēm
Izslēgta pozīcija	Ar izslēgtu pozīciju
Pozīciju maiņa	Pa labi: 0° - 90° - 180° - 270°
IP aizsardzības pakāpe	IP40 atbilst IEC 529 IP40 atbilst NF C 20-010

Papildinošs

Pārslēgšanas leņķis	90 °
[Ui] nominālais izolācijas spriegums	690 V (piesārņojuma pakāpe 3) atbilst IEC 60947-1
[Ithe] parastā slēgtā termiskā strāva	10 A
Nominālā darba jauda W	10500 W AC-21 , 500...660 V 3 fāzes atbilst IEC 60947-3 1100 W AC-3 , 230 V 3 fāzes atbilst IEC 60947-3 1500 W AC-23A , 230 V 3 fāzes atbilst IEC 60947-3 1500 W AC-3 , 400 V 1 fāze atbilst IEC 60947-3 1500 W AC-3 , 400 V 3 fāzes atbilst IEC 60947-3 1500 W AC-3 , 500 V 3 fāzes atbilst IEC 60947-3 1500 W AC-3 , 690 V 3 fāzes atbilst IEC 60947-3 2200 W AC-23A , 400 V 3 fāzes atbilst IEC 60947-3 2200 W AC-23A , 500 V 3 fāzes atbilst IEC 60947-3 2200 W AC-23A , 690 V 3 fāzes atbilst IEC 60947-3 4800 W AC-21 , 230 V 3 fāzes atbilst IEC 60947-3 600 W AC-3 , 230 V 1 fāze atbilst IEC 60947-3 8300 W AC-21 , 400 V 3 fāzes atbilst IEC 60947-3

Ir sasniegts maksimālais saīdzināmo produktu skaits. Lūdzu, atveriet sadaļu Saīdzināt produktus #SAITE# un izdzēsiet kādu produktu, lai turpinātu.

[Ie] nominālā darba strāva AC	1 Apie 500 V AC-15 atbilst IEC 60947-5-1 2 Apie 400 V AC-15 atbilst IEC 60947-5-1 3 Apie 230 V AC-15 atbilst IEC 60947-5-1 1,8 Apie 690 V AC-3 3 fāzes atbilst IEC 60947-3 2,8 Apie 500 V AC-3 3 fāzes atbilst IEC 60947-3 2,8 Apie 690 V AC-23A 3 fāzes atbilst IEC 60947-3 3,3 Apie 400 V AC-3 3 fāzes atbilst IEC 60947-3 3,8 Apie 500 V AC-23A 3 fāzes atbilst IEC 60947-3 4,6 Apie 230 V AC-3 3 fāzes atbilst IEC 60947-3 4,8 Apie 400 V AC-23A 3 fāzes atbilst IEC 60947-3 5,6 Apie 230 V AC-23A 3 fāzes atbilst IEC 60947-3
Elektriskā izturība	1000000 cikli AC-15 1000000 cikli AC-21 500000 cikli AC-23 500000 cikli AC-3
Maksimālais darbības ātrums	2,5 cikls/mn AC-21 2,5 cikls/mn AC-23 2,5 cikls/mn AC-3 8,333 cikls/mn AC-15
Īssavienojuma strāva	10000 A
Aizsardzība pret īssavienojumu	16 A kārtridžs drošinātājs , tips gG
[Uimp] nominālais impulsu izturības spriegums	4 kV izolācijas funkcijā 6 kV atbilst IEC 60947-1
Kontakta darbība	Lēns pārtraukums
Pozitīvs atvērums	Ar
Elektrības pieslēgums	fiksācijas skrūvju spailes elastīgs , iespīlēšanas jauda: 2 x 1,5 mm² fiksācijas skrūvju spailes ciets , iespīlēšanas jauda: 1 x 2,5 mm²
Mehāniskā izturība	1000000 cikli
CAD kopējais platums	45 mm
CAD kopējais augstums	45 mm
CAD kopējais dziļums	97 mm
Neto svars	0,17 kg

Vide

Standarti	CENELEC EN 50013 EN/IEC 60947-3 priekš strāvas ķēde EN/IEC 60947-5-1 priekš vadības ķēde
Produktu sertifikāti	CSA 240 V 1 hp 1 fāze CSA 240 V 3 hp 3 fāzes 2 stabs(-i) UL 240 V 1 hp 3 fāzes UL 240 V 0,33 hp 1 fāze 2 stabs(-i)
Aizsardzības ārstēšana	TC
Apkārtējā gaisa temperatūra darbībai	-25…55 °C
Apkārtējā gaisa temperatūra uzglabāšanai	-40…70 °C
Triecienizturība	30 gn atbilst IEC 68-2-27
Vibrācijas pretestība	5 gn (f = 10…150 Hz) atbilst IEC 68-2-6
Elektrības trieciena aizsardzības klase	II klase conforming to IEC 536 II klase conforming to NF C 20-030

Iepakošanas vienības

Pirmā iepakojuma vienības tips	PCE
Vienību skaits 1. iepakojumā	1
1. iepakojuma augstums	6,600 cm

1. iepakojuma platums	6,600 cm
1. iepakojuma garums	11,200 cm
1. iepakojuma svars	180,000 g
Otrā iepakojuma vienības tips	S03
Vienību skaits 2. iepakojumā	40
2. iepakojuma augstums	30 cm
2. iepakojuma platums	30 cm
2. iepakojuma garums	40 cm
2. iepakojuma svars	7,655 kg
Trešā iepakojuma vienības tips	P06
Vienību skaits 3. iepakojumā	320
3. iepakojuma augstums	75,000 cm
3. iepakojuma platums	60,000 cm
3. iepakojuma garums	80,000 cm
3. iepakojuma svars	70,820 kg

Līguma garantija

Garantija (mēnešos)	18

Environmental Data

Schneider Electric mērķis ir līdz 2050. gadam sasniegt nulles emisiju statusu, izmantojot piegādes ķēdes partnerību, zemākas ietekmes materiālus un cirkularitāti, izmantojot mūsu pašreizējo kampaņu "Use Better, Use Longer, Use Again", lai pagarinātu produktu kalpošanas laiku un to pārstrādājamību.

Environmental Data skaidrojums >

Kā mēs novērtējam produktu ilgtspēju >

Ietekme uz vidi

Kopējā dzīves cikla oglekļa pēda	**7 kg CO2 eq.**
Ražošanas posma oglekļa pēdas nospiedums [A1–A3]	**5 kg CO2 eq.**
Izplatīšanas posma oglekļa pēdas nospiedums [A4]	**0.2 kg CO2 eq.**
Uzstādīšanas posma oglekļa pēdas nospiedums [A5]	**0 kg CO2 eq.**
Lietošanas posma oglekļa pēdas nospiedums [B2, B3, B4, B6]	**1 kg CO2 eq.**
Dzīves cikla beigu posma oglekļa pēdas nospiedums [C1–C4]	**0.3 kg CO2 eq.**
Vides informācijas publiskošana	**Produkta ietekme uz vidi**

Use Better

Materiāli un iepakojums

Iepakojums izgatavots no pārstrādāta kartona	**Nē**
Iepakojums bez plastmasas	**Nē**
ES RoHS direktīva	**Atbilst**
REACh regula	**Nesatur ļoti bīstamas vielas virs moteiktās normas**

Use Again

Pārsaiņošana un atkārtota ražošana

Pārstrādājamības potenciāls, %	**39**
Cirkularitātes profils	**Nav jāveic īpašas darbības, lai nodotu otrreizējai pārstrādei**
Atgriešana	**Jā**
WEEE marķējums	**Eiropas Savienības tirgū no šī produkta ir jāatbrīvojas, ievērojot noteiktu atkritumu savākšanas kārtību, un produkts nedrīkst nonākt sadzīves atkritumu tvertnēs.**

Dimensions Drawings

Operating Head and Body

Front Mounting "Multi-Fixing"

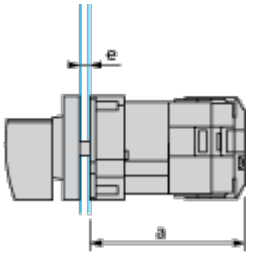

a 73 mm/2.87 in.

e support panel thickness 1 mm to 6 mm./0.039 in. to 0.24 in.

Technical Description

Link Positions (Factory Mounted)

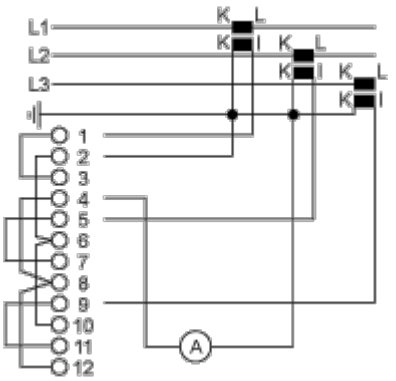

Marking

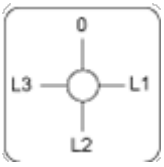

Angular Position of Switch

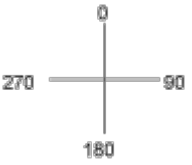

Switching Program

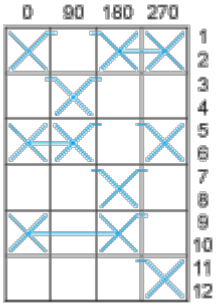

Convention Used for Switching Program Representation

Contact closed

Contact closed in 2 positions and maintained between the 2 positions

Sealed assembly for auto-maintain control

Overlapping contacts

Spring return position: for a switching angle of 90°, spring return is over 30° after the last position (for a maximum of 3 simultaneous contacts).

Example:

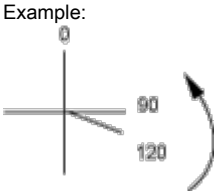

Image of product / Alternate images

Alternative






0
1

