Produkta datu lapa

Specifikācijas



Rediģējami balss trauksmes signāli, Harmony XVS, melns, montāžas 96mm DIN slide, PNP, 12...24V DC

XVSV9BBP

Galvenā

Produktu klāsts	Harmonija XVS
Produkta vai sastāvdaļas veids	Rediģējama elektroniskā signalizācija
Bākas vai indikatoru vienības veids	Skaņas vienība
Ierīces īsais nosaukums	XVSV

Papildinošs

Krāsa	Tumši pelēks
Ievades veids	mazliet : 6 kanālu ieeja binārs : 63 kanālu ieeja
Montāžas stils	Gatavs salikts
Materiāls	PC (polikarbonāts) : korpuss PC (polikarbonāts) : aizmugurējais vāks TPE (thermoplastic elastomer) : priekšējais panelis NBR (nitrilbutadiēna gumija)
Marķējums	CE
Pārsprieguma kategorija	II klase atbilst IEC 61140
Montāžas atbalsts	96 mm DIN sliede
[Us] nominālais barošanas spriegums	12...24 V DC
[Ue] nominālais darba spriegums	10...30 V DC
[Ui] nominālais izolācijas spriegums	250 V
Ieplūdes strāva	30 A
Saistītā drošinātāja nomināls	1 A
[Uimp] nominālais impulsu izturības spriegums	2,5 kV atbilst IEC 60947-1
Enerģijas patēriņš W	3,8 W
Pašreizējais patēriņš	160 mA pie 24 V DC
Spailes savienojuma kapacitāte	<= 1 x 1.5 mm²
Ierīces lietojumprogramma	Drukāšana Iepakojums Metro
Montāžas diametrs	105 mm
Platums	105 mm
Augstums	105 mm
Dziļums	50,1 mm
Neto svars	0,268 kg

Ir sasniegts maksimālais saīdzināmo produktu skaits. Lūdzu, atveriet sadaļu Saīdzināt produktus #SAITE# un izdzēsiet kādu produktu, lai turpinātu.

Vide

Diskrēts izvades veids	PNP
Signalizācijas veids	Regulējama balss skaņa
Standarti	IEC 60947-5-1
Aizsardzības ārstēšana	TC
Apkārtējā gaisa temperatūra uzglabāšanai	-20…60 °C
Apkārtējā gaisa temperatūra darbībai	-10…55 °C
Piesārņojuma pakāpe	2
Relatīvais mitrums	35…85 % bez kondensāta
Vibrācijas pretestība	7 gn
IP aizsardzības pakāpe	uzstādīts uz paneļa: IP65 atbilst IEC 60529 uz sienas stiprināms: IP20
Trokšņa līmenis	0…97 dB (apturēt vai apspiest)pie 1 m

Iepakošanas vienības

Pirmā iepakojuma vienības tips	PCE
Vienību skaits 1. iepakojumā	1
1. iepakojuma augstums	5,000 cm
1. iepakojuma platums	10,500 cm
1. iepakojuma garums	10,500 cm
1. iepakojuma svars	268,000 g

Līguma garantija

Garantija (mēnešos)	18

Environmental Data

Schneider Electric mērķis ir līdz 2050. gadam sasniegt nulles emisiju statusu, izmantojot piegādes ķēdes partnerību, zemākas ietekmes materiālus un cirkularitāti, izmantojot mūsu pašreizējo kampaņu "Use Better, Use Longer, Use Again", lai pagarinātu produktu kalpošanas laiku un to pārstrādājamību.

Environmental Data skaidrojums >

Kā mēs novērtējam produktu ilgtspēju >

Ietekme uz vidi

Kopējā dzīves cikla oglekļa pēda	**6 kg CO2 eq.**
Ražošanas posma oglekļa pēdas nospiedums [A1–A3]	**3 kg CO2 eq.**
Izplatīšanas posma oglekļa pēdas nospiedums [A4]	**0 kg CO2 eq.**
Uzstādīšanas posma oglekļa pēdas nospiedums [A5]	**0 kg CO2 eq.**
Lietošanas posma oglekļa pēdas nospiedums [B2, B3, B4, B6]	**3 kg CO2 eq.**
Dzīves cikla beigu posma oglekļa pēdas nospiedums [C1–C4]	**0.1 kg CO2 eq.**
Vides informācijas publiskošana	**Produkta ietekme uz vidi**

Use Better

Materiāli un iepakojums

Iepakojums izgatavots no pārstrādāta kartona	**Jā**
Iepakojums bez plastmasas	**Jā**
SCIP numurs	**0d437a47-dfbb-4352-b92e-d9b60ba04bb7**
ES RoHS direktīva	**Atbilst, Izmantojot Izņēmumu**
REACh regula	**Atsauce satur vielas virs noteiktās normas, kas rada ļoti lielas bažas**

Use Again

Pārsaiņošana un atkārtota ražošana

Pārstrādājamības potenciāls, %	**19**
Cirkularitātes profils	**Informācija par ekspluatācijas izbeigšanu**
Atgriešana	**Jā**

Dimensions Drawings

Dimensions

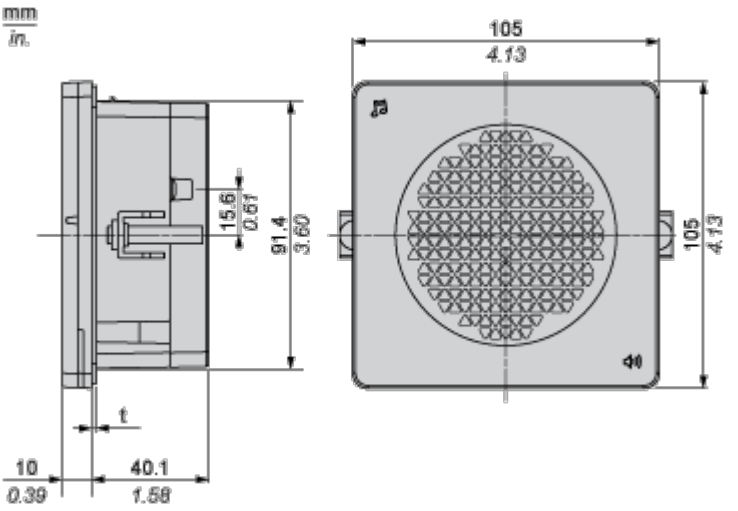

(t) : Waterproof rubber (1.6 mm / 0.06 in.)

Mounting and Clearance

Panel Cut Dimensions

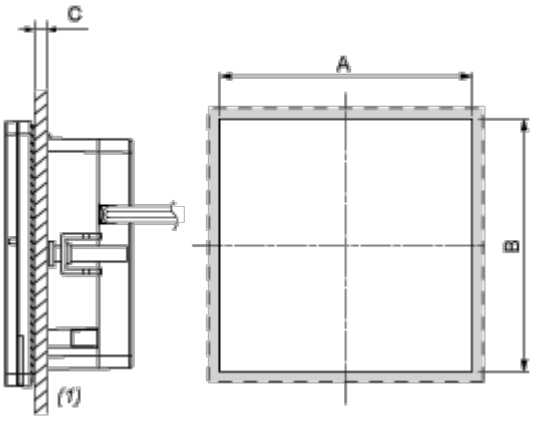

(1) Installation panel

A	B	C
92 +0.6/0 mm (3.62 +0.0236/0 in.)	92 +0.6/0 mm (3.62 +0.0236/0 in.)	1...4 mm (0.04...0.15 in.)

Wall Mount Dimensions

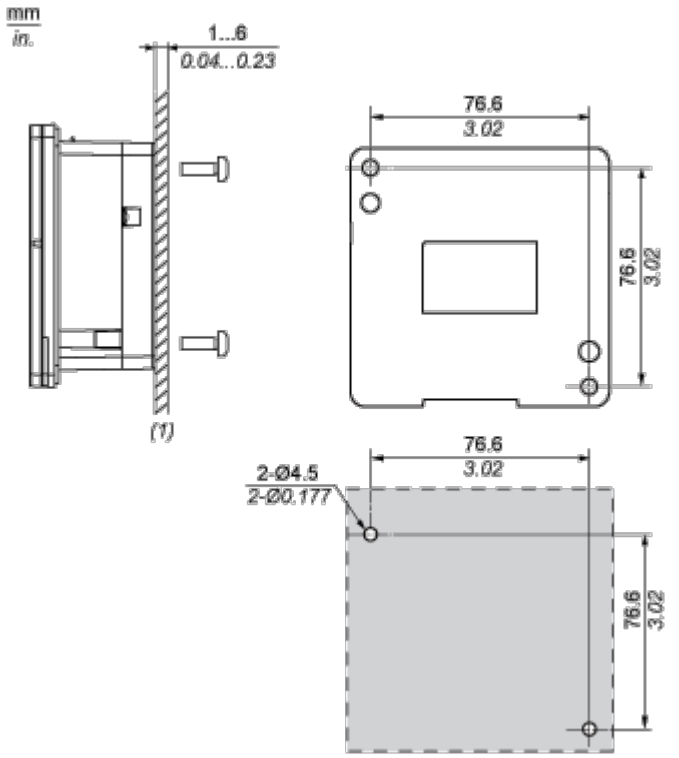

(1) Installation panel

Connections and Schema

Wiring Diagram

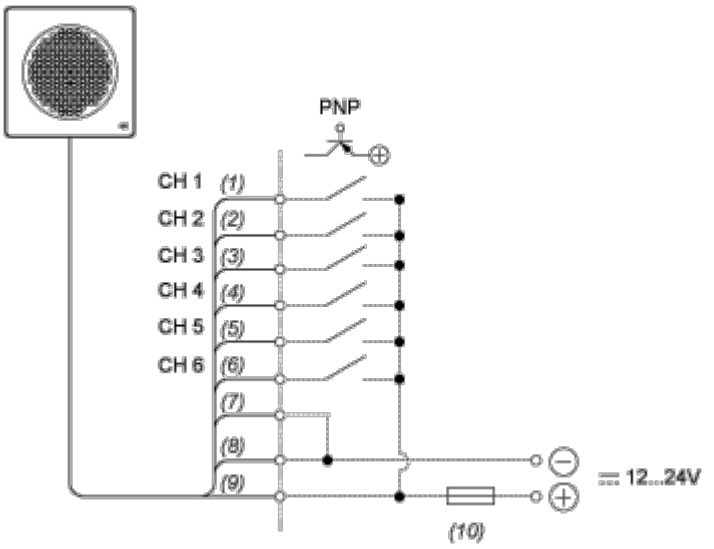

(1) Green

(2) Yellow

(3) Brown

(4) Blue

(5) Purple

(6) Gray

(7) White

(8) Black

(9) Red

(10) Fuse (Rated current:1 A)

Image of product / Alternate images

Alternative













Image of product in real life situation

