Produkta datu lapa

Specifikācijas



Multiskaņas sirēna, Harmony XVS, iepriekš pieslēgta, balta krāsa, 0...105dB, 43 toņi, 240V AC

XVS14MMW

Galvenā

Produktu klāsts	Harmonija XVS
Produkta vai sastāvdaļas veids	Daudzskaņu sirēna
Ierīces īsais nosaukums	XVS

Papildinošs

Krāsa	Balts
Materiāls	PC (polikarbonāts) : aizmugurējais vāks PC (polikarbonāts)/ABS (akrilnitrila butadiēna-stirols) : priekšā PC (polikarbonāts)/ABS (akrilnitrila butadiēna-stirols) : atpakaļ
Neto svars	1,2 kg
Marķējums	CE
Montāžas atbalsts	Kronšteins
Fiksācijas režīms	Caurumi Ø 9 mm
[Uimp] nominālais impulsu izturības spriegums	4 kV
Pašreizējais patēriņš	50 mA pie 240 V
Elektrības pieslēgums	kabeli : 6,5…8,5 mm , 0,33 mm² / AWG 22 (signalizācijas ķēde) kabeli : 6,5…8,5 mm , 0,52 mm² / AWG 20 (strāvas ķēde)
Platums	140 mm
Augstums	114 mm
Dziļums	223 mm

Vide

Signalizācijas veids	43 toņu sirēna
Standarti	IEC 61000-6-3 IEC 60947-5-1 EN 60947-01 IEC 61000-6-2
Produkta sertifikācija	UL
Aizsardzības ārstēšana	TC
Apkārtējā gaisa temperatūra uzglabāšanai	-35…70 °C
Apkārtējā gaisa temperatūra darbībai	-10…50 °C
Pārsprieguma kategorija	II klase atbilst IEC 61140
IP aizsardzības pakāpe	IP53 atbilst IEC 60529
[Us] nominālais barošanas spriegums	240 V AC

Ir sasniegts maksimālais saīdzināmo produktu skaits. Lūdzu, atveriet sadaļu Saīdzināt produktus #SAITE# un izdzēsiet kādu produktu, lai turpinātu.

Trokšņa līmenis	0…105 dB (nepārtraukts vai intermitējošais tonis)pie 1 m

Iepakošanas vienības

Pirmā iepakojuma vienības tips	PCE
Vienību skaits 1. iepakojumā	1
1. iepakojuma augstums	15,5 cm
1. iepakojuma platums	15,5 cm
1. iepakojuma garums	27,5 cm
1. iepakojuma svars	1,55 kg
Otrā iepakojuma vienības tips	S04
Vienību skaits 2. iepakojumā	6
2. iepakojuma augstums	30,0 cm
2. iepakojuma platums	40,0 cm
2. iepakojuma garums	60,0 cm
2. iepakojuma svars	10,676 kg

Līguma garantija

Garantija (mēnešos)	18

Environmental Data

Schneider Electric mērķis ir līdz 2050. gadam sasniegt nulles emisiju statusu, izmantojot piegādes ķēdes partnerību, zemākas ietekmes materiālus un cirkularitāti, izmantojot mūsu pašreizējo kampaņu "Use Better, Use Longer, Use Again", lai pagarinātu produktu kalpošanas laiku un to pārstrādājamību.

Environmental Data skaidrojums >

Kā mēs novērtējam produktu ilgtspēju >

Ietekme uz vidi

Kopējā dzīves cikla oglekļa pēda	**12 kg CO2 eq.**
Ražošanas posma oglekļa pēdas nospiedums [A1–A3]	**9 kg CO2 eq.**
Izplatīšanas posma oglekļa pēdas nospiedums [A4]	**0.2 kg CO2 eq.**
Uzstādīšanas posma oglekļa pēdas nospiedums [A5]	**0.6 kg CO2 eq.**
Lietošanas posma oglekļa pēdas nospiedums [B2, B3, B4, B6]	**0.1 kg CO2 eq.**
Dzīves cikla beigu posma oglekļa pēdas nospiedums [C1–C4]	**2 kg CO2 eq.**
Vides informācijas publiskošana	**Produkta ietekme uz vidi**

Use Better

Materiāli un iepakojums

Iepakojums izgatavots no pārstrādāta kartona	**Jā**
Iepakojums bez plastmasas	**Jā**
ES RoHS direktīva	**Atbilst, Izmantojot Izņēmumu**
REACh regula	**Atsauce satur vielas virs noteiktās normas, kas rada ļoti lielas bažas**

Use Again

Pārsaiņošana un atkārtota ražošana

Pārstrādājamības potenciāls, %	**18**
Cirkularitātes profils	**Informācija par ekspluatācijas izbeigšanu**
Atgriešana	**Jā**

Dimensions Drawings

Siren

Dimensions

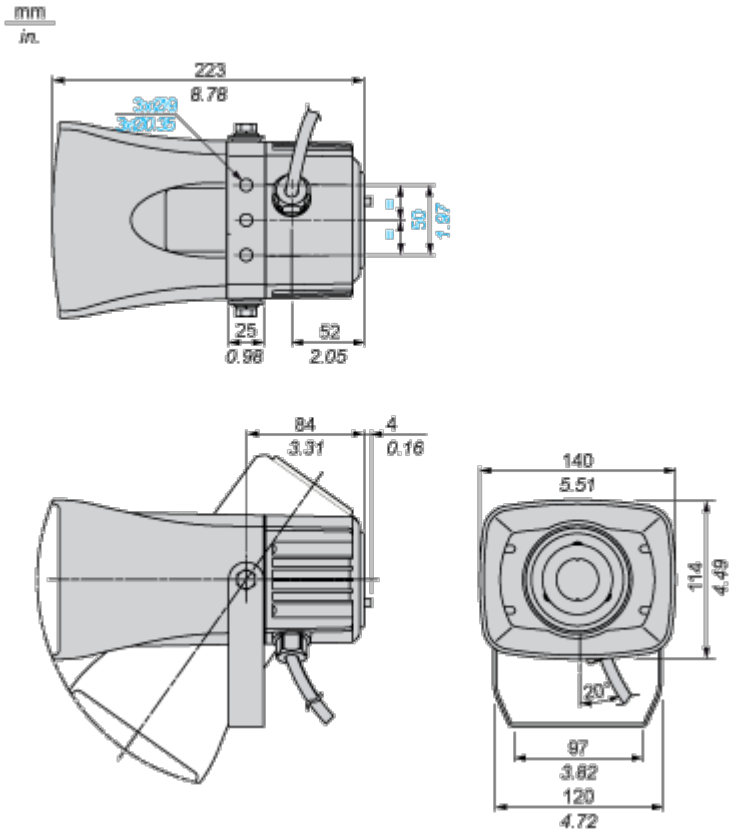

Image of product / Alternate images

Alternative

