Produktdatenblatt

Spezifikationen



Multisound Sirene, Harmony XVS, weiß, 105dB, 43 Töne, 240V AC

XVS14MMW

EAN Code: 3606480072055

Hauptmerkmale

Baureihe	Harmony XVS
Produkt- oder Komponententyp	Mehrtonsirene
Kurzbezeichnung des Geräts	XVS

Zusatzmerkmale

Farbe	Weiß
Material	PC (Polykarbonat): Rückseitige Abdeckung PC (Polycarbonat)/ABS (Acrylnitril-Butadien-Styrol): Frontseite PC (Polycarbonat)/ABS (Acrylnitril-Butadien-Styrol): Rückseite
Produktgewicht	1,2 kg
Beschriftung	CE
Montagehalterung	Klammer
Befestigungsmodus	3 holes Ø 9 mm
[Uimp] Bemessungs-Stoßspannungsfestigkeit	4 kV
Leistungsaufnahme	50 mA bei 240 V
Elektrische Verbindung	Kabel: 6,5…8,5 mm, 0,33 mm² / AWG 22 (Signalschaltkreis) Kabel: 6,5…8,5 mm, 0,52 mm² / AWG 20 (Stromkreis)
Breite	140 mm
Höhe	114 mm
Tiefe	223 mm

Montage

Signaltyp	43-Ton-Sirene
Normen	IEC 61000-6-3 IEC 60947-5-1 EN 60947-01 IEC 61000-6-2
Produktzertifizierungen	UL
Beschichtung	TC
Umgebungstemperatur bei Lagerung	-35…70 °C
Umgebungstemperatur bei Betrieb	-10…50 °C
Überspannungskategorie	Klasse II entspricht IEC 61140
Schutzart (IP)	IP53 entspricht IEC 60529
Nennhilfsspannung [UH,nom]	240 V AC

Bruttopreisliste für Deutschland zuzüglich Zuschläge, Frachtkosten und Mehrwertsteuer, gültig ab dem 1. Januar 2024. Irrtum und Änderungen vorbehalten. Es gelten die AGBs der Schneider Electric GmbH.

Haftungsausschluss: Diese Dokumentation dient nicht als Ersatz für die Beurteilung der Eignung oder Verlässlichkeit dieser Produkte für bestimmte Verwendungsbereiche des Benutzers und darf nicht zu diesem Zweck verwendet werden.

Geräuschpegel	0…105 dB (kontinuierlicher oder intermittierender Ton) bei 1 m

Verpackungseinheiten

VPE 1 Art	PCE
Anzahl der Geräte pro Packung	1
VPE 1 Höhe	15,5 cm
VPE 1 Breite	15,5 cm
VPE 1 Länge	27,5 cm
Verpackungsgewicht (Lbs)	1,55 kg
VPE 2 Art	S04
VPE 2 Menge	6
VPE 2 Höhe	30,0 cm
VPE 2 Breite	40,0 cm
VPE 2 Länge	60,0 cm
VPE 2 Gewicht	10,676 kg

Vertragliche Gewährleistung

Garantie (in Monaten)	18

Environmental Data

Schneider Electric hat sich zum Ziel gesetzt, den Net Zero-Status bis 2050 durch Lieferkettenpartnerschaften, Materialien mit geringerer Auswirkung und Kreislaufbildung über unsere laufende Kampagne "Use Better, Use Longer, Use Again" zu erreichen, um die Lebensdauer und Recyclingfähigkeit der Produkte zu verlängern.

Erläuterung der Environmental Data >

Wie wir die Produktnachhaltigkeit bewerten >

Umweltbilanz

Total lifecycle Carbon footprint	**12 kg CO2 eq.**
CO_2-Fußabdruck der Herstellungsphase [A1 bis A3]	**9 kg CO2 eq.**
CO_2-Fußabdruck der Distributionsphase [A4]	**0.2 kg CO2 eq.**
CO_2-Fußabdruck der Installationsphase [A5]	**0.6 kg CO2 eq.**
CO_2-Fußabdruck der Nutzungsphase [B2, B3, B4, B6]	**0.1 kg CO2 eq.**
CO_2-Fußabdruck der End-of-Life-Phase [C1 bis C4]	**2 kg CO2 eq.**
Umweltproduktdeklaration	**Produktumweltprofil**

Use Better

Materialien und Verpackung

Verpackung mit Recycling-Karton	**Ja**
Verpackung ohne Kunststoff	**Ja**
EU-RoHS-Richtlinie	**Freistellungskonform**
REACh-Verordnung	**Produkt beinhaltet besorgniserregende Stoffe (SVHC) über dem Schwellwert**

Use Again

Reproduktion

Recyclingfähigkeitspotential in %	**18**
Circular Econmomy-Eignung	**Entsorgungsinformationen**
Rücknahme	**Ja**

Maßzeichnungen

Sirene

Abmessungen

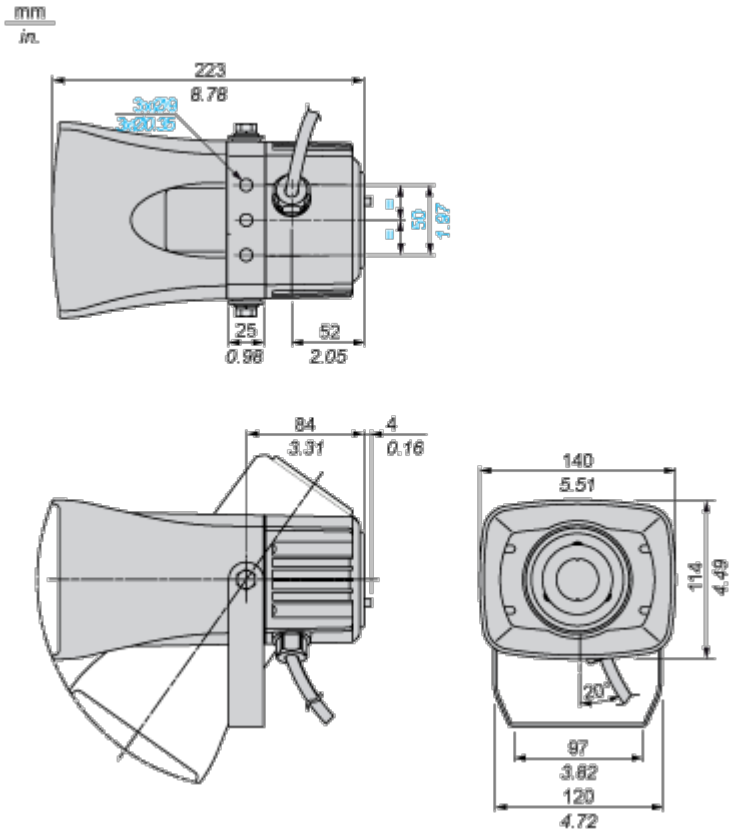

Image of product / Alternate images

Alternative

