Produkta datu lapa

Specifikācijas



Multiskaņas sirēna, Harmony XVS, balta krāsa, 106 dB, 2 toņi, 120 V AC

XVS10GMW

Galvenā

Produktu klāsts	Harmonija XVS
Produkta vai sastāvdaļas veids	Sirēna
Ierīces īsais nosaukums	XVS
Krāsa	Balts
Signalizācijas veids	2 toņu sirēna
[Us] nominālais barošanas spriegums	120 V AC
Trokšņa līmenis	106 dB (nepārtraukts vai intermitējošais tonis)pie 1 m

Papildinošs

Materiāls	PC : korpuss
Neto svars	1 kg
Marķējums	CE
[Uimp] nominālais impulsu izturības spriegums	4 kV
Pašreizējais patēriņš	80 mA pie 120 V
Spailes savienojuma kapacitāte	<= 1 x 1.5 mm²
Elektrības pieslēgums	kabeli : 6,5…8,5 mm
Platums	114 mm
Augstums	114 mm
Dziļums	153,2 mm

Vide

Standarti	IEC 60947-1 IEC 60947-5-1
Aizsardzības ārstēšana	TC
Apkārtējā gaisa temperatūra uzglabāšanai	-35…70 °C
Apkārtējā gaisa temperatūra darbībai	-30…50 °C
Elektrības trieciena aizsardzības klase	II klase conforming to IEC 61140
IP aizsardzības pakāpe	IP53

Iepakošanas vienības

Pirmā iepakojuma vienības tips	PCE
Vienību skaits 1. iepakojumā	1

Ir sasniegts maksimālais saīdzināmo produktu skaits. Lūdzu, atveriet sadaļu Saīdzināt produktus #SAITE# un izdzēsiet kādu produktu, lai turpinātu.

1. iepakojuma augstums	20,000 cm
1. iepakojuma platums	14,200 cm
1. iepakojuma garums	14,200 cm
1. iepakojuma svars	1,239 kg
Otrā iepakojuma vienības tips	S04
Vienību skaits 2. iepakojumā	8
2. iepakojuma augstums	30,000 cm
2. iepakojuma platums	40,000 cm
2. iepakojuma garums	60,000 cm
2. iepakojuma svars	11,192 kg

Līguma garantija

Garantija (mēnešos)	18

Environmental Data

Schneider Electric mērķis ir līdz 2050. gadam sasniegt nulles emisiju statusu, izmantojot piegādes ķēdes partnerību, zemākas ietekmes materiālus un cirkularitāti, izmantojot mūsu pašreizējo kampaņu "Use Better, Use Longer, Use Again", lai pagarinātu produktu kalpošanas laiku un to pārstrādājamību.

Environmental Data skaidrojums >

Kā mēs novērtējam produktu ilgtspēju >

Ietekme uz vidi

Vides informācijas publiskošana	Produkta ietekme uz vidi

Use Better

Materiāli un iepakojums

Iepakojums izgatavots no pārstrādāta kartona	**Jā**
Iepakojums bez plastmasas	**Jā**
SCIP numurs	**Fe0ee3ab-dd49-4abe-bd8e-c49754e2c442**
ES RoHS direktīva	Atbilst, Izmantojot Izņēmumu
REACh regula	Atsauce satur vielas virs noteiktās normas, kas rada ļoti lielas bažas

Use Again

Pārsaiņošana un atkārtota ražošana

Cirkularitātes profils	Informācija par ekspluatācijas izbeigšanu
Atgriešana	**Jā**

Dimensions Drawings

Siren

Dimensions

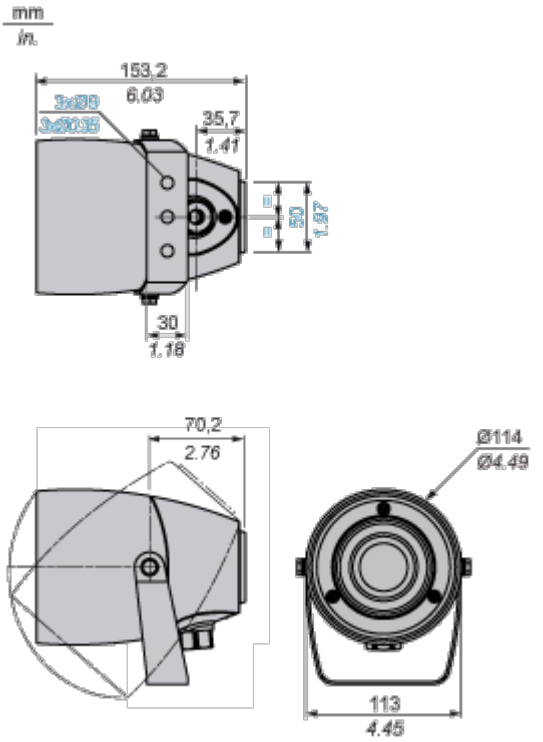

Image of product / Alternate images

Alternative











