Produktdatenblatt

Spezifikationen



Multisound Sirene, Harmony XVS, weiß, 106dB, 2 Töne, 120V AC

XVS10GMW

EAN Code: 3389119045353

Hauptmerkmale

Baureihe	Harmony XVS
Produkt- oder Komponententyp	Sirene
Kurzbezeichnung des Geräts	XVS
Farbe	Weiß
Signaltyp	2-Ton-Sirene
[UH,nom] Bemessungs-Betriebsspannung	120 V AC
Geräuschpegel	106 dB (kontinuierlicher oder intermittierender Ton) bei 1 m

Zusatzmerkmale

Material	PC: Gehäuse
Produktgewicht	1 kg
Beschriftung	CE
[Uimp] Bemessungs-Stoßspannungsfestigkeit	4 kV
Stromaufnahme	80 mA bei 120 V
Klemmverbindungskapazität	<= 1 x 1,5 mm²
Elektrische Verbindung	Kabel: 6,5…8,5 mm
Breite	114 mm
Höhe	114 mm
Tiefe	153,2 mm

Montage

Normen	IEC 60947-1 IEC 60947-5-1
Beschichtung	TC
Umgebungstemperatur bei Lagerung	-35…70 °C
Umgebungstemperatur bei Betrieb	-30…50 °C
Schutzklasse für Stromschläge	Klasse II conforming to IEC 61140
Schutzart (IP)	IP53

Verpackungseinheiten

VPE 1 Art	PCE
Anzahl der Geräte pro Packung	1

Bruttopreisliste für Deutschland zuzüglich Zuschläge, Frachtkosten und Mehrwertsteuer, gültig ab dem 1. Januar 2024. Irrtum und Änderungen vorbehalten. Es gelten die AGBs der Schneider Electric GmbH.

Haftungsausschluss: Diese Dokumentation dient nicht als Ersatz für die Beurteilung der Eignung oder Verlässlichkeit dieser Produkte für bestimmte Verwendungsbereiche des Benutzers und darf nicht zu diesem Zweck verwendet werden.

VPE 1 Höhe	20,000 cm
VPE 1 Breite	14,200 cm
VPE 1 Länge	14,200 cm
Verpackungsgewicht (Lbs)	1,239 kg
VPE 2 Art	S04
VPE 2 Menge	8
VPE 2 Höhe	30,000 cm
VPE 2 Breite	40,000 cm
VPE 2 Länge	60,000 cm
VPE 2 Gewicht	11,192 kg

Vertragliche Gewährleistung

Garantie (in Monaten)	18

Environmental Data

Schneider Electric hat sich zum Ziel gesetzt, den Net Zero-Status bis 2050 durch Lieferkettenpartnerschaften, Materialien mit geringerer Auswirkung und Kreislaufbildung über unsere laufende Kampagne "Use Better, Use Longer, Use Again" zu erreichen, um die Lebensdauer und Recyclingfähigkeit der Produkte zu verlängern.

Erläuterung der Environmental Data >

Wie wir die Produktnachhaltigkeit bewerten >

Umweltbilanz

Umweltproduktdeklaration	Produktumweltprofil

Use Better

Materialien und Verpackung

Verpackung mit Recycling-Karton	**Ja**
Verpackung ohne Kunststoff	**Ja**
SCIP-Nummer	**Fe0ee3ab-dd49-4abe-bd8e-c49754e2c442**
EU-RoHS-Richtlinie	Freistellungskonform
REACh-Verordnung	Produkt beinhaltet besorgniserregende Stoffe (SVHC) über dem Schwellwert

Use Again

Reproduktion

Circular Econmomy-Eignung	Entsorgungsinformationen
Rücknahme	**Ja**

Maßzeichnungen

Sirene

Abmessungen

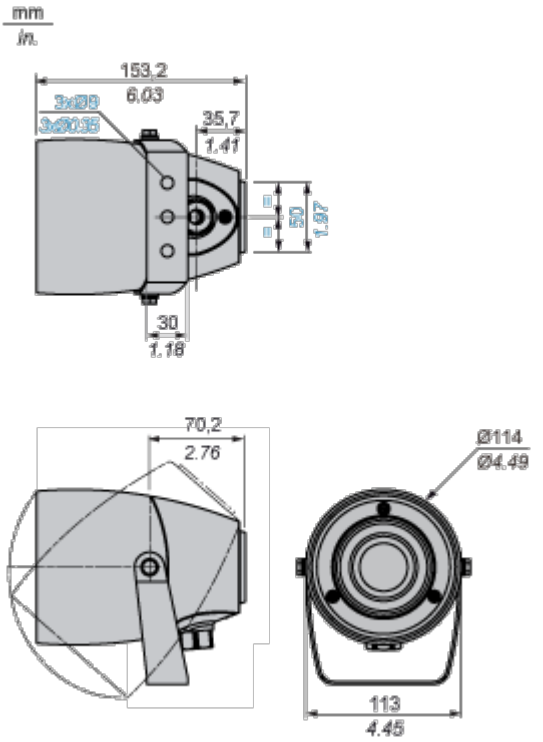

Image of product / Alternate images

Alternative











