# Produktdatenblatt

Spezifikationen



## Montagekit für bündigen Einbau, Harmony XB5, Kunststoff, schwarz, für 22mm Wahlschalter/ Leuchtdrucktaster in 30mm

ZB5AZ022

**EAN Code: 3606485440231**

## Hauptmerkmale

| | |
|---|---|
| **Baureihe** | Harmony XB5 |
| **Produkt- oder Komponententyp** | Bausatz für Unterputzmontage |
| **Zubehör / Teilekategorie** | Montage- und Befestigungszubehör |
| **Produktkompatibilität** | ZB5AD<br>ZB5RTA<br>ZB5AD.8<br>ZB5RZA0<br>ZB5AK<br>ZB5AA.6<br>ZB5AD.9<br>ZB5AJ<br>ZB5AW<br>ZB5AH - 3 |
| **Zubehör / Zielkategorie** | Wahlschalter mit hoher Schutzkragen und Starkschutz<br>Leuchtdrucktaster mit hoher Schutzkragen und Starkschutz |

## Zusatzmerkmale

| | |
|---|---|
| **Farbe** | Schwarz |
| **Schutzart (IP)** | IP66 (Vorderseite) entspricht IEC 60529<br>IP69 (Vorderseite) entspricht IEC 60529<br>IP69K (Vorderseite) entspricht DIN 40050-9 |
| **Schutzart (IK)** | IK03 entspricht IEC 50102 |
| **Montagedurchmesser** | 30,5 mm |
| **Menge pro Satz** | Satz à 1 Stück |

## Verpackungseinheiten

| | |
|---|---|
| **VPE 1 Art** | PCE |
| **Anzahl der Geräte pro Packung** | 1 |
| **VPE 1 Höhe** | 5,700 cm |
| **VPE 1 Breite** | 5,200 cm |
| **VPE 1 Länge** | 5,500 cm |
| **Verpackungsgewicht (Lbs)** | 15,000 g |
| **VPE 2 Art** | S02 |
| **VPE 2 Menge** | 80 |
| **VPE 2 Höhe** | 15,000 cm |
| **VPE 2 Breite** | 30,000 cm |
| **VPE 2 Länge** | 40,000 cm |

Bruttopreisliste für Deutschland zuzüglich Zuschläge, Frachtkosten und Mehrwertsteuer, gültig ab dem 1. Januar 2024. Irrtum und Änderungen vorbehalten. Es gelten die AGBs der Schneider Electric GmbH.

Haftungsausschluss: Diese Dokumentation dient nicht als Ersatz für die Beurteilung der Eignung oder Verlässlichkeit dieser Produkte für bestimmte Verwendungsbereiche des Benutzers und darf nicht zu diesem Zweck verwendet werden.

| | |
|---|---|
| **VPE 2 Gewicht** | 1,622 kg |

## Vertragliche Gewährleistung

| | |
|---|---|
| **Garantie (in Monaten)** | 18 |

## Environmental Data

Schneider Electric hat sich zum Ziel gesetzt, den Net Zero-Status bis 2050 durch Lieferkettenpartnerschaften, Materialien mit geringerer Auswirkung und Kreislaufbildung über unsere laufende Kampagne "Use Better, Use Longer, Use Again" zu erreichen, um die Lebensdauer und Recyclingfähigkeit der Produkte zu verlängern.

Erläuterung der Environmental Data >

Wie wir die Produktnachhaltigkeit bewerten >

### Use Better

#### Materialien und Verpackung

| | |
|---|---|
| Durchschnittlicher Prozentsatz des recycleten Kunststoffgehaltes | **24 %** |
| Durchschnittlicher Prozentsatz des recycelten Metallgehaltes | **12 %** |
| Verpackung mit Recycling-Karton | **Nein** |
| Verpackung ohne Kunststoff | **Nein** |

### Use Again

#### Reproduktion

| | |
|---|---|
| Rücknahme | **Ja** |

## Dimensions Drawings

### Dimensions with Flush Mounting Kit

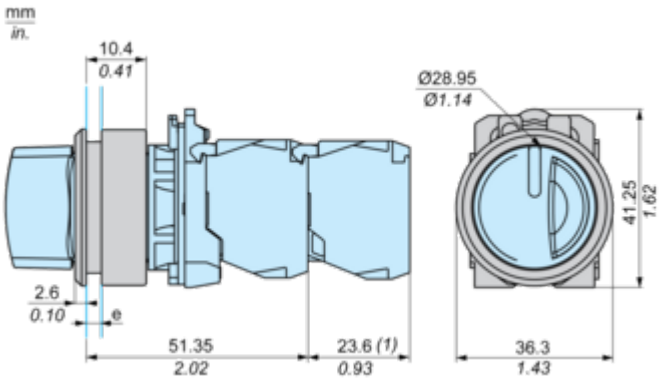


**e :** Clamping thickness : 1 to 3.5 mm / 0.04 to 0.14 in.
**(1)** Additional row of contatcs or double contact

Mounting and Clearance

**Panel Cut-Out and Mounting**

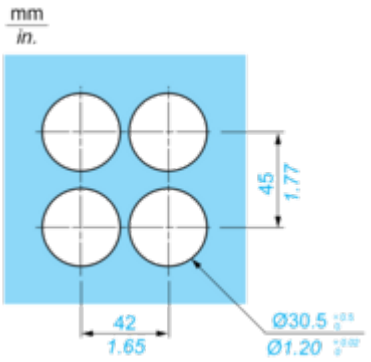

Image of product / Alternate images

**Alternative**





