Produkta datu lapa

Specifikācijas

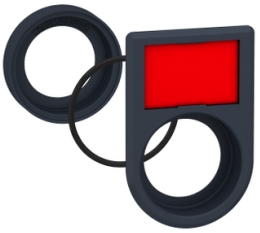

Iegremdējams montāžas komplekts, Harmony XB5, montāžas komplekts 30mm spiedpogām un kontrollampiņām 22mm, plastmasa, 2 līniju leģenda

ZB5AZ025

Galvenā

Produktu klāsts	Harmonija XB5
Produkta vai sastāvdaļas veids	Zemūdens montāžas komplekts
Aksesuāru / rezerves daļu kategorija	Montāžas un fiksācijas piederums
Produktu saderība	XB7NL XB7EV XB5EV XB7ND XB7NG ZB5AA XB7NW XB7NJ ZB5AH ZB5AV ZB5AL XB7NA
Piederumu / atsevišķas daļas galamērķis	kontrollampiņa spiedpoga

Papildinošs

Krāsa	Melns
IP aizsardzības pakāpe	IP66 atbilst IEC 60529 (priekšējā seja) IP69 atbilst IEC 60529 (priekšējā seja) IP69K atbilst DIN 40050-9 (priekšējā seja)
IK aizsardzības pakāpe	IK03 atbilst IEC 50102
Montāžas diametrs	30,5 mm
Daudzums komplektā	Komplektā 1

Iepakošanas vienības

Pirmā iepakojuma vienības tips	PCE
Vienību skaits 1. iepakojumā	1
1. iepakojuma augstums	5,600 cm
1. iepakojuma platums	4,300 cm
1. iepakojuma garums	5,200 cm
1. iepakojuma svars	17,000 g
Otrā iepakojuma vienības tips	S02
Vienību skaits 2. iepakojumā	80
2. iepakojuma augstums	15,000 cm
2. iepakojuma platums	30,000 cm

Ir sasniegts maksimālais saīdzināmo produktu skaits. Lūdzu, atveriet sadaļu Saīdzināt produktus #5AITE# un izdzēsiet kādu produktu, lai turpinātu.

2. iepakojuma garums	40,000 cm
2. iepakojuma svars	1,660 kg

Līguma garantija

Garantija (mēnešos)	18

Environmental Data

Schneider Electric mērķis ir līdz 2050. gadam sasniegt nulles emisiju statusu, izmantojot piegādes ķēdes partnerību, zemākas ietekmes materiālus un cirkularitāti, izmantojot mūsu pašreizējo kampaņu "Use Better, Use Longer, Use Again", lai pagarinātu produktu kalpošanas laiku un to pārstrādājamību.

Environmental Data skaidrojums >

Kā mēs novērtējam produktu ilgtspēju >

Use Better

Materiāli un iepakojums

Vidējais pārstrādātās plastmasas procentuālais saturs	**24 %**
Vidējais pārstrādātā metāla procentuālais saturs	**12 %**
Iepakojums izgatavots no pārstrādāta kartona	**Nē**
Iepakojums bez plastmasas	**Nē**
ES RoHS direktīva	**Atbilst, Izmantojot Izņēmumu**
REACh regula	**Nesatur ļoti bīstamas vielas virs moteiktās normas**

Use Again

Pārsaiņošana un atkārtota ražošana

Atgriešana	**Jā**
WEEE marķējums	**Eiropas Savienības tirgū no šī produkta ir jāatbrīvojas, ievērojot noteiktu atkritumu savākšanas kārtību, un produkts nedrīkst nonākt sadzīves atkritumu tvertnēs.**

Dimensions Drawings

Dimensions with Flush Mounting Kit

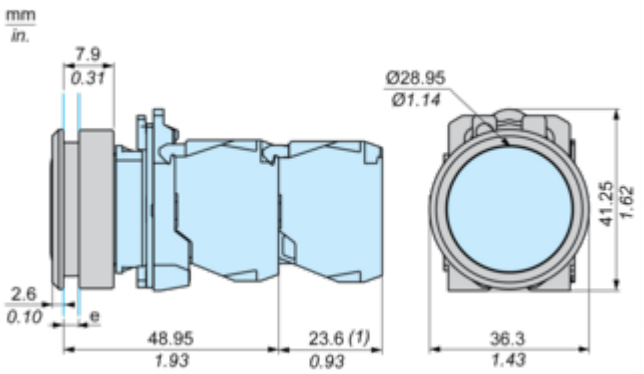

e : Clamping thickness : 1 to 3.5 mm / 0.04 to 0.14 in.
(1) Additional row of contatcs or double contact

Mounting and Clearance

Panel Cut-Out and Mounting

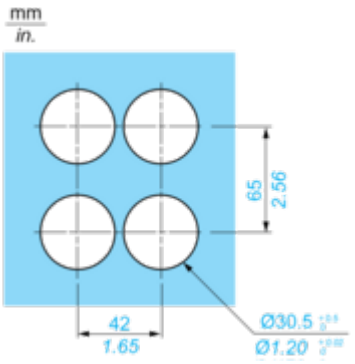

Image of product / Alternate images

Alternative

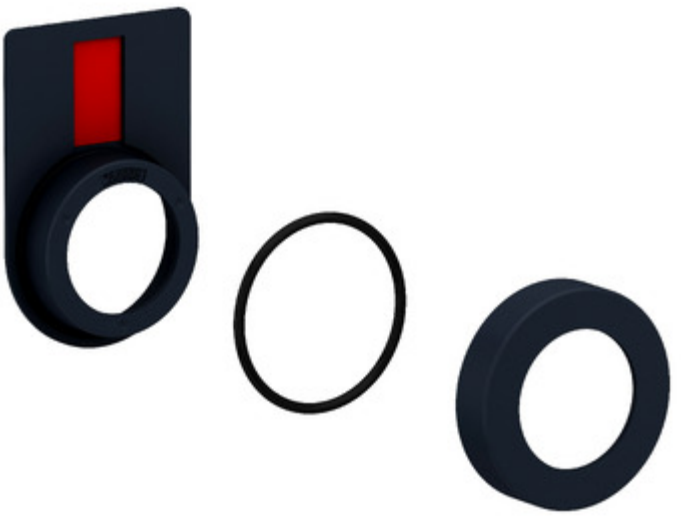



Produkta datu lapa ZB5AZ025

