Produktdatenblatt

Spezifikationen



Montagekit für bündigen Einbau, Harmony XB5, Kunststoff, für 22mm Wahlschalter/Leuchtdrucktaster in 30mm, 2-zeilig

ZB5AZ026

EAN Code: 3606485440279

Hauptmerkmale

Baureihe	Harmony XB5
Produkt- oder Komponententyp	Bausatz für Unterputzmontage
Zubehör / Teilekategorie	Montage- und Befestigungszubehör
Produktkompatibilität	ZB5RZA0 ZB5AK ZB5AD.9 ZB5AA.6 ZB5AW ZB5RTA ZB5AJ ZB5AH - 3 ZB5AD ZB5AD.8
Zubehör / Zielkategorie	Wahlschalter mit hoher Schutzkragen Leuchtdrucktaster mit hoher Schutzkragen

Zusatzmerkmale

Farbe	Schwarz
Schutzart (IP)	IP66 (Vorderseite) entspricht IEC 60529 IP69 (Vorderseite) entspricht IEC 60529 IP69K (Vorderseite) entspricht DIN 40050-9
Schutzart (IK)	IK03 entspricht IEC 50102
Montagedurchmesser	30,5 mm
Menge pro Satz	Satz à 1 Stück

Verpackungseinheiten

VPE 1 Art	PCE
Anzahl der Geräte pro Packung	1
VPE 1 Höhe	5,500 cm
VPE 1 Breite	4,300 cm
VPE 1 Länge	5,200 cm
Verpackungsgewicht (Lbs)	17,000 g
VPE 2 Art	S02
VPE 2 Menge	80
VPE 2 Höhe	15,000 cm
VPE 2 Breite	30,000 cm
VPE 2 Länge	40,000 cm

Bruttopreisliste für Deutschland zuzüglich Zuschläge, Frachtkosten und Mehrwertsteuer, gültig ab dem 1. Januar 2024. Irrtum und Änderungen vorbehalten. Es gelten die AGBs der Schneider Electric GmbH.

Haftungsausschluss: Diese Dokumentation dient nicht als Ersatz für die Beurteilung der Eignung oder Verlässlichkeit dieser Produkte für bestimmte Verwendungsbereiche des Benutzers und darf nicht zu diesem Zweck verwendet werden.

VPE 2 Gewicht	1,750 kg

Vertragliche Gewährleistung

Garantie (in Monaten)	18

Environmental Data

Schneider Electric hat sich zum Ziel gesetzt, den Net Zero-Status bis 2050 durch Lieferkettenpartnerschaften, Materialien mit geringerer Auswirkung und Kreislaufbildung über unsere laufende Kampagne "Use Better, Use Longer, Use Again" zu erreichen, um die Lebensdauer und Recyclingfähigkeit der Produkte zu verlängern.

Erläuterung der Environmental Data >

Wie wir die Produktnachhaltigkeit bewerten >

Use Better

Materialien und Verpackung

Durchschnittlicher Prozentsatz des recycleten Kunststoffgehaltes	**24 %**
Durchschnittlicher Prozentsatz des recycelten Metallgehaltes	**12 %**
Verpackung mit Recycling-Karton	**Nein**
Verpackung ohne Kunststoff	**Nein**
EU-RoHS-Richtlinie	**Freistellungskonform**
REACh-Verordnung	**Produkt beinhaltet besorgniserregende Stoffe (SVHC) nicht über dem Schwellwert**

Use Again

Reproduktion

Rücknahme	**Ja**
WEEE-Kennzeichnung	**Das Produkt muss entsprechend bestimmter Hinweise auf Märkten der Europäischen Union entsorgt werden und darf nicht in Haushaltsabfälle gelangen.**

Dimensions Drawings

Dimensions with Flush Mounting Kit

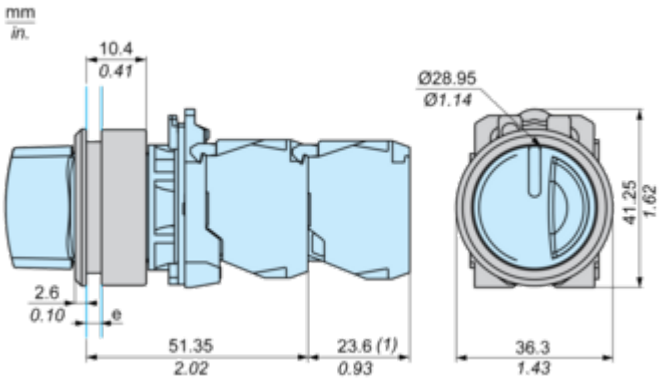

e : Clamping thickness : 1 to 3.5 mm / 0.04 to 0.14 in.
(1) Additional row of contatcs or double contact

Mounting and Clearance

Panel Cut-Out and Mounting

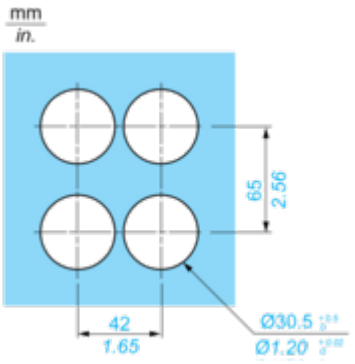

Image of product / Alternate images

Alternative

