Produkta datu lapa

Specifikācijas



Bezvadu un bez diapazona, Harmony XB5R, releja antena, AC DC, 5 m kabeļa izeja

ZBRA1

Galvenā

Produktu klāsts	Harmony XB5R
Produkta vai sastāvdaļas veids	Bezvadu un bez akumulatora diapazons Antena
Ierīces īsais nosaukums	ZBRA1
Produkta galamērķis	Bezvadu Schneider Electric ekosistēmas ierīces
Vadības stacijas lietojumprogramma	Raiduztvērējs (izstarošana un uztveršana)
Korpusa pamatnes krāsa	melns (RAL 9011)
Vāka krāsa	caurspīdīgs
Materiāls	Polikarbonāts
frequency	2405 MHz priekš raidītājs 2405 MHz priekš uztvērējs
Antenas tips	Visvirziena
Antenas pastiprinājums	0 dBi

Papildinošs

Maksimālais uztveršanas attālums	100 m brīvajā laukā
Emisijas jauda	3 mW
[Us] nominālais barošanas spriegums	24...240 V AC/DC 50/60 Hz +/- 10 %
Maksimālais enerģijas patēriņš W	3 W AC/DC
Darba pozīcija	Vertikāli
Statusa gaismas diode	1 LED zaļš priekš barošana IESLĒGTA 2 gaismas diodes zaļš priekš emisijas signāls
Pārsprieguma kategorija	III
Nominālā īstermiņa jaudas frekvence iztur spriegumu	4 kV 50 Hz
Elektrības pieslēgums	2 vadu kabelis 0,34 mm² - elastīgs - 5 m
Pievilkšanas griezes moments	0,6 Nm
Korpusa materiāls	Polikarbonāts
Aizsardzība pret īssavienojumu	0,06 Apie 24 V DC 0,2 Apie 240 V AC
kanālu skaits	1
Neto svars	0,2 kg

Vide

Ir sasniegts maksimālais saīdzināmo produktu skaits. Lūdzu, atveriet sadaļu Saīdzināt produktus #5AITE# un izdzēsiet kādu produktu, lai turpinātu.

Apkārtējā gaisa temperatūra uzglabāšanai	-40…70 °C
Relatīvais mitrums	5…90 %
Elektrības trieciena aizsardzības klase	II klase
IP aizsardzības pakāpe	IP65
Piesārņojuma pakāpe	3
IK aizsardzības pakāpe	IK03
Standarti	IEC 61010 IEC 61010-1 IEC 61010-2-201 UL 61010 UL 61010-1 UL 61010-2-201 EN 61010-1 EN 61010-2-201 CAN/CSA C22.2 Nr. 61010-1-12 IEC 60947-1 IEC 60068-2-6 IEC 60068-2-27 IEC 60529 IEC 60664-1 NF EN 61140 ETSI EN 301 489-1 ETSI EN 301 489-17 EN 55032 EN 55011 ETSI EN 300 328 IEEE 802.15.4 FCC CFR 47 daļa 15, B klase
Produkta sertifikācija	CE UL CB UKCA FCC IC CCC Giteki
Vibrācijas pretestība	+/-0,5 mm (f= 10…55 Hz) 6 gn (f= 55…150 Hz)
Triecienizturība	25 gn (ilgums = 6 ms) pie 6000 triecieni 15 gn (ilgums = 11 ms) pie pussinusa viļņa paātrinājums
Izolācijas pretestība	> 500 MOhmpie 500 V DC
[Ui] nominālais izolācijas spriegums	250 V

Iepakošanas vienības

Pirmā iepakojuma vienības tips	PCE
Vienību skaits 1. iepakojumā	1
1. iepakojuma augstums	8,000 cm
1. iepakojuma platums	8,000 cm
1. iepakojuma garums	18,700 cm
1. iepakojuma svars	267,000 g
Otrā iepakojuma vienības tips	S03
Vienību skaits 2. iepakojumā	18
2. iepakojuma augstums	30,000 cm
2. iepakojuma platums	30,000 cm
2. iepakojuma garums	40,000 cm

2. iepakojuma svars	5,293 kg

Līguma garantija

Garantija (mēnešos)	18

Environmental Data

Schneider Electric mērķis ir līdz 2050. gadam sasniegt nulles emisiju statusu, izmantojot piegādes ķēdes partnerību, zemākas ietekmes materiālus un cirkularitāti, izmantojot mūsu pašreizējo kampaņu "Use Better, Use Longer, Use Again", lai pagarinātu produktu kalpošanas laiku un to pārstrādājamību.

Environmental Data skaidrojums >

Kā mēs novērtējam produktu ilgtspēju >

Ietekme uz vidi

Kopējā dzīves cikla oglekļa pēda	**2 kg CO2 eq.**
Ražošanas posma oglekļa pēdas nospiedums [A1–A3]	**2 kg CO2 eq.**
Izplatīšanas posma oglekļa pēdas nospiedums [A4]	**0 kg CO2 eq.**
Uzstādīšanas posma oglekļa pēdas nospiedums [A5]	**0 kg CO2 eq.**
Lietošanas posma oglekļa pēdas nospiedums [B2, B3, B4, B6]	**0 kg CO2 eq.**
Dzīves cikla beigu posma oglekļa pēdas nospiedums [C1–C4]	**0.1 kg CO2 eq.**
Vides informācijas publiskošana	Produkta ietekme uz vidi

Use Better

Materiāli un iepakojums

Iepakojums izgatavots no pārstrādāta kartona	**Jā**
Iepakojums bez plastmasas	**Jā**
SCIP numurs	**B1288f1a-82b4-4f78-aa56-c873019424d6**
ES RoHS direktīva	Atbilst, Izmantojot Izņēmumu
REACh regula	Atsauce satur vielas virs noteiktās normas, kas rada ļoti lielas bažas

Use Again

Pārsaiņošana un atkārtota ražošana

Pārstrādājamības potenciāls, %	**2**
Cirkularitātes profils	Informācija par ekspluatācijas izbeigšanu
Atgriešana	**Jā**
WEEE marķējums	**Eiropas Savienības tirgū no šī produkta ir jāatbrīvojas, ievērojot noteiktu atkritumu savākšanas kārtību, un produkts nedrīkst nonākt sadzīves atkritumu tvertnēs.**

Dimensions Drawings

Relay-Antenna

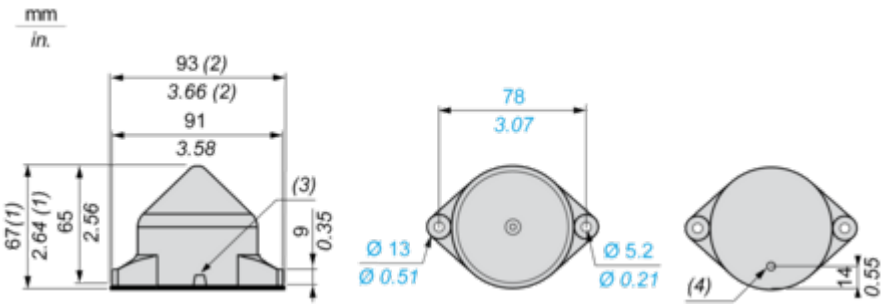

(1) Knock-out for wire routing, maximum capacity 14 mm/0.55 in.
(2) With seal
(3) Radial cable route
(4) Axial cable route

Mounting and Clearance

Antenna Mounting

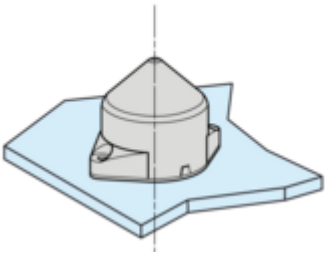

The antenna is installed following his vertical axis

Antenna Clearance in a Metal Enclosure

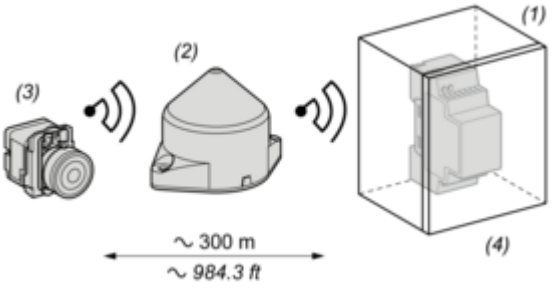

(1): Metal enclosure
(2): Relay Antenna
(3): Transmitter
(4): Receiver
The range is reduced if the transmitter is placed in a metal enclosure (reduction factor:approx 10%).

Glass window	10...20 %
Plaster wall	30...45 %
Brick wall	60 %
Concrete wall	70...80 %
Metal structure	50...100 %

Connections and Schema

Relay-Antenna

Wiring Diagram

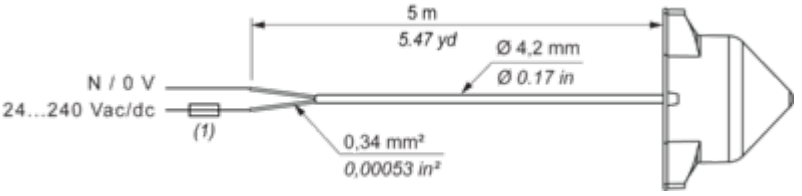

(1) 400 mA fast-blow fuse

Image of product / Alternate images

Alternative





Produkta datu lapa ZBRA1





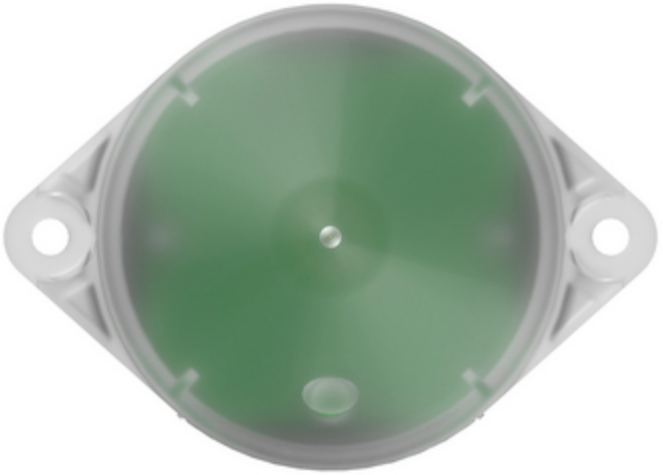







Image of product in real life situation

