Produkta datu lapa

Specifikācijas



Tukša parocīga kaste, Harmony XB5R, plastmasa, tumši pelēka, 1 izgriezums, 22mm

ZBRM01

Galvenā

Produktu klāsts	Harmony XB5R
Produkta vai sastāvdaļas veids	Tukša ērta kaste
Ierīces īsais nosaukums	ZBRM
Montāžas diametrs	22 mm
Produkta galamērķis	XB5R Ø 22 mm vadības blokiem
Vadības stacijas lietojumprogramma	Viena funkcija

Papildinošs

Korpusa pamatnes krāsa	tumši pelēks (RAL 7016)
Vāka krāsa	tumši pelēks (RAL 7016)
Materiāls	Polikarbonāts
Neto svars	0,2 kg

Vide

Apkārtējā gaisa temperatūra uzglabāšanai	-40…70 °C
Apkārtējā gaisa temperatūra darbībai	-25…55 °C
IP aizsardzības pakāpe	IP65 atbilst IEC 60529
IK aizsardzības pakāpe	IK03 atbilst IEC 62262
Standarti	ETSI EN 301 489-1 ETSI EN 300 440-1 ETSI EN 300 440-2 ETSI EN 301 489-3 UL 508 CSA C22.2 Nr. 14 IEC 60947-5-1
Produkta sertifikācija	C-Tick FCC ANATELS RSS BT 2006/95/EK GOST CE SRRC
direktīvas	2004/108/EK – elektromagnētiskā saderība 1999/5/EK — R&TTE direktīva

Iepakošanas vienības

Pirmā iepakojuma vienības tips	PCE
Vienību skaits 1. iepakojumā	1

Ir sasniegts maksimālais saīdzināmo produktu skaits. Lūdzu, atveriet sadaļu Saīdzināt produktus #SAITE# un izdzēsiet kādu produktu, lai turpinātu.

1. iepakojuma augstums	8,3 cm
1. iepakojuma platums	9,0 cm
1. iepakojuma garums	9,3 cm
1. iepakojuma svars	98,0 g
Otrā iepakojuma vienības tips	S03
Vienību skaits 2. iepakojumā	36
2. iepakojuma augstums	30,0 cm
2. iepakojuma platums	30,0 cm
2. iepakojuma garums	40,0 cm
2. iepakojuma svars	4,014 kg

Līguma garantija

Garantija (mēnešos)	18

Environmental Data

Schneider Electric mērķis ir līdz 2050. gadam sasniegt nulles emisiju statusu, izmantojot piegādes ķēdes partnerību, zemākas ietekmes materiālus un cirkularitāti, izmantojot mūsu pašreizējo kampaņu "Use Better, Use Longer, Use Again", lai pagarinātu produktu kalpošanas laiku un to pārstrādājamību.

Environmental Data skaidrojums >

Kā mēs novērtējam produktu ilgtspēju >

Ietekme uz vidi

Kopējā dzīves cikla oglekļa pēda	**1 kg CO2 eq.**
Ražošanas posma oglekļa pēdas nospiedums [A1–A3]	**0.9 kg CO2 eq.**
Izplatīšanas posma oglekļa pēdas nospiedums [A4]	**0 kg CO2 eq.**
Uzstādīšanas posma oglekļa pēdas nospiedums [A5]	**0 kg CO2 eq.**
Lietošanas posma oglekļa pēdas nospiedums [B2, B3, B4, B6]	**0 kg CO2 eq.**
Dzīves cikla beigu posma oglekļa pēdas nospiedums [C1–C4]	**0 kg CO2 eq.**

Use Better

Materiāli un iepakojums

Iepakojums izgatavots no pārstrādāta kartona	**Jā**
Iepakojums bez plastmasas	**Nē**
SCIP numurs	**B1288f1a-82b4-4f78-aa56-c873019424d6**
ES RoHS direktīva	**Atbilst, Izmantojot Izņēmumu**
REACh regula	**Atsauce satur vielas virs noteiktās normas, kas rada ļoti lielas bažas**

Use Again

Pārsaiņošana un atkārtota ražošana

Pārstrādājamības potenciāls, %	**12**
Cirkularitātes profils	**Informācija par ekspluatācijas izbeigšanu**
Atgriešana	**Jā**

Dimensions Drawings

Wireless and Batteryless Pushbutton - Transmitter

Plastic Handy Box for Mobile Use

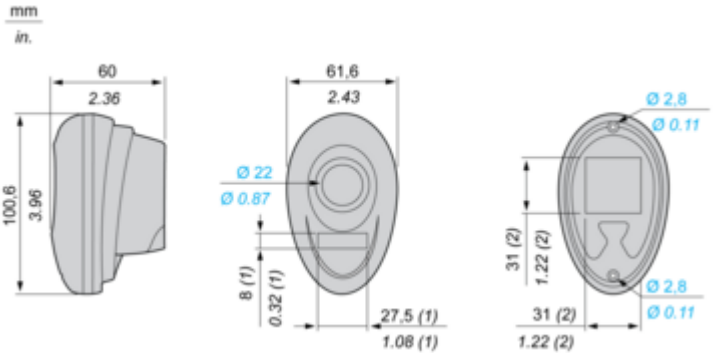

(1) Location for ZBY0101T legend.
(2) Location for magnet to be stuck on by the customer.

Mounting and Clearance

Mounting of Empty Mobile Box

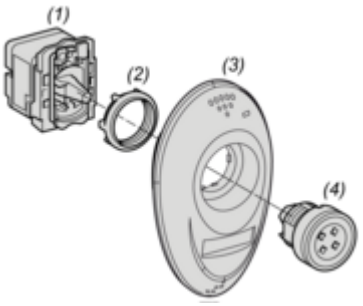

(1): Transmitter
(2): Fixing nut
(3): Empty mobile box
(4): Pushbutton

Image of product / Alternate images

Alternative








Schneider
Electric



