Produktdatenblatt

Spezifikationen



Leergehäuse, Harmony XB5R, 2 Bohrungen, Kunststoff, Ø22mm, schwarz, grün

ZBRM22

EAN Code: 3606480673542

Hauptmerkmale

Baureihe	Harmony XB5R
Produkt- oder Komponententyp	Leeres, tragbares Gehäuse
Kurzbezeichnung des Geräts	ZBRM
Produktbestimmung	Für Aufbaugehäuse XB5R Ø 22 mm
Anwendung der Bedieneinheit	Zwei Funktionen

Zusatzmerkmale

Farbe des Schaltschranksockels	Grün (Pantone 355C)
Farbe Gehäuse-Oberteil	Dunkelgrau (RAL 7016)
Material	Polykarbonat
Produktgewicht	0,11 kg

Montage

Umgebungstemperatur bei Lagerung	-40…70 °C
Umgebungstemperatur bei Betrieb	-25…55 °C
Schutzart (IP)	IP65 entspricht IEC 60529
Schutzart (IK)	IK03 entspricht IEC 62262
Normen	ETSI EN 301 489-3 ETSI EN 301 489-1 ETSI EN 300 440-2 UL 508 CSA C22.2 Nr. 14 ETSI EN 300 440-1 IEC 60947-5-1
Produktzertifizierungen	FCC C-Tick CE ANATEL SRRC BT 2006/95/EC GOST RSS
Richtlinien	1999/5/EC - Richtlinie R&TTE 2004/108/EG - elektromagnetische Verträglichkeit

Verpackungseinheiten

VPE 1 Art	PCE
Anzahl der Geräte pro Packung	1
VPE 1 Höhe	6,400 cm

Bruttopreisliste für Deutschland zuzüglich Zuschläge, Frachtkosten und Mehrwertsteuer, gültig ab dem 1. Januar 2024. Irrtum und Änderungen vorbehalten. Es gelten die AGBs der Schneider Electric GmbH.

Haftungsausschluss: Diese Dokumentation dient nicht als Ersatz für die Beurteilung der Eignung oder Verlässlichkeit dieser Produkte für bestimmte Verwendungsbereiche des Benutzers und darf nicht zu diesem Zweck verwendet werden.

VPE 1 Breite	6,800 cm
VPE 1 Länge	16,800 cm
Verpackungsgewicht (Lbs)	140,000 g
VPE 2 Art	S03
VPE 2 Menge	32
VPE 2 Höhe	30 cm
VPE 2 Breite	30 cm
VPE 2 Länge	40 cm
VPE 2 Gewicht	5,106 kg
VPE 3 Art	P06
VPE 3 Menge	256
VPE 3 Höhe	75,000 cm
VPE 3 Breite	60,000 cm
VPE 3 Länge	80,000 cm
VPE 3 Gewicht	47,440 kg

Vertragliche Gewährleistung

Garantie (in Monaten)	18

Environmental Data

Schneider Electric hat sich zum Ziel gesetzt, den Net Zero-Status bis 2050 durch Lieferkettenpartnerschaften, Materialien mit geringerer Auswirkung und Kreislaufbildung über unsere laufende Kampagne "Use Better, Use Longer, Use Again" zu erreichen, um die Lebensdauer und Recyclingfähigkeit der Produkte zu verlängern.

Erläuterung der Environmental Data >

Wie wir die Produktnachhaltigkeit bewerten >

Umweltbilanz

Total lifecycle Carbon footprint	**1 kg CO2 eq.**
CO_2-Fußabdruck der Herstellungsphase [A1 bis A3]	**1 kg CO2 eq.**
CO_2-Fußabdruck der Distributionsphase [A4]	**0 kg CO2 eq.**
CO_2-Fußabdruck der Installationsphase [A5]	**0 kg CO2 eq.**
CO_2-Fußabdruck der Nutzungsphase [B2, B3, B4, B6]	**0 kg CO2 eq.**
CO_2-Fußabdruck der End-of-Life-Phase [C1 bis C4]	**0.1 kg CO2 eq.**
Umweltproduktdeklaration	**Produktumweltprofil**

Use Better

Materialien und Verpackung

Verpackung mit Recycling-Karton	**Nein**
Verpackung ohne Kunststoff	**Nein**
SCIP-Nummer	**25b7f895-3732-43c8-9910-ef6005058640**
EU-RoHS-Richtlinie	**Freistellungskonform**
REACh-Verordnung	**Produkt beinhaltet besorgniserregende Stoffe (SVHC) über dem Schwellwert**

Use Again

Reproduktion

Recyclingfähigkeitspotential in %	**12**
Circular Econmomy-Eignung	**Entsorgungsinformationen**
Rücknahme	**Ja**

Maßzeichnungen

Abmessungen

Draht- und batterieloser Drucktaster

Mobiler Kunststoffbehälter für mobile oder feste Nutzung - 2 Funktionen

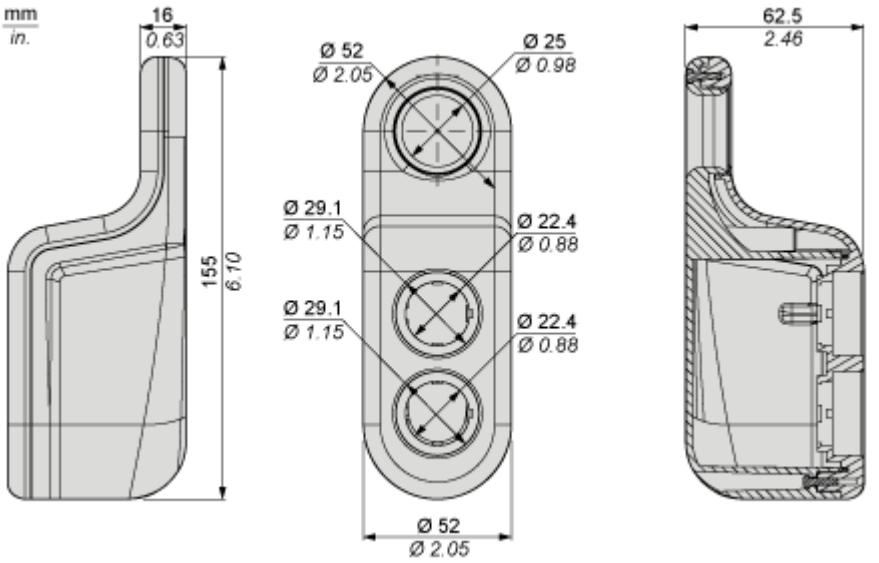

Image of product / Alternate images

Alternative











