Produktdatenblatt

Spezifikationen



Gehäuse, Harmony XB5R, 2 Funkdrucktaster, Kunststoff, Ø22mm, batterielos, kabellos

ZBRM22A0

EAN Code: 3606480891083

Hauptmerkmale

Baureihe	Harmony XB5R
Produkt- oder Komponententyp	Funksender ohne Batterie, Sender
Kurzbezeichnung des Geräts	XB5R
Betrieb der Kontakte	2 Einfachwirkung Drucktaste
Blendenmaterial	Kunststoff
Haltekragenmaterial	Kunststoff
Montagedurchmesser	22 mm

Zusatzmerkmale

Zusammenstellung Kombipaket	1 Tastenschilder Set 1 tragbares Gehäuse 2 Sender 2 Drucktaster Frontelement Durchmesser: 22 mm 2 Befestigungsflansch
Form des Signaleinheitkopfes	Rund
Operatortyp	Drucktaster mit Rückstellung mit Sender
Betriebsprofil	Einbau
Zusätzliche Informationen für den Bediener	Tastenschilder Set
Produktgewicht	0,2 kg
Mechanische Lebensdauer	1000000 Zyklen
Betriebsweg	4,3 mm (Gesamtweg)
Betätigungskraft	25 N Wechslerkontakt, der den elektrischen Zustand ändert
Stoßfestigkeit	25 gn (Dauer = 6 ms) für 6.000 Stöße entspricht IEC 60068-2-27 30 gn (Dauer = 18 ms) für Sinushalbwellenbeschleunigung entspricht IEC 60068-2-27 50 gn (Dauer = 11 ms) für Sinushalbwellenbeschleunigung entspricht IEC 60068-2-27
Mechanische Robustheit	Fallbeständigkeit 1.000 mm entspricht IEC 60068-2-32
Kommunikationsprotokoll	ZigBee grüne Energie bei 2,4 GHz
Max. Schaltabstand	100 m im freien Feld 25 m Sender in mobilem Gehäuse und Empfänger in Metallgehäuse 300 m Sender im mobilen Gehäuse, Empfänger im Metallgehäuse und Verwendung einer Relaisantenne
Erfassungszeit	2 ms
[tA] Antwortzeit	< 2 ms
Emissionsleistung	3 mW

Bruttopreisliste für Deutschland zuzüglich Zuschläge, Frachtkosten und Mehrwertsteuer, gültig ab dem 1. Januar 2024. Irrtum und Änderungen vorbehalten. Es gelten die AGBs der Schneider Electric GmbH.

Haftungsausschluss: Diese Dokumentation dient nicht als Ersatz für die Beurteilung der Eignung oder Verlässlichkeit dieser Produkte für bestimmte Verwendungsbereiche des Benutzers und darf nicht zu diesem Zweck verwendet werden.

Montage

Umgebungstemperatur bei Lagerung	-40…70 °C
Umgebungstemperatur bei Betrieb	-25…55 °C
Schutzart (IP)	IP65 (Vorderseite) entspricht IEC 60529 IP65 (Vorderseite) entspricht UL Typ 12
Schutzart (IK)	IK03 entspricht IEC 50102
Relative Luftfeuchtigkeit	95 % bei 70 °C Betauung nicht zulässig
Vibrationsfestigkeit	5 gn (f= 11…500 Hz) entspricht IEC 60068-2-6 ± 10 mm (f= 2…11 Hz) entspricht IEC 60068-2-6
Elektromagnetische Verträglichkeit	Störfestigkeitsprüfung bei elektrostatischer Entladung - Teststufe: 8 kV (in Umgebungsluft (in isolierteilen Bereichen)) entspricht IEC 61000-4-2 Störfestigkeitsprüfung bei elektrostatischer Entladung - Teststufe: 4 kV (bei Kontakt (bei Metallteilen)) entspricht IEC 61000-4-2 Suszeptibilität gegen elektromagnetische Felder - Teststufe: 20 V/m (80 - 3.000 MHz) entspricht IEC 61000-4-3 Suszeptibilität gegen elektromagnetische Felder - Teststufe: 6 V/m (3.000 - 6.000 MHz, Abstand = 20 m) entspricht IEC 61000-4-3
Funkvereinbarung	RSS entspricht UL 508 ARIB T66 entspricht CSA C22.2 Nr. 14 ICASA ANATEL FCC
Normen	IEC 60947-5-1 CSA C22.2 Nr. 14 IEC 60947-1 UL 508
Produktzertifizierungen	C-Tick CSA BT 2006/95/EC EAC UL CCC
Richtlinien	2004/108/EG - elektromagnetische Verträglichkeit 1999/5/EC - Richtlinie R&TTE

Verpackungseinheiten

VPE 1 Art	PCE
Anzahl der Geräte pro Packung	1
VPE 1 Höhe	6,800 cm
VPE 1 Breite	6,800 cm
VPE 1 Länge	16,900 cm
Verpackungsgewicht (Lbs)	206,000 g

Vertragliche Gewährleistung

Garantie (in Monaten)	18

Environmental Data

Schneider Electric hat sich zum Ziel gesetzt, den Net Zero-Status bis 2050 durch Lieferkettenpartnerschaften, Materialien mit geringerer Auswirkung und Kreislaufbildung über unsere laufende Kampagne "Use Better, Use Longer, Use Again" zu erreichen, um die Lebensdauer und Recyclingfähigkeit der Produkte zu verlängern.

Erläuterung der Environmental Data >

Wie wir die Produktnachhaltigkeit bewerten >

Umweltbilanz

Total lifecycle Carbon footprint	**2 kg CO2 eq.**
CO_2-Fußabdruck der Herstellungsphase [A1 bis A3]	**2 kg CO2 eq.**
CO_2-Fußabdruck der Distributionsphase [A4]	**0 kg CO2 eq.**
CO_2-Fußabdruck der Installationsphase [A5]	**0 kg CO2 eq.**
CO_2-Fußabdruck der Nutzungsphase [B2, B3, B4, B6]	**0 kg CO2 eq.**
CO_2-Fußabdruck der End-of-Life-Phase [C1 bis C4]	**0.1 kg CO2 eq.**
Umweltproduktdeklaration	**Produktumweltprofil**

Use Better

Materialien und Verpackung

Verpackung ohne Kunststoff	**Nein**
SCIP-Nummer	**25b7f895-3732-43c8-9910-ef6005058640**
EU-RoHS-Richtlinie	**Freistellungskonform**
REACh-Verordnung	**Produkt beinhaltet besorgniserregende Stoffe (SVHC) über dem Schwellwert**

Use Longer

Verlängerung der Lebensdauer

Produktreparaturindex	**A**

Use Again

Reproduktion

Circular Econmomy-Eignung	**Entsorgungsinformationen**
Rücknahme	**Ja**

Maßzeichnungen

Abmessungen

Draht- und batterieloser Drucktaster

Mobiler Kunststoffbehälter für mobile oder feste Nutzung - 2 Funktionen

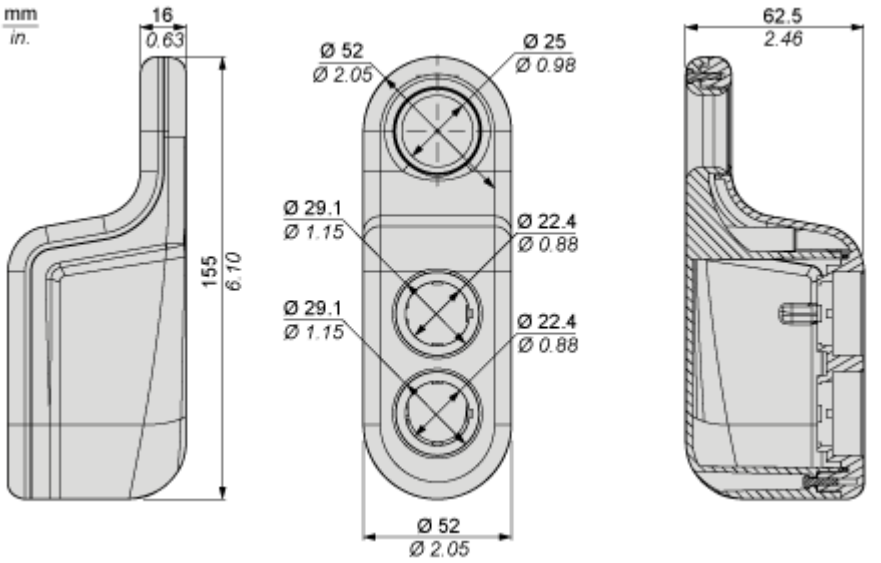

Image of product / Alternate images

Alternative

