Produkta datu lapa

Specifikācijas



Bezvadu un bezbaterijas raidītājs, Harmony XB5R, plastmasa, melns, 2 vienkārša darbība

ZBRM22A0

Galvenā

Produktu klāsts	Harmony XB5R
Produkta vai sastāvdaļas veids	Bezvadu un bez akumulatora raidītājs
Ierīces īsais nosaukums	XB5R
Kontakta darbība	2 vienkārša darbība spiedpoga
Rāmja materiāls	Plastmasas
Fiksācijas apkakles materiāls	Plastmasas
Montāžas diametrs	22 mm

Papildinošs

Komplekta sastāvs	1 vāciņu komplekts 1 ērta kaste 2 raidītājs 2 spiedpogas galva diametrs: 22 mm 2 apkaklīšu nostiprināšana
Signalizācijas vienības galvas forma	Apaļa
Operatora veids	atsperes atgriešanas spiedpoga ar raidītāju
Operatora profils	Flush
Operatora papildu informācija	Vāciņu komplekts
Neto svars	0,2 kg
Mehāniskā izturība	1000000 cikli
Operatīvie ceļojumi	4,3 mm (kopējais ceļojums)
Darbības spēks	25 N C/O maina elektrisko stāvokli
Triecienizturība	25 gn (ilgums = 6 ms) pie 6000 triecieni atbilst IEC 60068-2-27 30 gn (ilgums = 18 ms) pie pussinusa viļņa paātrinājums atbilst IEC 60068-2-27 50 gn (ilgums = 11 ms) pie pussinusa viļņa paātrinājums atbilst IEC 60068-2-27
Mehāniskā izturība	brīvā kritiena pretestība 1000 mm atbilst IEC 60068-2-32
Sakaru porta protokols	Zigbee zaļais spēks pie 2,4 GHz
Maksimālais uztveršanas attālums	100 m brīvajā laukā 25 m raidītājs ērtā kastē un uztvērējs metāla korpusā 300 m raidītājs ērtā kastē, uztvērējs metāla korpusā un izmantot releja antenu
Iegūšanas laiks	2 ms
Atbildes laiks	< 2 ms
Emisijas jauda	3 mW

Vide

Apkārtējā gaisa temperatūra uzglabāšanai	-40…70 °C

Ir sasniegts maksimālais saīdzināmo produktu skaits. Lūdzu, atveriet sadaļu Salīdzināt produktus #SAITE# un izdzēsiet kādu produktu, lai turpinātu.

Apkārtējā gaisa temperatūra darbībai	-25…55 °C
IP aizsardzības pakāpe	IP65 atbilst IEC 60529 (priekšējā seja) IP65 atbilst UL 12. tips (priekšējā seja)
IK aizsardzības pakāpe	IK03 atbilst IEC 50102
Relatīvais mitrums	95 %pie 70 °C bez kondensāta
Vibrācijas pretestība	5 gn (f= 11…500 Hz) atbilst IEC 60068-2-6 +/- 10 mm (f= 2…11 Hz) atbilst IEC 60068-2-6
Elektromagnētiskā saderība	elektrostatiskās izlādes imunitātes tests - testa līmenis: 8 kV (brīvā gaisā (izolējošās daļās)) atbilst IEC 61000-4-2 elektrostatiskās izlādes imunitātes tests - testa līmenis: 4 kV (uz saskares (uz metāla daļām)) atbilst IEC 61000-4-2 jutība pret elektromagnētiskajiem laukiem - testa līmenis: 20 V/m (80...3000 MHz) atbilst IEC 61000-4-3 jutība pret elektromagnētiskajiem laukiem - testa līmenis: 6 V/m (3000...6000 MHz, attālums = 20 m) atbilst IEC 61000-4-3
Radio līgums	RSS atbilst UL 508 PRIA T66 atbilst CSA C22.2 Nr. 14 ICASA ANATELS FCC
Standarti	IEC 60947-5-1 CSA C22.2 Nr. 14 IEC 60947-1 UL 508
Produkta sertifikācija	C-Tick CSA BT 2006/95/EK EAC UL CCC
direktīvas	2004/108/EK – elektromagnētiskā saderība 1999/5/EK — R&TTE direktīva

Iepakošanas vienības

Pirmā iepakojuma vienības tips	PCE
Vienību skaits 1. iepakojumā	1
1. iepakojuma augstums	6,800 cm
1. iepakojuma platums	6,800 cm
1. iepakojuma garums	16,900 cm
1. iepakojuma svars	206,000 g

Līguma garantija

Garantija (mēnešos)	18

Environmental Data

Schneider Electric mērķis ir līdz 2050. gadam sasniegt nulles emisiju statusu, izmantojot piegādes ķēdes partnerību, zemākas ietekmes materiālus un cirkularitāti, izmantojot mūsu pašreizējo kampaņu "Use Better, Use Longer, Use Again", lai pagarinātu produktu kalpošanas laiku un to pārstrādājamību.

Environmental Data skaidrojums >

Kā mēs novērtējam produktu ilgtspēju >

Ietekme uz vidi

Kopējā dzīves cikla oglekļa pēda	**2 kg CO2 eq.**
Ražošanas posma oglekļa pēdas nospiedums [A1–A3]	**2 kg CO2 eq.**
Izplatīšanas posma oglekļa pēdas nospiedums [A4]	**0 kg CO2 eq.**
Uzstādīšanas posma oglekļa pēdas nospiedums [A5]	**0 kg CO2 eq.**
Lietošanas posma oglekļa pēdas nospiedums [B2, B3, B4, B6]	**0 kg CO2 eq.**
Dzīves cikla beigu posma oglekļa pēdas nospiedums [C1–C4]	**0.1 kg CO2 eq.**
Vides informācijas publiskošana	**Produkta ietekme uz vidi**

Use Better

Materiāli un iepakojums

Iepakojums bez plastmasas	**Nē**
SCIP numurs	**B1288f1a-82b4-4f78-aa56-c873019424d6**
ES RoHS direktīva	**Atbilst, Izmantojot Izņēmumu**
REACh regula	**Atsauce satur vielas virs noteiktās normas, kas rada ļoti lielas bažas**

Use Longer

Kalpošanas laika pagarināšana

Produktu remonta indekss	**A**

Use Again

Pārsaiņošana un atkārtota ražošana

Cirkularitātes profils	**Informācija par ekspluatācijas izbeigšanu**
Atgriešana	**Jā**

Dimensions Drawings

Dimensions

Wireless and Batteryless Pushbutton

Plastic Mobile Box for Mobile or Fix Use - 2 Functions

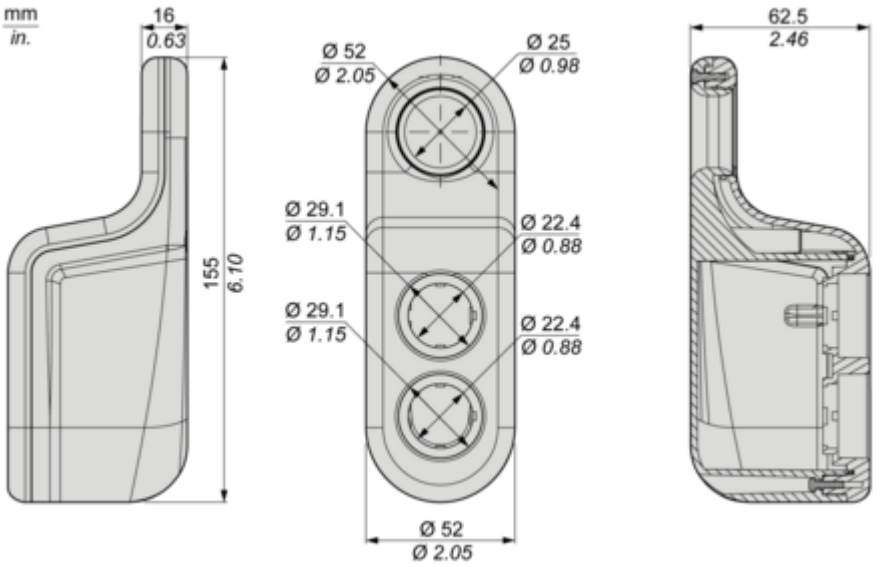

Image of product / Alternate images

Alternative

