Produkta datu lapa

Specifikācijas



Konfigurējams uztvērējs, Harmony XB5R, 2 releji, 2 pogas, 6 indikācijas gaismas diodes, monostabils, bistabils, stop start, 24...240V AC DC

ZBRRA

Galvenā

Produktu klāsts	Harmony XB5R
Produkta vai sastāvdaļas veids	Programmējams uztvērējs
Ierīces īsais nosaukums	ZBRRA
Produktam specifisks pielietojums	Saskarne ar izpildmehānismiem
Moduļa funkcija	Bi-stabils Monostabils Enable/disable
Atiestatīt laiku	1 s laika kavēšanās
pārraides frekvence	2405 MHz
Antenas tips	Visvirziena
Antenas pastiprinājums	0 dBi

Papildinošs

Nominālā izejas strāva	3 A
Izvades veids	2 releji
Izvades kontakti	2 C/O
Ieejas izejas izolācija	Galvaniskā izolācija
Laika aizkaves diapazons	0.5 s (pielaide: +/- 15 %)
Komutācijas jauda VA	1250 VA
Maksimālā pārslēgšanas strāva	3 A AC/DC
Maksimālais pārslēgšanas spriegums	250 V AC/DC
[Us] nominālais barošanas spriegums	24...240 V AC/DC 50/60 Hz +/- 10 %
Maksimālais uztveršanas attālums	100 m brīvajā laukā 15 m raidītājs plastmasas kastē XAL D tipa un uztvērējs metāla korpusā
Atbildes laiks	< 30 ms pēc raidītāja klikšķiem
Izmantošanas kategorija	AC-15: B300 DC-13 : R300
Maksimālais enerģijas patēriņš W	3 W pie 240 V AC 2 W pie 24 V DC
Pārrāvuma spēja	750 VA
Vadības ķēdes frekvence	50...60 Hz +/- 10 %
Aizsardzība pret īssavienojumu	0,5 A drošinātājs veids ātrs trieciens
Darba pozīcija	jebkura pozīcija bez pazemināšanas

Ir sasniegts maksimālais saīdzināmo produktu skaits. Lūdzu, atveriet sadaļu Salīdzināt produktus #SAITE# un izdzēsiet kādu produktu, lai turpinātu.

Elektrības pieslēgums	1 vadītāja kabelis 0,14…2,5 mm² - AWG 26...AWG 14 - ciets - bez kabeļa gala 2 vadu kabelis 0,14…1,5 mm² - AWG 26...AWG 16 - ciets - bez kabeļa gala 1 vadītāja kabelis 0,14…4 mm² - AWG 26...AWG 12 - elastīgs - ar kabeļa galu 2 vadu kabelis 0,14…1,5 mm² - AWG 26...AWG 16 - elastīgs - ar kabeļa galu
Pievilkšanas griezes moments	0,6 Nm
Korpusa materiāls	Polikarbonāts
Statusa gaismas diode	1 LED zaļš priekš barošana IESLĒGTA 2 gaismas diodes zaļš priekš relejs IESLĒGTS 2 gaismas diodes zaļš priekš funkciju režīms 1 LED zaļa un dzeltena priekš radiofrequency reception signal
Montāžas atbalsts	35 mm simetriska DIN sliede
kanālu skaits	1
Platums	36 mm
Augstums	108 mm
Dziļums	75 mm
Neto svars	0,13 kg

Vide

Standarti	IEC 61010 IEC 61010-1 IEC 61010-2-201 UL 61010 UL 61010-1 UL 61010-2-201 EN 61010-1 EN 61010-2-201 CAN/CSA C22.2 Nr. 61010-1-12 IEC 60947-1 IEC 60068-2-6 IEC 60068-2-27 IEC 60529 IEC 60664-1 NF EN 61140 ETSI EN 301 489-1 ETSI EN 301 489-17 EN 55032 EN 55011 ETSI EN 300 328 IEEE 802.15.4 FCC CFR 47 daļa 15, B klase
Produkta sertifikācija	CE UL CB UKCA FCC IC CCC Giteki
Apkārtējā gaisa temperatūra uzglabāšanai	-40…70 °C
Relatīvais mitrums	5…90 %
Vibrācijas pretestība	+/- 7,5 mm (f= 5…8 Hz) 2 gn (f= 8…150 Hz)
Triecienizturība	10 gn (ilgums = 16 ms) pie 6000 triecieni
IP aizsardzības pakāpe	IP20
Piesārņojuma pakāpe	2
Pārsprieguma kategorija	II
Izolācijas pretestība	> 500 MOhmpie 500 V DC
[Ui] nominālais izolācijas spriegums	250 V

Mehāniskā izturība	1000000 cikli

Iepakošanas vienības

Pirmā iepakojuma vienības tips	PCE
Vienību skaits 1. iepakojumā	1
1. iepakojuma augstums	4,6 cm
1. iepakojuma platums	8 cm
1. iepakojuma garums	9,6 cm
1. iepakojuma svars	138 g
Otrā iepakojuma vienības tips	S03
Vienību skaits 2. iepakojumā	64
2. iepakojuma augstums	30 cm
2. iepakojuma platums	30 cm
2. iepakojuma garums	40 cm
2. iepakojuma svars	9,479 kg

Līguma garantija

Garantija (mēnešos)	18

Environmental Data

Schneider Electric mērķis ir līdz 2050. gadam sasniegt nulles emisiju statusu, izmantojot piegādes ķēdes partnerību, zemākas ietekmes materiālus un cirkularitāti, izmantojot mūsu pašreizējo kampaņu "Use Better, Use Longer, Use Again", lai pagarinātu produktu kalpošanas laiku un to pārstrādājamību.

Environmental Data skaidrojums >

Kā mēs novērtējam produktu ilgtspēju >

Ietekme uz vidi

Kopējā dzīves cikla oglekļa pēda	**32 kg CO2 eq.**
Ražošanas posma oglekļa pēdas nospiedums [A1–A3]	**1 kg CO2 eq.**
Izplatīšanas posma oglekļa pēdas nospiedums [A4]	**0 kg CO2 eq.**
Uzstādīšanas posma oglekļa pēdas nospiedums [A5]	**0 kg CO2 eq.**
Lietošanas posma oglekļa pēdas nospiedums [B2, B3, B4, B6]	**31 kg CO2 eq.**
Dzīves cikla beigu posma oglekļa pēdas nospiedums [C1–C4]	**0.1 kg CO2 eq.**
Vides informācijas publiskošana	**Produkta ietekme uz vidi**

Use Better

Materiāli un iepakojums

Iepakojums izgatavots no pārstrādāta kartona	**Nē**
Iepakojums bez plastmasas	**Nē**
SCIP numurs	**B1288f1a-82b4-4f78-aa56-c873019424d6**
ES RoHS direktīva	**Atbilst, Izmantojot Izņēmumu**
REACh regula	**Atsauce satur vielas virs noteiktās normas, kas rada ļoti lielas bažas**

Use Again

Pārsaiņošana un atkārtota ražošana

Pārstrādājamības potenciāls, %	**2**
Cirkularitātes profils	**Informācija par ekspluatācijas izbeigšanu**
Atgriešana	**Jā**
WEEE marķējums	**Eiropas Savienības tirgū no šī produkta ir jāatbrīvojas, ievērojot noteiktu atkritumu savākšanas kārtību, un produkts nedrīkst nonākt sadzīves atkritumu tvertnēs.**

Dimensions Drawings

Programmable Receiver

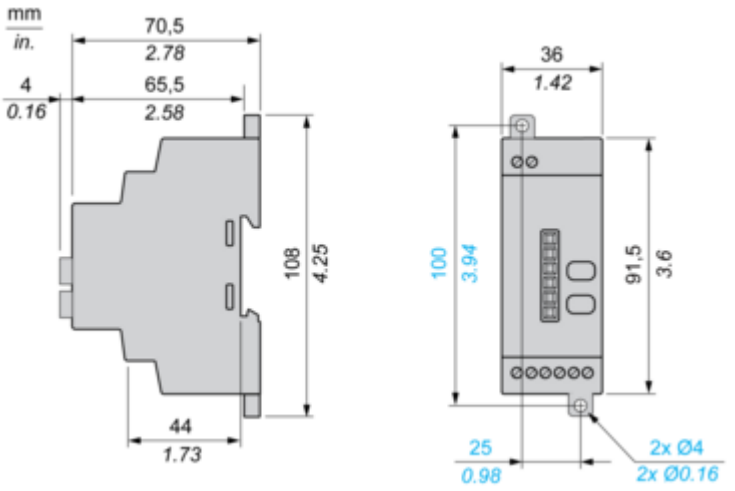

Mounting and Clearance

Receiver Clearance

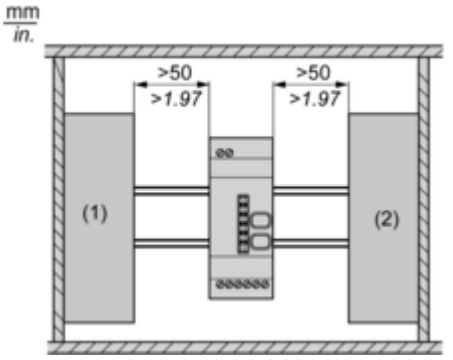

(1) Drive
(2) Power Supply or PLC

Receiver Mounting

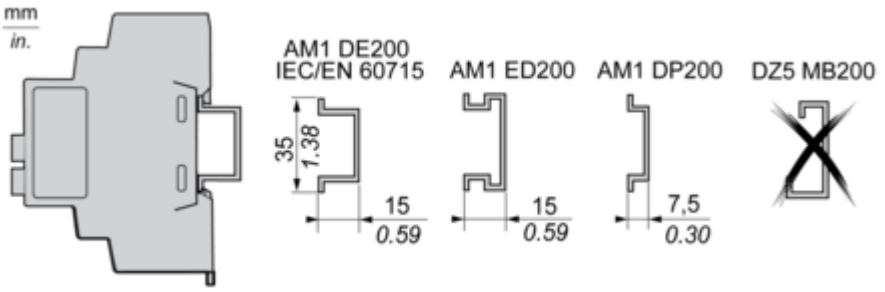

Connections and Schema

Programmable Receiver

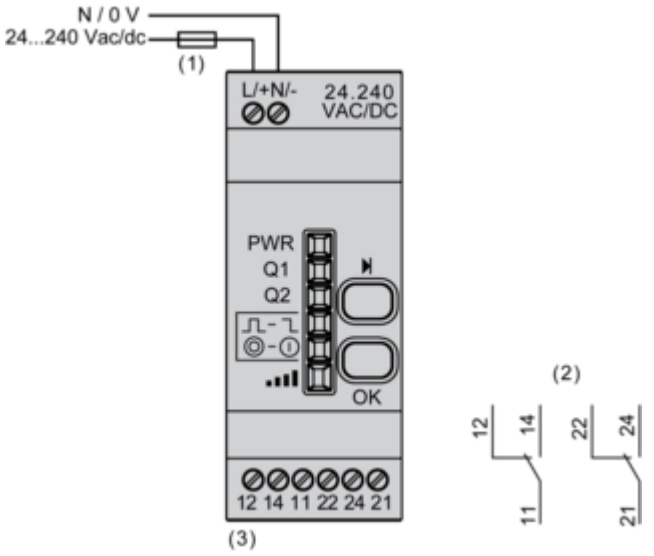

(1) 500 mA
(2) Output contacts
(3) Imax = 3 A

Image of product / Alternate images

Alternative



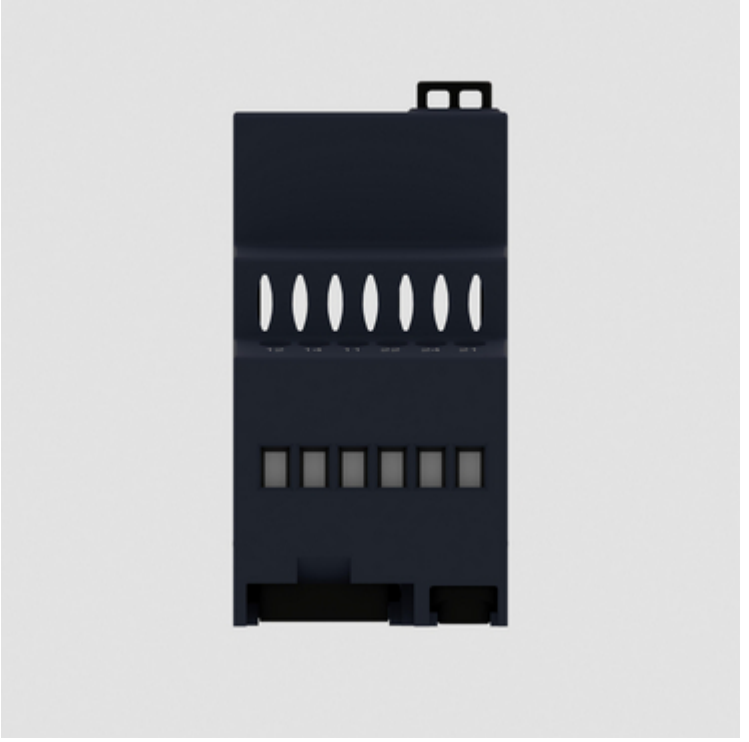

Produkta datu lapa ZBRRA

