Produkta datu lapa

Specifikācijas



Programmējams uztvērējs, Harmony XB5R, 2 releji, 2 pogas, 6 indikācijas gaismas diodes, monostabils, bistabils, 24...240V AC DC

ZBRRD

Pārtraukts

Paziņojuma datums par preces pārtraukšanu 2026. gada 21. sept.

Galvenā

Produktu klāsts	Harmonija
Produkta vai sastāvdaļas veids	Programmējams uztvērējs
Ierīces īsais nosaukums	ZBRRD
Produktam specifisks pielietojums	Saskarne ar izpildmehānismiem
Moduļa funkcija	Bi-stabils Monostabils
Atiestatīt laiku	2 ms laika kavēšanās
pārraides frekvence	2405 MHz
Antenas tips	Visvirziena
Antenas pastiprinājums	0 dBi
emission class	5M00G7W

Papildinošs

Nominālā izejas strāva	0,3 Apie 48 V DC atbilst IEC 60947-5-1 3 Apie 24 V DC atbilst UL 508 1,5 Apie 240 V AC atbilst IEC 60947-5-1 3 Apie 120 V AC atbilst IEC 60947-5-1 3 Apie 240 V AC atbilst UL 508 3 Apie 24 V DC atbilst CSA C22.2 Nr. 14 3 Apie 240 V AC atbilst CSA C22.2 Nr. 14
Izvades veids	2 releji
Izvades kontakti	2 C/O
Ieejas izejas izolācija	Galvaniskā izolācija
Laika aizkaves diapazons	0.5 s (pielaide: - 15...15 %)
Komutācijas jauda VA	1250 VA
Maksimālā pārslēgšanas strāva	5 mA AC/DC
Maksimālais pārslēgšanas spriegums	250 V AC/DC
[Us] nominālais barošanas spriegums	24...240 V AC/DC 50/60 Hz - 10...10 %
Sakaru porta protokols	Zigbee zaļais spēks pie 2,4 GHz atbilst IEEE 802.15.4
Maksimālais uztveršanas attālums	100 m brīvajā laukā 25 m raidītājs plastmasas kastē XAL D tipa un uztvērējs metāla korpusā 40 m raidītājs XAL D tipa kastē, uztvērējs metāla korpusā un izmantot releja antenu
Atbildes laiks	< 30 ms pēc raidītāja klikšķiem
Izmantošanas kategorija	AC-15: B300 atbilst IEC 60947-5-1 DC-12 atbilst IEC 60947-5-1

Ir sasniegts maksimālais saīdzināmo produktu skaits. Lūdzu, atveriet sadaļu Salīdzināt produktus #5AITE# un izdzēsiet kādu produktu, lai turpinātu.

Pārrāvuma spēja	15 W
Pārrāvuma spēja	750 VA
Vadības ķēdes frekvence	50...60 Hz +/- 10 %
Aizsardzība pret īssavienojumu	0,4 A drošinātājs veids ātrs trieciens
Darba pozīcija	jebkura pozīcija bez pazemināšanas
Elektrības pieslēgums	1 vadītāja kabelis 0,14…2,5 mm² - AWG 26...AWG 14 - ciets - bez kabeļa gala atbilst IEC 60947-1 2 vadu kabelis 0,14…1,5 mm² - AWG 26...AWG 16 - ciets - bez kabeļa gala atbilst IEC 60947-1 1 vadītāja kabelis 0,14…4 mm² - AWG 26...AWG 12 - elastīgs - ar kabeļa galu atbilst IEC 60947-1 2 vadu kabelis 0,14…1,5 mm² - AWG 26...AWG 16 - elastīgs - ar kabeļa galu atbilst IEC 60947-1
Korpusa materiāls	Polikarbonāts
Statusa gaismas diode	1 LED zaļš priekš barošana IESLĒGTA 2 gaismas diodes zaļš priekš relejs IESLĒGTS 2 gaismas diodes zaļš priekš funkciju režīms 1 LED zaļa un dzeltena priekš uztveršanas signāls
Montāžas atbalsts	35 mm simetriska DIN sliede atbilst IEC 60715 montāžas plāksne
Nominālā īstermiņa jaudas frekvence iztur spriegumu	1,5 kV 50 Hz atbilst IEC 60947-5-1
[Uimp] nominālais impulsu izturības spriegums	4 kV
Pārsprieguma izturība	1 kV diferenciālais režīms atbilst IEC 61000-4-5 2 kV kopīgs režīms atbilst IEC 61000-4-5
kanālu skaits	1
Modulācijas tehnika	O-QPSK
Joslas platums	5 MHz
Platums	36 mm
Augstums	108 mm
Dziļums	75 mm
Neto svars	0,13 kg
Pievilkšanas griezes moments	0,5…1 Nm atbilst IEC 60947-1

Vide

Standarti	CSA C22.2 Nr. 14 IEC 60947-5-1 UL 508 IEC 60947-1
Radio līgums	RSS SRRC ANATELS PRIA T66 FCC ICASA
Produkta sertifikācija	CCC UL GOST CSA C-Tick
Marķējums	CE
Apkārtējā gaisa temperatūra uzglabāšanai	-40…70 °C
Relatīvais mitrums	90 %pie -20…55 °C , bez kondensāta atbilst ETSI EN 300 440-1

Vibrācijas pretestība	+/- 7,5 mm (f= 5…14 Hz) atbilst IEC 60068-2-6 2 gn (f= 8…150 Hz) atbilst IEC 60068-2-6
Triecienizturība	10 gn (ilgums = 16 ms) pie 6000 triecieni atbilst IEC 60068-2-27
IP aizsardzības pakāpe	IP20 atbilst IEC 60529 (korpuss) IP20 (terminālī)
Piesārņojuma pakāpe	2 atbilst IEC 60664-1
Pārsprieguma kategorija	II atbilst IEC 60664-1
Izolācijas pretestība	> 500 MOhmpie 500 V DC atbilst NF C 20-030
[Ui] nominālais izolācijas spriegums	250 V atbilst IEC 60664-1
Elektromagnētiskā saderība	imunitāte pret rūpniecisko vidi atbilst IEC 61000-6-2 vadītās un izstarotās emisijas B klase atbilst CISPR 22 elektrostatiskās izlādes imunitātes tests - testa līmenis: 8 kV (brīvā gaisā (izolējošās daļās)) atbilst IEC 61000-4-2 elektrostatiskās izlādes imunitātes tests - testa līmenis: 6 kV (uz saskares (uz metāla daļām)) atbilst IEC 61000-4-2 jutība pret elektromagnētiskajiem laukiem - testa līmenis: 10 V/m (80...2000 MHz) atbilst IEC 61000-4-3 jutība pret elektromagnētiskajiem laukiem - testa līmenis: 3 V/m (80...2700 MHz, attālums = 20 m) atbilst IEC 61000-4-3 elektriskās ātras pārejas/pārsprāgšanas imunitātes tests - testa līmenis: 2 kV (releju vadi) atbilst IEC 61000-4-4 elektriskās ātras pārejas/pārsprāgšanas imunitātes tests - testa līmenis: 2 kV (barošanas vadi) atbilst IEC 61000-4-4 1,2/50 µs triecienviļņu imunitātes tests - testa līmenis: 1 kV (diferenciālais režīms) atbilst IEC 61000-4-5 1,2/50 µs triecienviļņu imunitātes tests - testa līmenis: 2 kV (kopīgs režīms) atbilst IEC 61000-4-5 radīja RF traucējumus - testa līmenis: 10 V atbilst IEC 61000-4-6 imunitāte pret mikropārrāvumiem un sprieguma kritumiem - testa līmenis: 10 ms atbilst IEC 61000-4-11 izstarotā emisija atbilst ETSI EN 300 440-1 veiktā emisija atbilst EN 300-489-1 veiktā emisija atbilst ETSI EN 300 489-3 izstarotā emisija atbilst ETSI EN 300 440-2
Elektriskā izturība	100000 cikli
Mehāniskā izturība	1000000 cikli

Iepakošanas vienības

Pirmā iepakojuma vienības tips	PCE
Vienību skaits 1. iepakojumā	1
1. iepakojuma augstums	4,5 cm
1. iepakojuma platums	7,9 cm
1. iepakojuma garums	9,7 cm
1. iepakojuma svars	138,0 g
Otrā iepakojuma vienības tips	S03
Vienību skaits 2. iepakojumā	64
2. iepakojuma augstums	30,0 cm
2. iepakojuma platums	30,0 cm
2. iepakojuma garums	40,0 cm
2. iepakojuma svars	9,541 kg

Līguma garantija

Garantija (mēnešos)	18

Environmental Data

Schneider Electric mērķis ir līdz 2050. gadam sasniegt nulles emisiju statusu, izmantojot piegādes ķēdes partnerību, zemākas ietekmes materiālus un cirkularitāti, izmantojot mūsu pašreizējo kampaņu "Use Better, Use Longer, Use Again", lai pagarinātu produktu kalpošanas laiku un to pārstrādājamību.

Environmental Data skaidrojums >

Kā mēs novērtējam produktu ilgtspēju >

Ietekme uz vidi

Kopējā dzīves cikla oglekļa pēda	**32 kg CO2 eq.**
Ražošanas posma oglekļa pēdas nospiedums [A1–A3]	**1 kg CO2 eq.**
Izplatīšanas posma oglekļa pēdas nospiedums [A4]	**0 kg CO2 eq.**
Uzstādīšanas posma oglekļa pēdas nospiedums [A5]	**0 kg CO2 eq.**
Lietošanas posma oglekļa pēdas nospiedums [B2, B3, B4, B6]	**31 kg CO2 eq.**
Dzīves cikla beigu posma oglekļa pēdas nospiedums [C1–C4]	**0.1 kg CO2 eq.**
Vides informācijas publiskošana	**Produkta ietekme uz vidi**

Use Better

Materiāli un iepakojums

Iepakojums izgatavots no pārstrādāta kartona	**Nē**
Iepakojums bez plastmasas	**Nē**
SCIP numurs	**B1288f1a-82b4-4f78-aa56-c873019424d6**
ES RoHS direktīva	**Atbilst, Izmantojot Izņēmumu**
REACh regula	**Atsauce satur vielas virs noteiktās normas, kas rada ļoti lielas bažas**

Use Again

Pārsaiņošana un atkārtota ražošana

Cirkularitātes profils	**Informācija par ekspluatācijas izbeigšanu**
Atgriešana	**Jā**
WEEE marķējums	**Eiropas Savienības tirgū no šī produkta ir jāatbrīvojas, ievērojot noteiktu atkritumu savākšanas kārtību, un produkts nedrīkst nonākt sadzīves atkritumu tvertnēs.**

Dimensions Drawings

Programmable Receiver

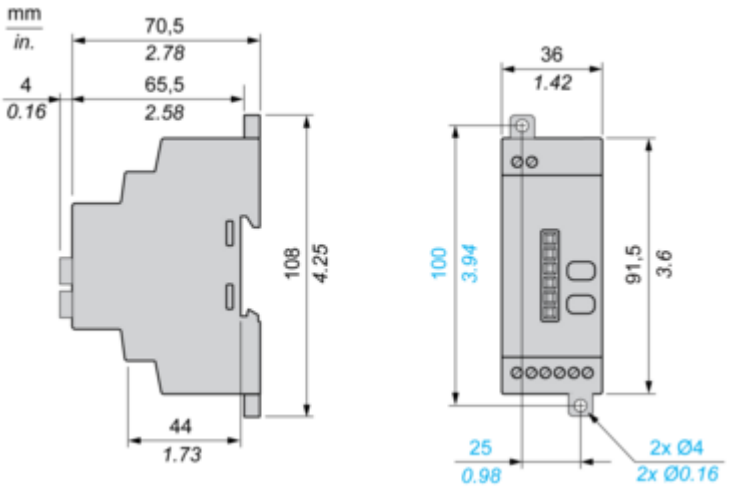

Mounting and Clearance

Receiver Clearance

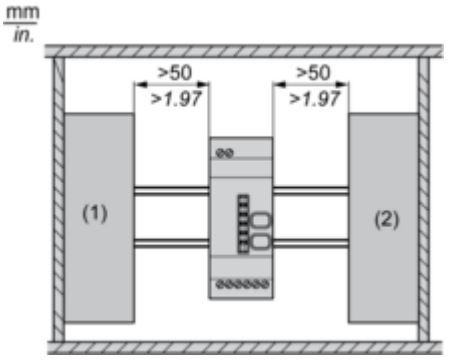

(1) Drive
(2) Power Supply or PLC

Receiver Mounting

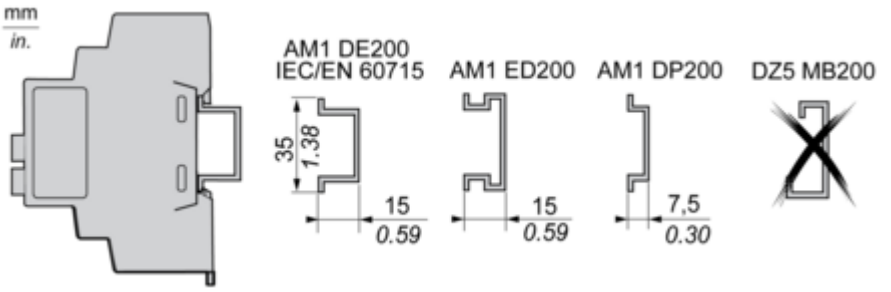

Connections and Schema

Programmable Receiver

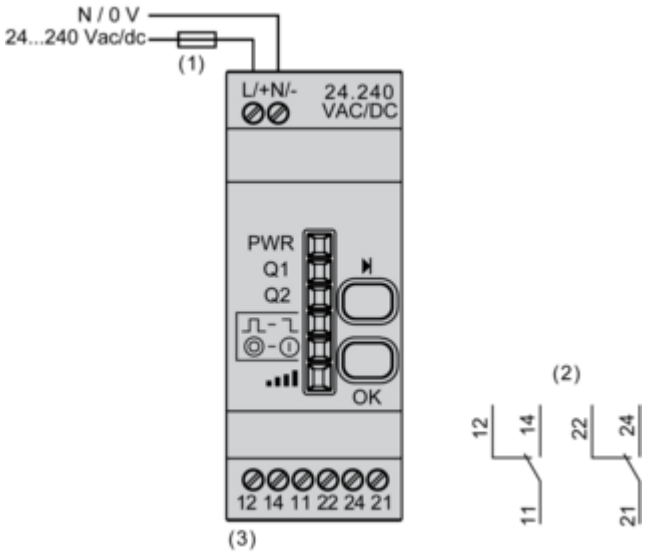

(1) 500 mA
(2) Output contacts
(3) Imax = 3 A

Image of product / Alternate images

Alternative

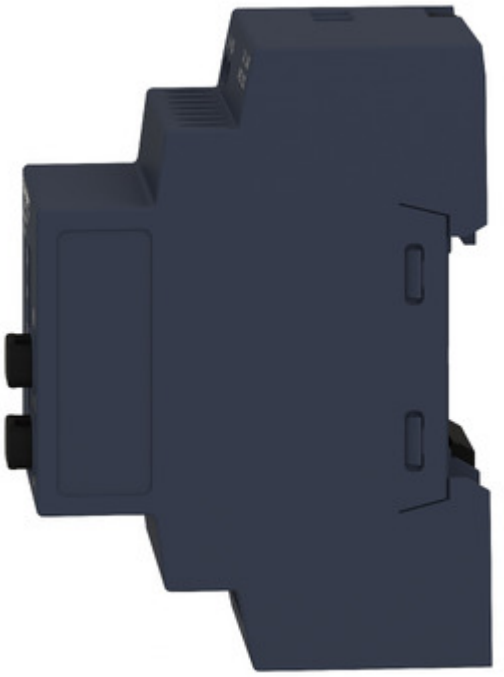










L/+ N/-
24...240
VAC / DC
Schneider
Electric
Harmony
ZBRRD
Q1
Q2
OK
12 14 11 22 24 21