Produkta datu lapa

Specifikācijas



Virves vilkšanas slēdzis ar bezvadu un bezakumulatora raidītāju, Harmony XB5R, plastmasa melna

ZBRP1

Galvenā

Produktu klāsts	Harmony XB5R
Produkta vai sastāvdaļas veids	Bezvadu un bez akumulatora raidītājs
Ierīces īsais nosaukums	ZBRP1
Rāmja materiāls	Plastmasas
pārraides frekvence	2405 MHz
emission class	5M00G7W
Antenas tips	Visvirziena

Papildinošs

kanālu skaits	1
Antenas pastiprinājums	0 dBi
CAD kopējais augstums	144 mm
CAD kopējais platums	56 mm
CAD kopējais dziļums	38 mm
Neto svars	0,15 kg
Mehāniskā izturība	brīvā kritiena pretestība 1 m atbilst EN/IEC 60068-2-31
Standarti	UL 508 EN/IEC 60947-1 EN/IEC 62479 EN/IEC 60947-5-1 EN/IEC 300328
Radio līgums	ICASA GITEKI
Sakaru porta protokols	Zigbee zaļais spēks pie 2,4 GHz atbilst IEEE 802.15.4
Maksimālais uztveršanas attālums	100 m brīvajā laukā
Emisijas jauda	3 mW
Fiksācijas režīms	ar skrūvi : 1,8…2,2 Nm
Montāžas režīms	Starp 2 virvēm Paneļa stiprinājums ar universālu atbalstu
Darba pozīcija	Jebkura pozīcija

Vide

Apkārtējā gaisa temperatūra uzglabāšanai	-40…70 °C
Apkārtējā gaisa temperatūra darbībai	-25…70 °C
Relatīvais mitrums	95 % bez kondensāta

Ir sasniegts maksimālais salīdzināmo produktu skaits. Lūdzu, atveriet sadaļu Salīdzināt produktus #SAITE# un izdzēsiet kādu produktu, lai turpinātu.

IP aizsardzības pakāpe	IP65 atbilst IEC 62262
NEMA aizsardzības pakāpe	NEMA 4
IK aizsardzības pakāpe	IK05 atbilst IEC 62262
Mehāniskā izturība	1000000 cikli
Elektromagnētiskā saderība	elektrostatiskās izlādes imunitātes tests - testa līmenis: 8 kV (brīvā gaisā (izolējošās daļās)) jutība pret elektromagnētiskajiem laukiem - testa līmenis: 10 V/m (80...2000 MHz) jutība pret elektromagnētiskajiem laukiem - testa līmenis: 6 V/m (2000...6000 MHz)
Produkta sertifikācija	UL GOST CE RCM ANATELS FCC UKCA

Iepakošanas vienības

Pirmā iepakojuma vienības tips	PCE
Vienību skaits 1. iepakojumā	1
1. iepakojuma augstums	6,700 cm
1. iepakojuma platums	6,500 cm
1. iepakojuma garums	16,500 cm
1. iepakojuma svars	172,000 g
Otrā iepakojuma vienības tips	S03
Vienību skaits 2. iepakojumā	32
2. iepakojuma augstums	30,000 cm
2. iepakojuma platums	30,000 cm
2. iepakojuma garums	40,000 cm
2. iepakojuma svars	6,259 kg

Līguma garantija

Garantija (mēnešos)	18

Environmental Data

Schneider Electric mērķis ir līdz 2050. gadam sasniegt nulles emisiju statusu, izmantojot piegādes ķēdes partnerību, zemākas ietekmes materiālus un cirkularitāti, izmantojot mūsu pašreizējo kampaņu "Use Better, Use Longer, Use Again", lai pagarinātu produktu kalpošanas laiku un to pārstrādājamību.

Environmental Data skaidrojums >

Kā mēs novērtējam produktu ilgtspēju >

Ietekme uz vidi

Kopējā dzīves cikla oglekļa pēda	**2 kg CO2 eq.**
Ražošanas posma oglekļa pēdas nospiedums [A1–A3]	**2 kg CO2 eq.**
Izplatīšanas posma oglekļa pēdas nospiedums [A4]	**0 kg CO2 eq.**
Uzstādīšanas posma oglekļa pēdas nospiedums [A5]	**0 kg CO2 eq.**
Lietošanas posma oglekļa pēdas nospiedums [B2, B3, B4, B6]	**0 kg CO2 eq.**
Dzīves cikla beigu posma oglekļa pēdas nospiedums [C1–C4]	**0.1 kg CO2 eq.**
Vides informācijas publiskošana	**Produkta ietekme uz vidi**

Use Better

Materiāli un iepakojums

Iepakojums izgatavots no pārstrādāta kartona	**Nē**
Iepakojums bez plastmasas	**Nē**
SCIP numurs	**B1288f1a-82b4-4f78-aa56-c873019424d6**
ES RoHS direktīva	**Atbilst, Izmantojot Izņēmumu**
REACh regula	**Atsauce satur vielas virs noteiktās normas, kas rada ļoti lielas bažas**

Use Again

Pārsaiņošana un atkārtota ražošana

Cirkularitātes profils	**Informācija par ekspluatācijas izbeigšanu**
Atgriešana	**Jā**
WEEE marķējums	**Eiropas Savienības tirgū no šī produkta ir jāatbrīvojas, ievērojot noteiktu atkritumu savākšanas kārtību, un produkts nedrīkst nonākt sadzīves atkritumu tvertnēs.**

Dimensions Drawings

Wireless and Batteryless Rope Pull Switch Transmitter

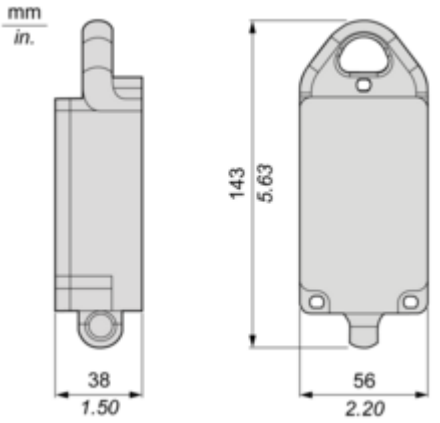

Mounting and Clearance

Transmitter Mounting

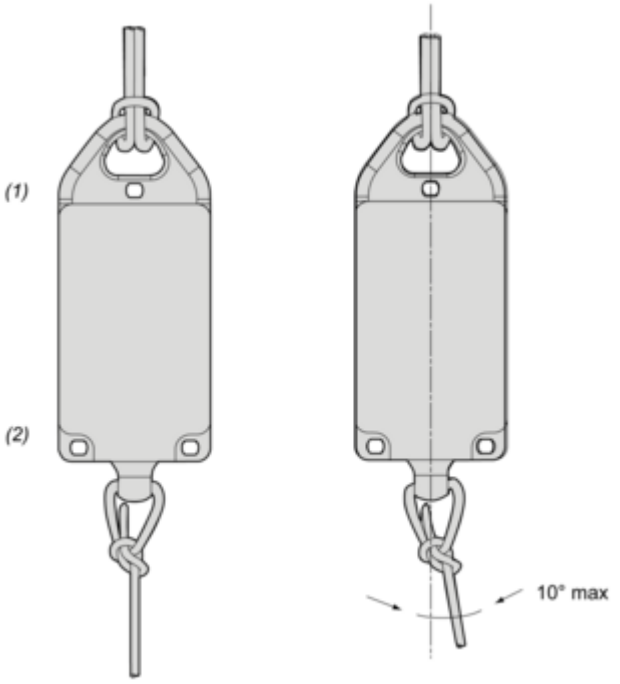

(1) HIGH
(2) BOTTOM

Transmitter Mounting on Flat Surface

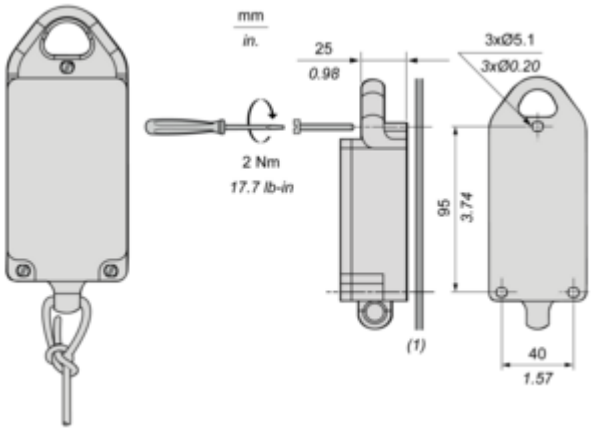

(1) Installation on flat surface

Image of product / Alternate images

Alternative





Produkta datu lapa ZBRP1






Schneider
Electric



Produkta datu lapa ZBRP1

