Produkta datu lapa

Specifikācijas



Raidītājs bezvadu un bez spiedpogai, Harmony XB5R, plastmasa, melns

ZBRT1

Galvenā

Produktu klāsts	Harmonija XB5
Produkta vai sastāvdaļas veids	Bezvadu un bez akumulatora raidītājs
Ierīces īsais nosaukums	XB5R
Rāmja materiāls	Plastmasas
Montāžas diametrs	22 mm
pārraides frekvence	2405 MHz
emission class	5M00G7W
Antenas tips	Visvirziena

Papildinošs

Maksimālais enerģijas patēriņš W	1 mW
kanālu skaits	16
Modulācijas tehnika	O-QPSK
Joslas platums	5 MHz
Antenas pastiprinājums	0 dBi
Iebūvēšanas dziļums	42 mm
CAD kopējais augstums	41,5 mm
CAD kopējais platums	30 mm
CAD kopējais dziļums	43 mm
Neto svars	0,025 kg
Operatīvie ceļojumi	4,3 mm (kopējais ceļojums)
Darbības spēks	10 N C/O maina elektrisko stāvokli
Mehāniskā izturība	brīvā kritiena pretestība 1000 mm atbilst IEC 60068-2-32
Standarti	CSA C22.2 Nr. 14 IEC 60947-1 IEC 60947-5-1 UL 508
Radio līgums	ANATELS PRIA T66 FCC ICASA RSS
Sakaru porta protokols	Zigbee zaļais spēks pie 2,4 GHz atbilst IEEE 802.15.4
Maksimālais uztveršanas attālums	100 m brīvajā laukā 25 m raidītājs plastmasas kastē XAL D tipa un uztvērējs metāla korpusā 300 m raidītājs XAL D tipa kastē, uztvērējs metāla korpusā un izmantot releja antenu

Ir sasniegts maksimālais saīdzināmo produktu skaits. Lūdzu, atveriet sadaļu Salīdzināt produktus #SAITE# un izdzēsiet kādu produktu, lai turpinātu.

Iegūšanas laiks	2 ms
Atbildes laiks	< 2 ms
Fiksācijas režīms	stiprinājuma uzgrieznis zem galvas : 2…2,4 Nm
Elektriskā sastāva kods	PW1

Vide

Apkārtējā gaisa temperatūra uzglabāšanai	-40…70 °C
Apkārtējā gaisa temperatūra darbībai	-40…70 °C
Relatīvais mitrums	95 %pie -40…70 °C bez kondensāta
IP aizsardzības pakāpe	IP30 atbilst IEC 60529 (muguras seja)
IK aizsardzības pakāpe	IK03 atbilst IEC 50102
Mehāniskā izturība	1000000 cikli
Triecienizturība	25 gn (ilgums = 6 ms) pie 6000 triecieni atbilst IEC 60068-2-27 30 gn (ilgums = 18 ms) pie pussinusa viļņa paātrinājums atbilst IEC 60068-2-27 50 gn (ilgums = 11 ms) pie pussinusa viļņa paātrinājums atbilst IEC 60068-2-27
Vibrācijas pretestība	5 gn (f= 11…500 Hz) atbilst IEC 60068-2-6 +/- 10 mm (f= 2…11 Hz) atbilst IEC 60068-2-6
Elektromagnētiskā saderība	elektrostatiskās izlādes imunitātes tests - testa līmenis: 8 kV (brīvā gaisā (izolējošās daļās)) atbilst IEC 61000-4-2 elektrostatiskās izlādes imunitātes tests - testa līmenis: 4 kV (uz saskares (uz metāla daļām)) atbilst IEC 61000-4-2 jutība pret elektromagnētiskajiem laukiem - testa līmenis: 20 V/m (80...3000 MHz) atbilst IEC 61000-4-3 jutība pret elektromagnētiskajiem laukiem - testa līmenis: 6 V/m (3000...6000 MHz, attālums = 20 m) atbilst IEC 61000-4-3
Produkta sertifikācija	CSA GOST CCC C-Tick UL BT 2006/95/EK
direktīvas	1999/5/EK — R&TTE direktīva 2004/108/EK – elektromagnētiskā saderība

Iepakošanas vienības

Pirmā iepakojuma vienības tips	PCE
Vienību skaits 1. iepakojumā	1
1. iepakojuma augstums	3,2 cm
1. iepakojuma platums	4,5 cm
1. iepakojuma garums	5,3 cm
1. iepakojuma svars	18 g
Otrā iepakojuma vienības tips	S01
Vienību skaits 2. iepakojumā	75
2. iepakojuma augstums	15 cm
2. iepakojuma platums	15 cm
2. iepakojuma garums	40 cm
2. iepakojuma svars	1,533 kg

Līguma garantija

Garantija (mēnešos)	18

Environmental Data

Schneider Electric mērķis ir līdz 2050. gadam sasniegt nulles emisiju statusu, izmantojot piegādes ķēdes partnerību, zemākas ietekmes materiālus un cirkularitāti, izmantojot mūsu pašreizējo kampaņu "Use Better, Use Longer, Use Again", lai pagarinātu produktu kalpošanas laiku un to pārstrādājamību.

Environmental Data skaidrojums >

Kā mēs novērtējam produktu ilgtspēju >

Ietekme uz vidi

Kopējā dzīves cikla oglekļa pēda	**2 kg CO2 eq.**
Ražošanas posma oglekļa pēdas nospiedums [A1–A3]	**0.2 kg CO2 eq.**
Izplatīšanas posma oglekļa pēdas nospiedums [A4]	**0 kg CO2 eq.**
Uzstādīšanas posma oglekļa pēdas nospiedums [A5]	**0 kg CO2 eq.**
Lietošanas posma oglekļa pēdas nospiedums [B2, B3, B4, B6]	**1 kg CO2 eq.**
Dzīves cikla beigu posma oglekļa pēdas nospiedums [C1–C4]	**0 kg CO2 eq.**
Vides informācijas publiskošana	**Produkta ietekme uz vidi**

Use Better

Materiāli un iepakojums

Iepakojums izgatavots no pārstrādāta kartona	**Jā**
Iepakojums bez plastmasas	**Jā**
SCIP numurs	**8e0466ff-0e56-4ef0-b6ca-a9b8abecc887**
ES RoHS direktīva	**Atbilst, Izmantojot Izņēmumu**
REACh regula	**Atsauce satur vielas virs noteiktās normas, kas rada ļoti lielas bažas**
Bez PVC	**Jā**
Bez silikona	**Jā**

Use Again

Pārsaiņošana un atkārtota ražošana

Cirkularitātes profils	**Informācija par ekspluatācijas izbeigšanu**
Atgriešana	**Jā**
WEEE marķējums	**Eiropas Savienības tirgū no šī produkta ir jāatbrīvojas, ievērojot noteiktu atkritumu savākšanas kārtību, un produkts nedrīkst nonākt sadzīves atkritumu tvertnēs.**

Dimensions Drawings

Dimensions Drawings

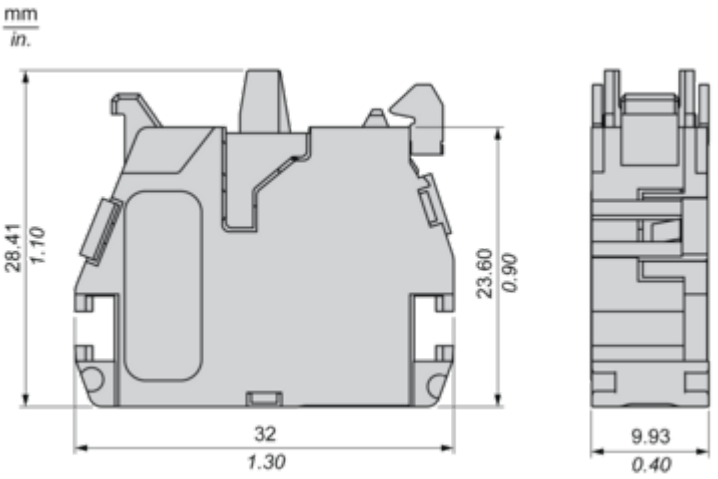

Mounting and Clearance

Mounting of the Transmitter onto the Body Fixing Collar

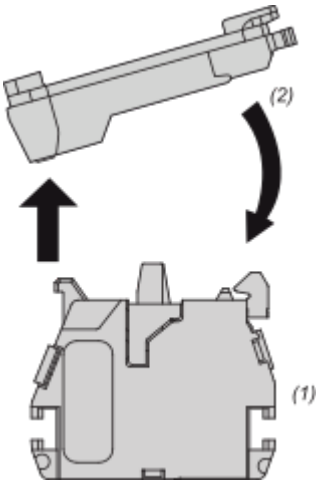

(1): ZBRT1
(2): Body fixing collar

Image of product / Alternate images

Alternative



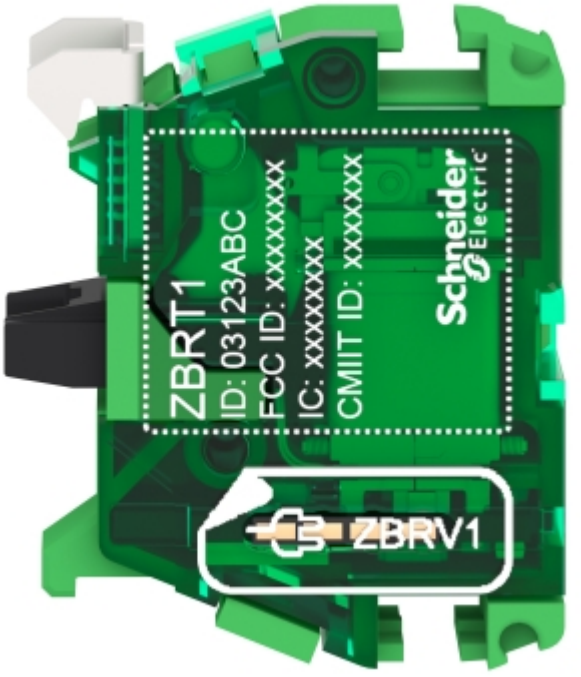






ZBRY1
Made in France

