Produktdatenblatt

Spezifikationen



Funk Hilfsschalter, Sender, batterielos, kabellos, 1 Signal bei Betätigung

ZBRT1

EAN Code: 3606480334726

Hauptmerkmale

Baureihe	Harmony XB5
Produkt- oder Komponententyp	Funksender ohne Batterie, Sender
Kurzbezeichnung des Geräts	XB5R
Blendenmaterial	Kunststoff
Montagedurchmesser	22 mm
Übertragungsfrequenz	2405 MHz
Schadstoffklasse	5M00G7W
Antennentyp	Omnidirektional

Zusatzmerkmale

Max. Leistungsaufnahme in W	1 mW
Anzahl der Kanäle	16
Modulationstechnik	O-QPSK
Bandbreite	5 MHz
Antennenverstärkung	0 dBi
Einbautiefe	42 mm
CAD-Gesamthöhe	41,5 mm
CAD-Gesamtbreite	30 mm
CAD-Gesamttiefe	43 mm
Produktgewicht	0,025 kg
Betriebsweg	4,3 mm (Gesamtweg)
Betätigungskraft	10 N Wechslerkontakt, der den elektrischen Zustand ändert
Mechanische Robustheit	Fallbeständigkeit 1.000 mm entspricht IEC 60068-2-32
Normen	CSA C22.2 Nr. 14 IEC 60947-1 IEC 60947-5-1 UL 508
Funkvereinbarung	ANATEL ARIB T66 FCC ICASA RSS
Kommunikationsprotokoll	ZigBee grüne Energie bei 2,4 GHz entspricht IEEE 802.15.4

Bruttopreisliste für Deutschland zuzüglich Zuschläge, Frachtkosten und Mehrwertsteuer, gültig ab dem 1. Januar 2024. Irrtum und Änderungen vorbehalten. Es gelten die AGBs der Schneider Electric GmbH.

Haftungsausschluss: Diese Dokumentation dient nicht als Ersatz für die Beurteilung der Eignung oder Verlässlichkeit dieser Produkte für bestimmte Verwendungsbereiche des Benutzers und darf nicht zu diesem Zweck verwendet werden.

Max. Schaltabstand	100 m im freien Feld 25 m Sender in einem Kunststoffgehäuse Typ XAL D und Empfänger in einem Metallgehäuse 300 m Sender in Gehäuse Typ XAL D, Empfänger in Metallgehäuse und Verwendung einer Relaisantenne
Erfassungszeit	2 ms
[tA] Antwortzeit	< 2 ms
Befestigungsmodus	Befestigungsmutter unter dem Kopf: 2…2,4 Nm
Code für den elektrischen Aufbau	PW1

Montage

Umgebungstemperatur bei Lagerung	-40…70 °C
Umgebungstemperatur bei Betrieb	-40…70 °C
Relative Luftfeuchtigkeit	95 % bei -40…70 °C Betauung nicht zulässig
Schutzart (IP)	IP30 (Rückseite) entspricht IEC 60529
Schutzart (IK)	IK03 entspricht IEC 50102
Mechanische Lebensdauer	1000000 Zyklen
Stoßfestigkeit	25 gn (Dauer = 6 ms) für 6.000 Stöße entspricht IEC 60068-2-27 30 gn (Dauer = 18 ms) für Sinushalbwellenbeschleunigung entspricht IEC 60068-2-27 50 gn (Dauer = 11 ms) für Sinushalbwellenbeschleunigung entspricht IEC 60068-2-27
Vibrationsfestigkeit	5 gn (f= 11…500 Hz) entspricht IEC 60068-2-6 ± 10 mm (f= 2…11 Hz) entspricht IEC 60068-2-6
Elektromagnetische Verträglichkeit	Störfestigkeitsprüfung bei elektrostatischer Entladung - Teststufe: 8 kV (in Umgebungsluft (in isolierteilen Bereichen)) entspricht IEC 61000-4-2 Störfestigkeitsprüfung bei elektrostatischer Entladung - Teststufe: 4 kV (bei Kontakt (bei Metallteilen)) entspricht IEC 61000-4-2 Suszeptibilität gegen elektromagnetische Felder - Teststufe: 20 V/m (80 - 3.000 MHz) entspricht IEC 61000-4-3 Suszeptibilität gegen elektromagnetische Felder - Teststufe: 6 V/m (3.000 - 6.000 MHz, Abstand = 20 m) entspricht IEC 61000-4-3
Produktzertifizierungen	CSA GOST CCC C-Tick UL BT 2006/95/EC
Richtlinien	1999/5/EC - Richtlinie R&TTE 2004/108/EG - elektromagnetische Verträglichkeit

Verpackungseinheiten

VPE 1 Art	PCE
Anzahl der Geräte pro Packung	1
VPE 1 Höhe	3,2 cm
VPE 1 Breite	4,5 cm
VPE 1 Länge	5,3 cm
Verpackungsgewicht (Lbs)	18 g
VPE 2 Art	S01
VPE 2 Menge	75
VPE 2 Höhe	15 cm
VPE 2 Breite	15 cm

VPE 2 Länge	40 cm
VPE 2 Gewicht	1,533 kg

Vertragliche Gewährleistung

Garantie (in Monaten)	18

Environmental Data

Schneider Electric hat sich zum Ziel gesetzt, den Net Zero-Status bis 2050 durch Lieferkettenpartnerschaften, Materialien mit geringerer Auswirkung und Kreislaufbildung über unsere laufende Kampagne "Use Better, Use Longer, Use Again" zu erreichen, um die Lebensdauer und Recyclingfähigkeit der Produkte zu verlängern.

Erläuterung der Environmental Data >

Wie wir die Produktnachhaltigkeit bewerten >

Umweltbilanz

Total lifecycle Carbon footprint	**2 kg CO2 eq.**
CO_2-Fußabdruck der Herstellungsphase [A1 bis A3]	**0.2 kg CO2 eq.**
CO_2-Fußabdruck der Distributionsphase [A4]	**0 kg CO2 eq.**
CO_2-Fußabdruck der Installationsphase [A5]	**0 kg CO2 eq.**
CO_2-Fußabdruck der Nutzungsphase [B2, B3, B4, B6]	**1 kg CO2 eq.**
CO_2-Fußabdruck der End-of-Life-Phase [C1 bis C4]	**0 kg CO2 eq.**
Umweltproduktdeklaration	**Produktumweltprofil**

Use Better

Materialien und Verpackung

Verpackung mit Recycling-Karton	**Ja**
Verpackung ohne Kunststoff	**Ja**
SCIP-Nummer	**8e0466ff-0e56-4ef0-b6ca-a9b8abecc887**
EU-RoHS-Richtlinie	**Freistellungskonform**
REACh-Verordnung	**Produkt beinhaltet besorgniserregende Stoffe (SVHC) über dem Schwellwert**
PVC-frei	**Ja**
Silikonfrei	**Ja**

Use Again

Reproduktion

Circular Econmomy-Eignung	**Entsorgungsinformationen**
Rücknahme	**Ja**
WEEE-Kennzeichnung	**Das Produkt muss entsprechend bestimmter Hinweise auf Märkten der Europäischen Union entsorgt werden und darf nicht in Haushaltsabfälle gelangen.**

Maßzeichnungen

Dimensions Drawings

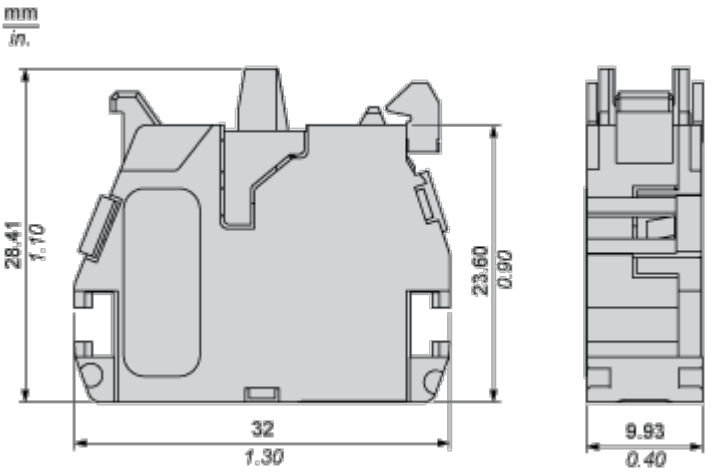

Montage und Abstand

Montage des Sendermoduls auf einem Befestigungsflansch

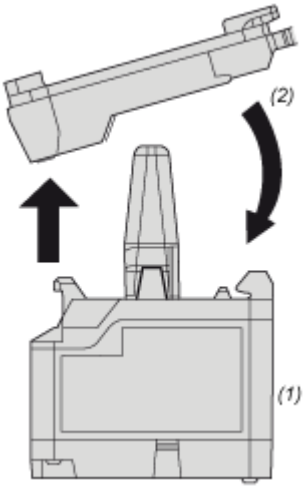

(1): ZBRT1

(2): Befestigungsflansch

Image of product / Alternate images

Alternative



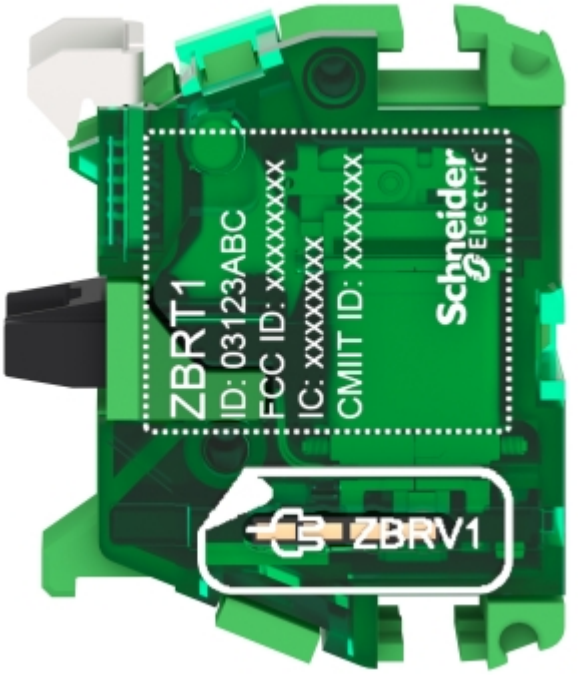






ZBRY1
Made in France

