Produkta datu lapa

Specifikācijas



Bezvadu un bateriju raidītājs, Harmony XB5R, spiedpoga, plastmasa, balta, 22mm, atsperes atgrieze

ZB5RTA1

Galvenā

Produktu klāsts	Harmonija XB5
Produkta vai sastāvdaļas veids	Bezvadu un bez akumulatora raidītājs
Ierīces īsais nosaukums	XB5R
Rāmja materiāls	Tumši pelēka plastmasa
Fiksācijas apkakles materiāls	Plastmasas
Montāžas diametrs	22 mm
pārraides frekvence	2405 MHz
emission class	5M00G7W
Antenas tips	Visvirziena

Papildinošs

Signalizācijas vienības galvas forma	Apaļa
Operatora veids	atsperes atgriešanas spiedpoga ar raidītāju
Operatora profils	balts flush
Maksimālais enerģijas patēriņš W	1 mW
kanālu skaits	16
Modulācijas tehnika	O-QPSK
Joslas platums	5 MHz
Antenas pastiprinājums	0 dBi
Iebūvēšanas dziļums	42 mm
CAD kopējais augstums	41,5 mm
CAD kopējais platums	30 mm
CAD kopējais dziļums	43 mm
Neto svars	0,045 kg
Operatīvie ceļojumi	4,3 mm (kopējais ceļojums)
Darbības spēks	10 N C/O maina elektrisko stāvokli
Mehāniskā izturība	brīvā kritiena pretestība 1000 mm atbilst IEC 60068-2-32
Standarti	CSA C22.2 Nr. 14 IEC 60947-1 IEC 60947-5-1 UL 508

Ir sasniegts maksimālais salīdzināmo produktu skaits. Lūdzu, atveriet sadaļu Salīdzināt produktus #SAITE# un izdzēsiet kādu produktu, lai turpinātu.

Radio līgums	ANATELS PRIA T66 FCC ICASA RSS
Sakaru porta protokols	Zigbee zaļais spēks pie 2,4 GHz atbilst IEEE 802.15.4
Maksimālais uztveršanas attālums	100 m brīvajā laukā 25 m raidītājs plastmasas kastē XAL D tipa un uztvērējs metāla korpusā 300 m raidītājs XAL D tipa kastē, uztvērējs metāla korpusā un izmantot releja antenu
Iegūšanas laiks	2 ms
Atbildes laiks	< 2 ms
Emisijas jauda	3 mW
Fiksācijas režīms	stiprinājuma uzgrieznis zem galvas : 2…2,4 Nm
Stacijas nosaukums	XALD 1...5 izgriezumi XALK 2...5 izgriezumi
Elektriskā sastāva kods	PW1

Vide

Apkārtējā gaisa temperatūra uzglabāšanai	-40…70 °C
Apkārtējā gaisa temperatūra darbībai	-40…70 °C
Relatīvais mitrums	95 %pie -40…70 °C bez kondensāta
IP aizsardzības pakāpe	IP66 atbilst IEC 60529 (priekšējā seja) IP67 atbilst IEC 60529 (priekšējā seja) IP69 atbilst IEC 60529 (priekšējā seja) IP69K atbilst IEC 60529 (priekšējā seja)
IK aizsardzības pakāpe	IK03 atbilst IEC 50102
Mehāniskā izturība	1000000 cikli
Triecienizturība	25 gn (ilgums = 6 ms) pie 6000 triecieni atbilst IEC 60068-2-27 30 gn (ilgums = 18 ms) pie pussinusa viļņa paātrinājums atbilst IEC 60068-2-27 50 gn (ilgums = 11 ms) pie pussinusa viļņa paātrinājums atbilst IEC 60068-2-27
Vibrācijas pretestība	5 gn (f= 11…500 Hz) atbilst IEC 60068-2-6 +/- 10 mm (f= 2…11 Hz) atbilst IEC 60068-2-6
Elektromagnētiskā saderība	elektrostatiskās izlādes imunitātes tests - testa līmenis: 8 kV (brīvā gaisā (izolējošās daļās)) atbilst IEC 61000-4-2 elektrostatiskās izlādes imunitātes tests - testa līmenis: 4 kV (uz saskares (uz metāla daļām)) atbilst IEC 61000-4-2 jutība pret elektromagnētiskajiem laukiem - testa līmenis: 20 V/m (80...3000 MHz) atbilst IEC 61000-4-3 jutība pret elektromagnētiskajiem laukiem - testa līmenis: 6 V/m (3000...6000 MHz, attālums = 20 m) atbilst IEC 61000-4-3
Produkta sertifikācija	CSA C-Tick GOST BT 2006/95/EK UL
direktīvas	1999/5/EK — R&TTE direktīva 2004/108/EK – elektromagnētiskā saderība

Iepakošanas vienības

Pirmā iepakojuma vienības tips	PCE
Vienību skaits 1. iepakojumā	1
1. iepakojuma augstums	3,2 cm
1. iepakojuma platums	5,4 cm

1. iepakojuma garums	8,4 cm
1. iepakojuma svars	52,0 g
Otrā iepakojuma vienības tips	S01
Vienību skaits 2. iepakojumā	25
2. iepakojuma augstums	15,0 cm
2. iepakojuma platums	15,0 cm
2. iepakojuma garums	40,0 cm
2. iepakojuma svars	1,502 kg

Līguma garantija

Garantija (mēnešos)	18

Environmental Data

Schneider Electric mērķis ir līdz 2050. gadam sasniegt nulles emisiju statusu, izmantojot piegādes ķēdes partnerību, zemākas ietekmes materiālus un cirkularitāti, izmantojot mūsu pašreizējo kampaņu "Use Better, Use Longer, Use Again", lai pagarinātu produktu kalpošanas laiku un to pārstrādājamību.

Environmental Data skaidrojums >

Kā mēs novērtējam produktu ilgtspēju >

Ietekme uz vidi

Kopējā dzīves cikla oglekļa pēda	**32 kg CO2 eq.**
Ražošanas posma oglekļa pēdas nospiedums [A1–A3]	**0.5 kg CO2 eq.**
Izplatīšanas posma oglekļa pēdas nospiedums [A4]	**0 kg CO2 eq.**
Uzstādīšanas posma oglekļa pēdas nospiedums [A5]	**0 kg CO2 eq.**
Lietošanas posma oglekļa pēdas nospiedums [B2, B3, B4, B6]	**31 kg CO2 eq.**
Dzīves cikla beigu posma oglekļa pēdas nospiedums [C1–C4]	**0 kg CO2 eq.**
Vides informācijas publiskošana	**Produkta ietekme uz vidi**

Use Better

Materiāli un iepakojums

Iepakojums izgatavots no pārstrādāta kartona	**Jā**
Iepakojums bez plastmasas	**Jā**
SCIP numurs	**E1d47e89-a4e1-4f33-a0c0-2fe5c9179aa4**
ES RoHS direktīva	**Atbilst, Izmantojot Izņēmumu**
REACh regula	**Atsauce satur vielas virs noteiktās normas, kas rada ļoti lielas bažas**

Use Longer

Kalpošanas laika pagarināšana

Produktu remonta indekss	**A**

Use Again

Pārsaiņošana un atkārtota ražošana

Pārstrādājamības potenciāls, %	**13**
Cirkularitātes profils	**Informācija par ekspluatācijas izbeigšanu**
Atgriešana	**Jā**
WEEE marķējums	**Eiropas Savienības tirgū no šī produkta ir jāatbrīvojas, ievērojot noteiktu atkritumu savākšanas kārtību, un produkts nedrīkst nonākt sadzīves atkritumu tvertnēs.**

Dimensions Drawings

Wireless and Batteryless Pushbutton - Transmitter

With Plastic Pushbutton without Cap

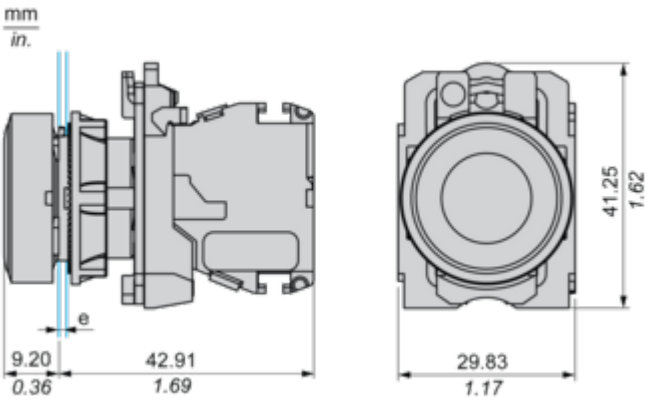

e: panel thickness 1 to 6 mm / 0.039 to 0.24 in.

Mounting and Clearance

Transmitter Mounting

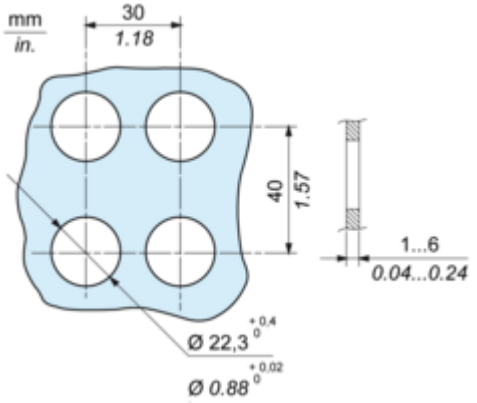

Transmitter Clearance in Free Field Unobstructed

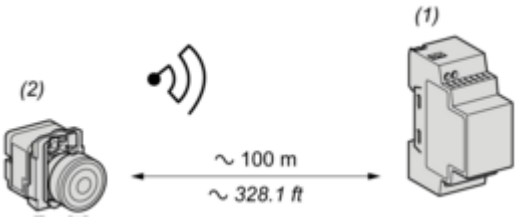

(1): Receiver
(2): Transmitter

Transmitter Clearance in a Metal Enclosure

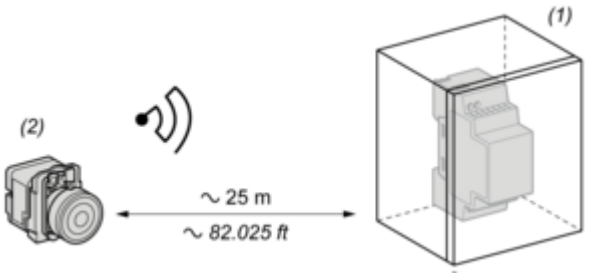

(1): Metal enclosure
(2): Transmitter
The range is reduced if the transmitter is placed in a metal enclosure (reduction factor:approx 10%)

Glass window	10...20 %
Plaster wall	30...45 %
Brick wall	60 %
Concrete wall	70...80 %
Metal structure	50...100 %

Image of product / Alternate images

Alternative





Produkta datu lapa ZB5RTA1







