# Produktdatenblatt

Spezifikationen



## Empfänger für eXLhoist Compact mit 10 Relaisausgängen (mit 1,5m Kabel)

ZARB10WSP

**EAN Code: 3606481389121**

## Hauptmerkmale

| | |
|---|---|
| **Baureihe** | Harmony eXLhoist |
| **Produkt- oder Komponententyp** | Basisstation |
| **Kurzbezeichnung des Geräts** | ZARB |
| **Produktspezifische Anwendung** | Kran- und Hebeanwendungen<br>Materialtransport |

## Zusatzmerkmale

| | |
|---|---|
| **Kabeleinführung** | Kabel vormontiert |
| **Material** | ABS + PC |
| **[UH,nom] Bemessungs-Betriebsspannung** | 48 - 240 V AC |
| **Geliefertes Zubehör** | Interne Antenne |
| **Nennausgangsstrom** | 0,5 A bei 48 V AC entspricht IEC 60947-5-1 |
| **Anzahl der Relais** | 10 |
| **Relaistyp** | Antriebslösung Relaisausgänge mit 9 S Kontakt<br>Zusatzausrüstung Relaisausgänge mit 1 Schließer Kontakt |
| **Sicherheitsausgänge** | 2 Ö Relaisausgänge |
| **Max. Schaltstrom** | 10 A |
| **maximale Schaltspannung** | 240 V AC (± 20 %) |
| **Kommunikationsnetztyp** | Drahtlos: ZigBee |
| **Übertragungsfrequenz** | 2,4 GHz |
| **Max. Schaltabstand** | 100 m im freien Feld |
| **Befestigungsmodus** | 4 Bohrungen |
| **Elektrische Lebensdauer** | 100000 Zyklen |
| **Mechanische Lebensdauer** | 10000000 Zyklen |
| **Breite** | 120 mm |
| **Höhe** | 117 mm |
| **Tiefe** | 51 mm |
| **Produktgewicht** | 0,88 kg |

## Montage

| | |
|---|---|
| **Schutzart (IP)** | IP66 |
| **Funkvereinbarung** | FCC<br>IC |

Bruttopreisliste für Deutschland zuzüglich Zuschläge, Frachtkosten und Mehrwertsteuer, gültig ab dem 1. Januar 2024. Irrtum und Änderungen vorbehalten. Es gelten die AGBs der Schneider Electric GmbH.

Haftungsausschluss: Diese Dokumentation dient nicht als Ersatz für die Beurteilung der Eignung oder Verlässlichkeit dieser Produkte für bestimmte Verwendungsbereiche des Benutzers und darf nicht zu diesem Zweck verwendet werden.

| | |
|---|---|
| **Relative Luftfeuchtigkeit** | 0…97 % |
| **Umgebungstemperatur bei Betrieb** | -20…55 °C |
| **Umgebungstemperatur bei Lagerung** | -40…70 °C |
| **Produktzertifizierungen** | CE |

## Verpackungseinheiten

| | |
|---|---|
| **VPE 1 Art** | PCE |
| **Anzahl der Geräte pro Packung** | 1 |
| **VPE 1 Höhe** | 7,600 cm |
| **VPE 1 Breite** | 18,800 cm |
| **VPE 1 Länge** | 22,200 cm |
| **Verpackungsgewicht (Lbs)** | 1,035 kg |
| **VPE 2 Art** | S03 |
| **VPE 2 Menge** | 7 |
| **VPE 2 Höhe** | 30 cm |
| **VPE 2 Breite** | 30 cm |
| **VPE 2 Länge** | 40 cm |
| **VPE 2 Gewicht** | 7,596 kg |

## Vertragliche Gewährleistung

| | |
|---|---|
| **Garantie (in Monaten)** | 18 |

## Environmental Data

Schneider Electric hat sich zum Ziel gesetzt, den Net Zero-Status bis 2050 durch Lieferkettenpartnerschaften, Materialien mit geringerer Auswirkung und Kreislaufbildung über unsere laufende Kampagne "Use Better, Use Longer, Use Again" zu erreichen, um die Lebensdauer und Recyclingfähigkeit der Produkte zu verlängern.

Erläuterung der Environmental Data >

Wie wir die Produktnachhaltigkeit bewerten >

### Umweltbilanz

| | |
|---|---|
| Total lifecycle Carbon footprint | **1 122 kg CO2 eq.** |
| $CO_2$-Fußabdruck der Herstellungsphase [A1 bis A3] | **35 kg CO2 eq.** |
| $CO_2$-Fußabdruck der Distributionsphase [A4] | **0.1 kg CO2 eq.** |
| $CO_2$-Fußabdruck der Installationsphase [A5] | **0.3 kg CO2 eq.** |
| $CO_2$-Fußabdruck der Nutzungsphase [B2, B3, B4, B6] | **1 086 kg CO2 eq.** |
| $CO_2$-Fußabdruck der End-of-Life-Phase [C1 bis C4] | **0.7 kg CO2 eq.** |
| Umweltproduktdeklaration | **Produktumweltprofil** |

## Use Better

### Materialien und Verpackung

| | |
|---|---|
| Verpackung mit Recycling-Karton | **Ja** |
| Verpackung ohne Kunststoff | **Ja** |
| SCIP-Nummer | **6e438e59-42d1-4633-bfe2-cb5ef607659b** |
| EU-RoHS-Richtlinie | **Freistellungskonform** |
| REACh-Verordnung | **Produkt beinhaltet besorgniserregende Stoffe (SVHC) über dem Schwellwert** |

## Use Again

### Reproduktion

| | |
|---|---|
| Recyclingfähigkeitspotential in % | **6** |
| Circular Econmomy-Eignung | **Entsorgungsinformationen** |
| Rücknahme | **Ja** |
| WEEE-Kennzeichnung | **Das Produkt muss entsprechend bestimmter Hinweise auf Märkten der Europäischen Union entsorgt werden und darf nicht in Haushaltsabfälle gelangen.** |

Maßzeichnungen

**Abmessungen**

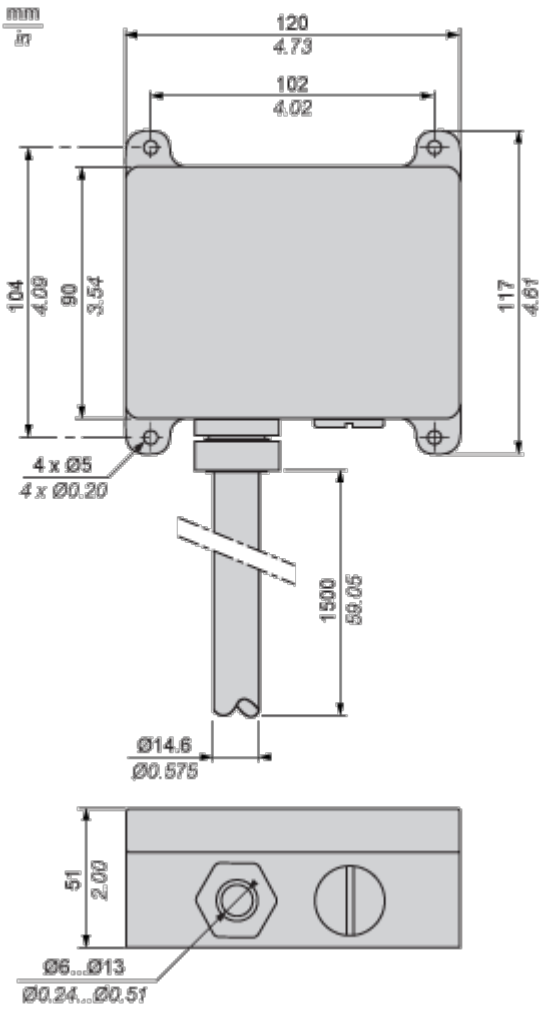

## Anschlüsse und Schema

### Verdrahtungsplan

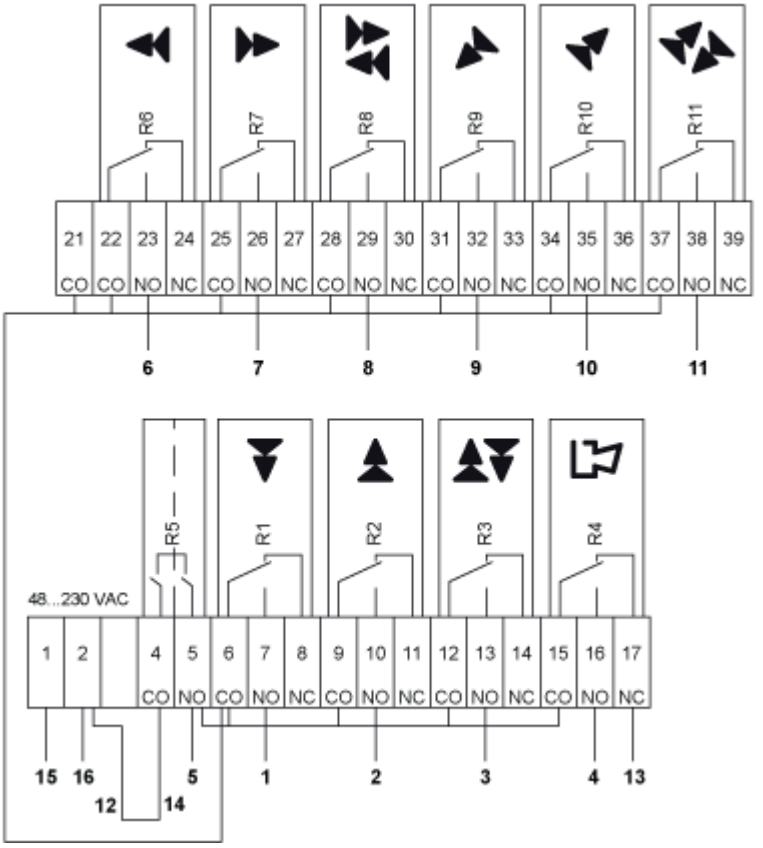


| Signal | | Pinnummer | Kabel-Nr. |
|---|---|---|---|
| Spannungsversorgung / - | | 1 | 15 |
| Spannungsversorgung / + | | 2 | 16 & 12 (1) |
| Nicht angeschlossen | | 3 | - |
| Stopp-Relais R5 | Gemeinsam | 4 | 14 |
| | Ausgang (Typ Schließer/NO) | 5 | 5 |
| Relais R1 | Gemeinsam | 6 | - |
| | Ausgang (Typ Schließer/NO) | 7 | 1 |
| | Ausgang (Typ Öffner/NC) | 8 | - |
| Relais R2 | Gemeinsam | 9 | - |
| | Ausgang (Typ Schließer/NO) | 10 | 2 |
| | Ausgang (Typ Öffner/NC) | 11 | - |
| Relais R3 | Gemeinsam | 12 | - |

| Signal | | Pinnummer | Kabel-Nr. |
|---|---|---|---|
| | Ausgang (Typ Schließer/NO) | 13 | 3 |
| | Ausgang (Typ Öffner/NC) | 14 | - |
| Relais R4 | Gemeinsam | 15 | - |
| | Ausgang (Typ Schließer/NO) | 16 | 4 |
| | Ausgang (Typ Öffner/NC) | 17 | 13 |
| Gemeinsam | | 21 | - |
| Relais R6 | Gemeinsam | 22 | - |
| | Ausgang (Typ Schließer/NO) | 23 | 6 |
| | Ausgang (Typ Öffner/NC) | 24 | - |
| Relais R7 | Gemeinsam | 25 | - |
| | Ausgang (KEIN Typ) | 26 | 7 |
| | Ausgang (Typ Öffner/NC) | 27 | - |
| Relais R8 | Gemeinsam | 28 | - |
| | Ausgang (Typ Schließer/NO) | 29 | 8 |
| | Ausgang (Typ Öffner/NC) | 30 | - |
| Relais R9 | Gemeinsam | 31 | - |
| | Ausgang (Typ Schließer/NO) | 32 | 9 |
| | Ausgang (Typ Öffner/NC) | 33 | - |
| Relais R10 | Gemeinsam | 34 | - |
| | Ausgang (Typ Schließer/NO) | 35 | 10 |
| | Ausgang (Typ Öffner/NC) | 36 | - |
| Relais R11 | Gemeinsam | 37 | - |
| | Ausgang (Typ Schließer/NO) | 38 | 11 |
| | Ausgang (Typ Öffner/NC) | 39 | - |

**(1):** Wenn die Versorgungsspannung der Steuerspannungsanlegung ENTSPRICHT: Keine Änderung erforderlich. Wenn die Versorgungsspannung der Steuerspannungsanlegung NICHT ENTSPRICHT, die Steckbrücke (zwischen Draht 12 und Draht 14) entfernen und Draht 14 verwenden, um die Steuerspannungsanlegung durchzuführen.

Image of product / Alternate images

**Alternative**





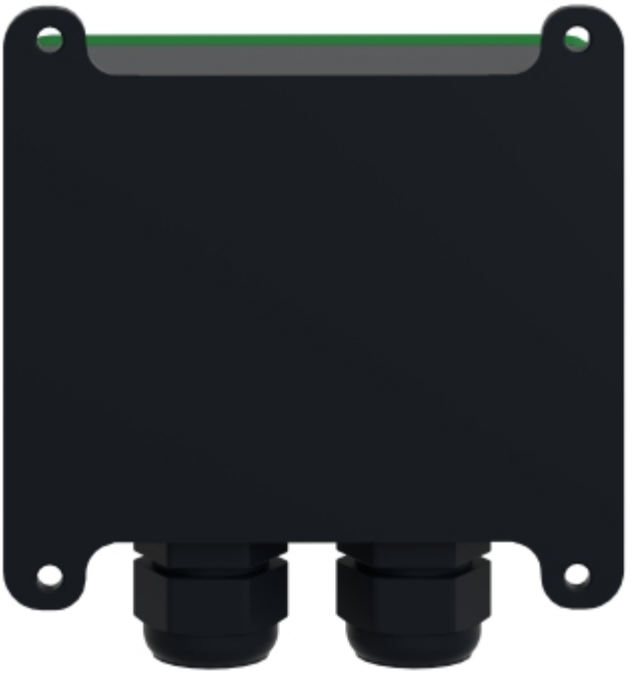





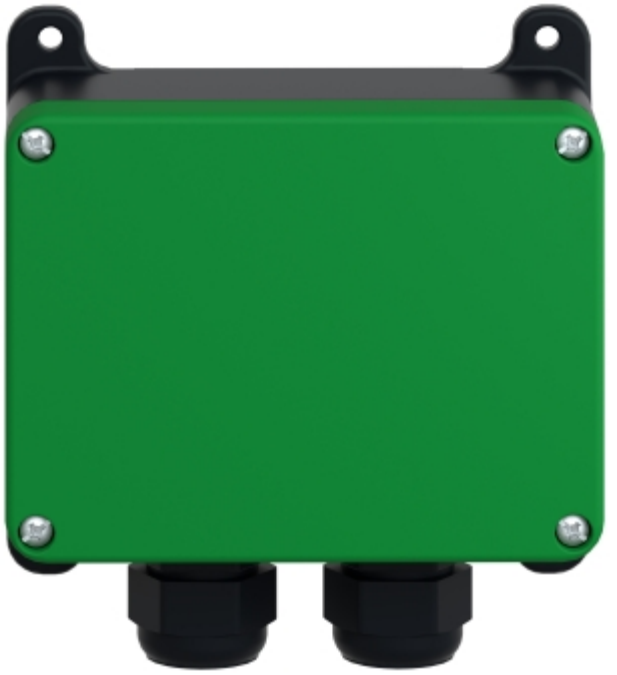

Image of product in real life situation

