Produkta datu lapa

Specifikācijas



Bāzes stacija, Harmony kabatas tālvadības pults, 5 releju izeja, iepriekš pieslēgts, 1,5 m kabelis, 12...24V DC

ZARB05WSP

Galvenā

Produktu klāsts	Harmony Pocket tālvadības pults
Produkta vai sastāvdaļas veids	Bāzes stacija
Ierīces īsais nosaukums	ZARB

Papildinošs

Kabeļa ievads	Iepriekš pieslēgts kabelis
Materiāls	ABS + PC
[Us] nominālais barošanas spriegums	12...24 V DC
Nodrošināts aprīkojums	Iekšējā antena
Releju skaits	5
Releja tips	kustība releju izejas ar 5 C/O kontakts palīgierīce releju izejas
Drošības izvadi	2 NC releju izejas
Maksimālā pārslēgšanas strāva	10 A AC
Maksimālais pārslēgšanas spriegums	240 V AC (+/- 20 %)
Sakaru tīkla tips	bezvadu
pārraides frekvence	2,4 GHz
Maksimālais uztveršanas attālums	300 m brīvajā laukā
Fiksācijas režīms	4 caurumi
Elektriskā izturība	100000 cikli
Mehāniskā izturība	10000000 cikli
Platums	120 mm
Augstums	117 mm
Dziļums	51 mm
Neto svars	0,40 kg

Vide

IP aizsardzības pakāpe	IP66
Radio līgums	FCC IC
Relatīvais mitrums	0…97 %
Apkārtējā gaisa temperatūra darbībai	-20…55 °C

Ir sasniegts maksimālais saīdzināmo produktu skaits. Lūdzu, atveriet sadaļu Salīdzināt produktus #SAITE# un izdzēsiet kādu produktu, lai turpinātu.

Apkārtējā gaisa temperatūra uzglabāšanai	-40…70 °C
Produkta sertifikācija	CE

Iepakošanas vienības

Pirmā iepakojuma vienības tips	PCE
Vienību skaits 1. iepakojumā	1
1. iepakojuma augstums	7,500 cm
1. iepakojuma platums	18,700 cm
1. iepakojuma garums	22,500 cm
1. iepakojuma svars	898,000 g
Otrā iepakojuma vienības tips	S03
Vienību skaits 2. iepakojumā	7
2. iepakojuma augstums	30,000 cm
2. iepakojuma platums	30,000 cm
2. iepakojuma garums	40,000 cm
2. iepakojuma svars	6,745 kg

Līguma garantija

Garantija (mēnešos)	18

Environmental Data

Schneider Electric mērķis ir līdz 2050. gadam sasniegt nulles emisiju statusu, izmantojot piegādes ķēdes partnerību, zemākas ietekmes materiālus un cirkularitāti, izmantojot mūsu pašreizējo kampaņu "Use Better, Use Longer, Use Again", lai pagarinātu produktu kalpošanas laiku un to pārstrādājamību.

Environmental Data skaidrojums >

Kā mēs novērtējam produktu ilgtspēju >

Ietekme uz vidi

Kopējā dzīves cikla oglekļa pēda	**1 117 kg CO2 eq.**
Ražošanas posma oglekļa pēdas nospiedums [A1–A3]	**30 kg CO2 eq.**
Izplatīšanas posma oglekļa pēdas nospiedums [A4]	**0.1 kg CO2 eq.**
Uzstādīšanas posma oglekļa pēdas nospiedums [A5]	**0.2 kg CO2 eq.**
Lietošanas posma oglekļa pēdas nospiedums [B2, B3, B4, B6]	**1 086 kg CO2 eq.**
Dzīves cikla beigu posma oglekļa pēdas nospiedums [C1–C4]	**0.6 kg CO2 eq.**
Vides informācijas publiskošana	**Produkta ietekme uz vidi**

Use Better

Materiāli un iepakojums

Iepakojums izgatavots no pārstrādāta kartona	**Jā**
Iepakojums bez plastmasas	**Jā**
SCIP numurs	**D883e074-cde1-4d19-b501-68738b9779a0**
ES RoHS direktīva	**Atbilst, Izmantojot Izņēmumu**
REACh regula	**Atsauce satur vielas virs noteiktās normas, kas rada ļoti lielas bažas**

Use Again

Pārsaiņošana un atkārtota ražošana

Pārstrādājamības potenciāls, %	**6**
Cirkularitātes profils	**Informācija par ekspluatācijas izbeigšanu**
Atgriešana	**Jā**
WEEE marķējums	**Eiropas Savienības tirgū no šī produkta ir jāatbrīvojas, ievērojot noteiktu atkritumu savākšanas kārtību, un produkts nedrīkst nonākt sadzīves atkritumu tvertnēs.**

Dimensions Drawings

Receiver Dimensions

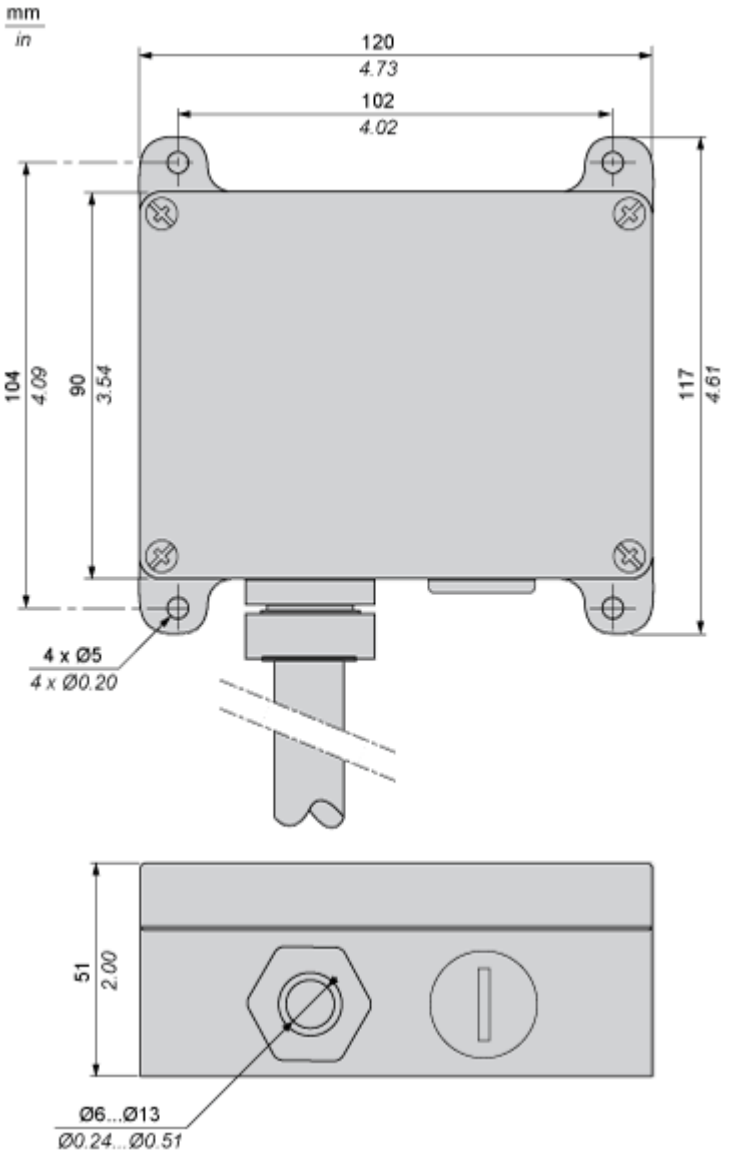

Connections and Schema

Receiver Wiring

Bottom layer

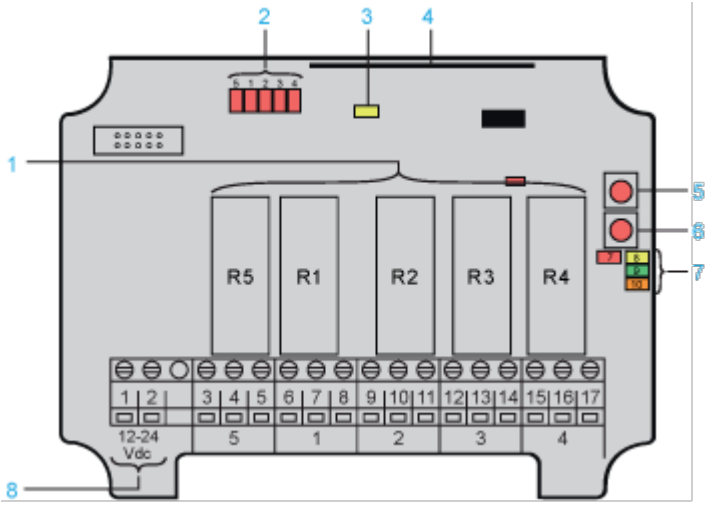

Part	Description
1	Relays R1...R5
2	Relays LEDs (red)
3	Power LED (yellow)
4	Radio module
5	Function button (cancel)
6	Select button (OK)
7	Function LEDs (7 = red, 8 = yellow, 9 = green, 10 = orange)
8	Terminal block for input power

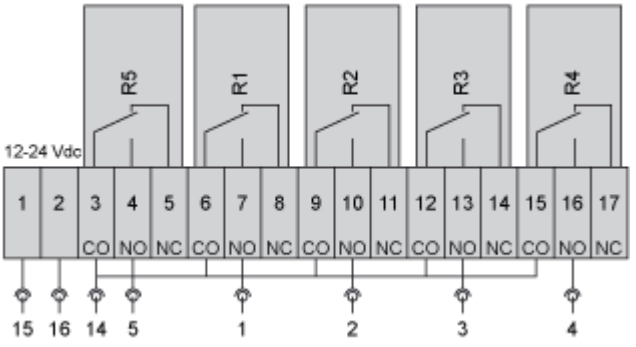

Signal	Cable no.
Power supply / +	15

Signal		Cable no.
Power supply / -		16
Relay R5	Common	14
	Output (NO type)	5
	Output (NC type)	-
Relay R1	Common	-
	Output (NO type)	1
	Output (NC type)	-
Relay R2	Common	-
	Output (NO type)	2
	Output (NC type)	-
Relay R3	Common	-
	Output (NO type)	3
	Output (NC type)	-
Relay R4	Common	-
	Output (NO type)	4
	Output (NC type)	-

Image of product / Alternate images

Alternative











