Produktdatenblatt

Spezifikationen



Empfänger Pocket, 11 Relais, 12-24VDC, 1,5m Kabel

ZARB11WSP

EAN Code: 3606481499424

Hauptmerkmale

Baureihe	Harmony Pocket Remote
Produkt- oder Komponententyp	Basisstation
Kurzbezeichnung des Geräts	ZARB

Zusatzmerkmale

Kabeleinführung	Kabel vormontiert
Material	ABS + PC
[UH,nom] Bemessungs-Betriebsspannung	12 - 24 V DC
Geliefertes Zubehör	Interne Antenne
Anzahl der Relais	11
Relaistyp	Antriebslösung Relaisausgänge mit 11 W Kontakt Zusatzausrüstung Relaisausgänge
Max. Schaltstrom	10 A
maximale Schaltspannung	240 V AC (± 20 %)
Kommunikationsnetztyp	Drahtlos
Leistungsaufnahme in W	12 VA DC at 30 mA (maximal) active relays 24 VA DC at 20 mA (maximal) active relays
Übertragungsfrequenz	2,4 GHz
Max. Schaltabstand	300 m im freien Feld
Befestigungsmodus	4 Bohrungen
Elektrische Lebensdauer	100000 Zyklen
Mechanische Lebensdauer	10000000 Zyklen
Breite	120 mm
Höhe	117 mm
Tiefe	51 mm
Produktgewicht	0,40 kg

Montage

Schutzart (IP)	IP66
Funkvereinbarung	FCC IC
Relative Luftfeuchtigkeit	0…97 %
Umgebungstemperatur bei Betrieb	-20…55 °C

Bruttopreisliste für Deutschland zuzüglich Zuschläge, Frachtkosten und Mehrwertsteuer, gültig ab dem 1. Januar 2024. Irrtum und Änderungen vorbehalten. Es gelten die AGBs der Schneider Electric GmbH.

Haftungsausschluss: Diese Dokumentation dient nicht als Ersatz für die Beurteilung der Eignung oder Verlässlichkeit dieser Produkte für bestimmte Verwendungsbereiche des Benutzers und darf nicht zu diesem Zweck verwendet werden.

Umgebungstemperatur bei Lagerung	-40…70 °C
Produktzertifizierungen	CE

Verpackungseinheiten

VPE 1 Art	PCE
Anzahl der Geräte pro Packung	1
VPE 1 Höhe	7,500 cm
VPE 1 Breite	19,000 cm
VPE 1 Länge	22,500 cm
Verpackungsgewicht (Lbs)	995,000 g
VPE 2 Art	S03
VPE 2 Menge	7
VPE 2 Höhe	30 cm
VPE 2 Breite	30 cm
VPE 2 Länge	40 cm
VPE 2 Gewicht	7,477 kg

Vertragliche Gewährleistung

Garantie (in Monaten)	18

Environmental Data

Schneider Electric hat sich zum Ziel gesetzt, den Net Zero-Status bis 2050 durch Lieferkettenpartnerschaften, Materialien mit geringerer Auswirkung und Kreislaufbildung über unsere laufende Kampagne "Use Better, Use Longer, Use Again" zu erreichen, um die Lebensdauer und Recyclingfähigkeit der Produkte zu verlängern.

Erläuterung der Environmental Data >

Wie wir die Produktnachhaltigkeit bewerten >

Umweltbilanz

Total lifecycle Carbon footprint	**1 117 kg CO2 eq.**
CO_2-Fußabdruck der Herstellungsphase [A1 bis A3]	**30 kg CO2 eq.**
CO_2-Fußabdruck der Distributionsphase [A4]	**0.1 kg CO2 eq.**
CO_2-Fußabdruck der Installationsphase [A5]	**0.2 kg CO2 eq.**
CO_2-Fußabdruck der Nutzungsphase [B2, B3, B4, B6]	**1 086 kg CO2 eq.**
CO_2-Fußabdruck der End-of-Life-Phase [C1 bis C4]	**0.6 kg CO2 eq.**
Umweltproduktdeklaration	**Produktumweltprofil**

Use Better

Materialien und Verpackung

Verpackung mit Recycling-Karton	**Ja**
Verpackung ohne Kunststoff	**Ja**
SCIP-Nummer	**6e438e59-42d1-4633-bfe2-cb5ef607659b**
EU-RoHS-Richtlinie	**Freistellungskonform**
REACh-Verordnung	**Produkt beinhaltet besorgniserregende Stoffe (SVHC) über dem Schwellwert**

Use Again

Reproduktion

Recyclingfähigkeitspotential in %	**6**
Circular Econmomy-Eignung	**Entsorgungsinformationen**
Rücknahme	**Ja**
WEEE-Kennzeichnung	**Das Produkt muss entsprechend bestimmter Hinweise auf Märkten der Europäischen Union entsorgt werden und darf nicht in Haushaltsabfälle gelangen.**

Maßzeichnungen

Abmessungen des Empfängers

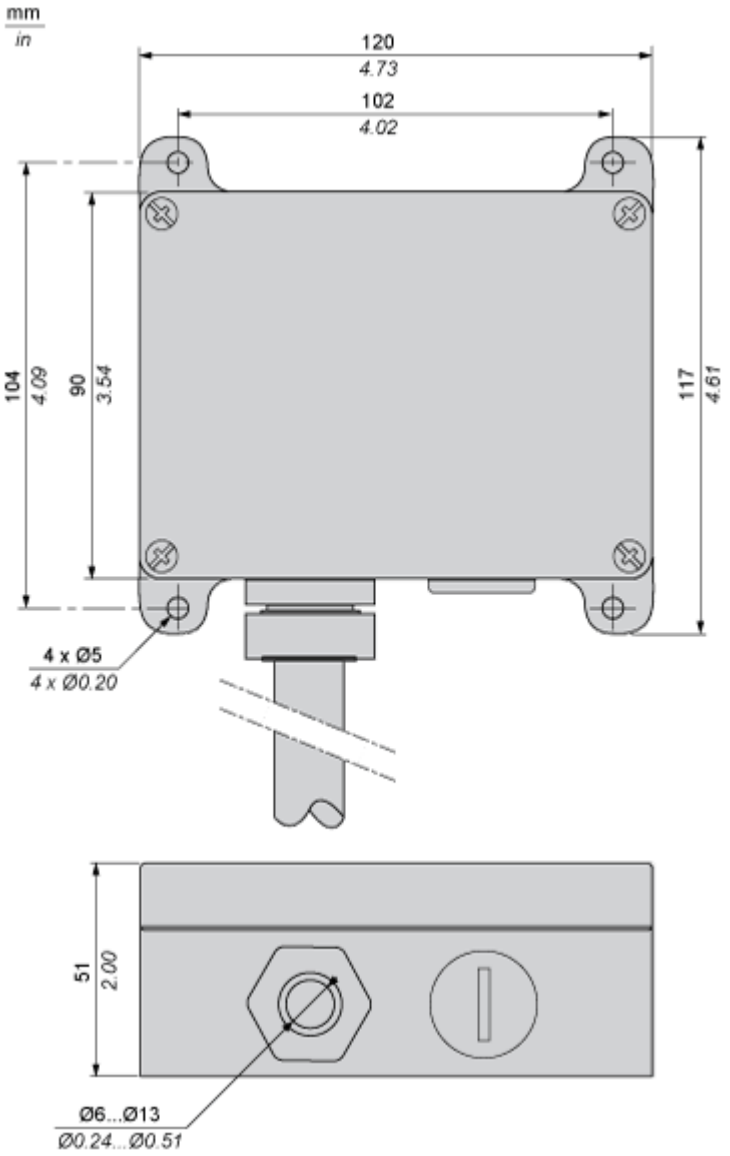

Anschlüsse und Schema

Verdrahtung des Empfängers

Untere Schicht

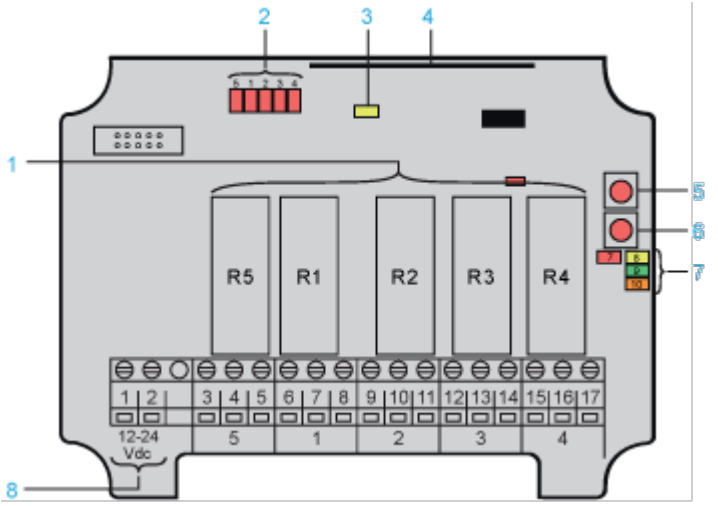

Obere Schicht

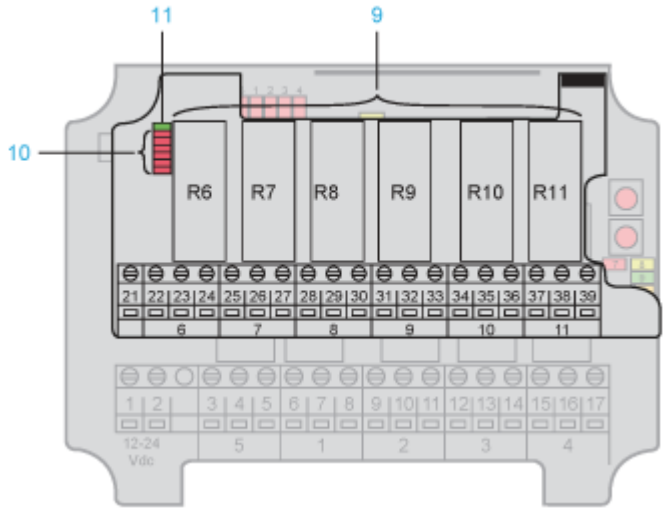

Komponente	Beschreibung
1	Relais R1 bis R5
2	Relais-LEDs (rot)
3	Betriebs-LED (gelb)
4	Funkmodul
5	Funktionstaster (Abbrechen)
6	Auswahltaster (OK)
7	Funktions-LEDs (7 = rot, 8 = gelb, 9 = grün, 10 = orange)

Komponente	Beschreibung
8	Klemmenleiste für die Eingangsleistung
9	Relais R6 bis R11
10	Relais-LEDs (rot)
11	Kommunikations-LED (Grün)

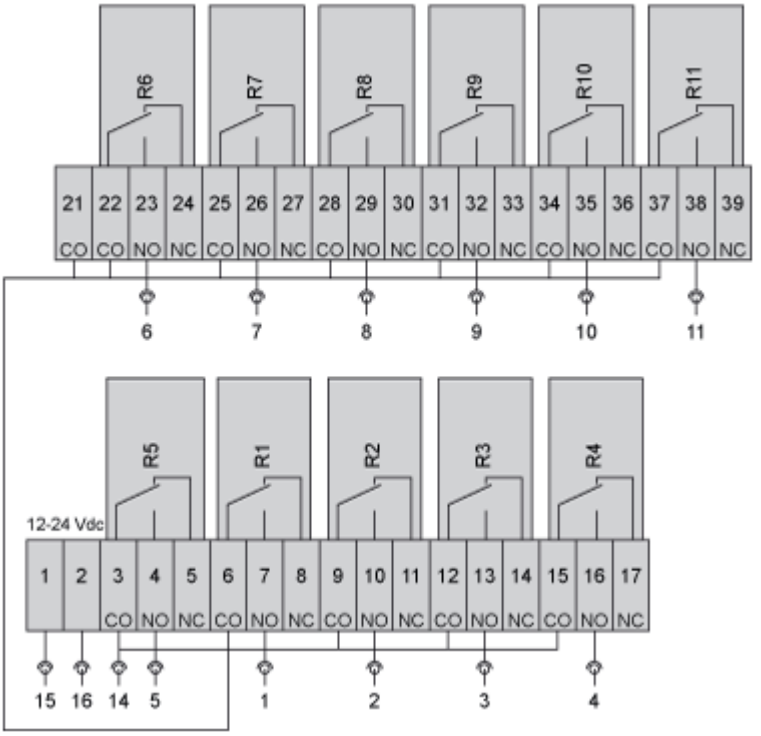

Signal		Kabel-Nr.
Spannungsversorgung / +		15
Spannungsversorgung / -		16
Relais R5	Gemeinsam	14
	Ausgang (Typ Schließer/NO)	5
	Ausgang (Typ Öffner/NC)	-
Relais R1	Gemeinsam	-
	Ausgang (Typ Schließer/NO)	1
	Ausgang (Typ Öffner/NC)	-
Relais R2	Gemeinsam	-
	Ausgang (Typ Schließer/NO)	2
	Ausgang (Typ Öffner/NC)	-

Signal		Kabel-Nr.
Relais R3	Gemeinsam	-
	Ausgang (Typ Schließer/NO)	3
	Ausgang (Typ Öffner/NC)	-
Relais R4	Gemeinsam	-
	Ausgang (Typ Schließer/NO)	4
	Ausgang (Typ Öffner/NC)	-
Relais R6	Gemeinsam	-
	Ausgang (Typ Schließer/NO)	6
	Ausgang (Typ Öffner/NC)	-
Relais R7	Gemeinsam	-
	Ausgang (Typ Schließer/NO)	7
	Ausgang (Typ Öffner/NC)	-
Relais R8	Gemeinsam	-
	Ausgang (Typ Schließer/NO)	8
	Ausgang (Typ Öffner/NC)	-
Relais R9	Gemeinsam	-
	Ausgang (Typ Schließer/NO)	9
	Ausgang (Typ Öffner/NC)	-
Relais R10	Gemeinsam	-
	Ausgang (Typ Schließer/NO)	10
	Ausgang (Typ Öffner/NC)	-
Relais R11	Gemeinsam	-
	Ausgang (Typ Schließer/NO)	11
	Ausgang (Typ Öffner/NC)	-

Image of product / Alternate images

Alternative











