Produktdatenblatt

Spezifikationen



Modicon Managed Switch, 4 Ports für Kupfer (4TX 10/100 Mbit/s) + 1 für Glasfaser Singlemode (1FX-SM 100 Mbit/s)

MCSESM053F1CS0

EAN Code: 3606481463258

Hauptmerkmale

Baureihe	Modicon-Vernetzung
Produkt- oder Komponententyp	Ethernet TCP/IP Managed Switches
Kommunikationsprotokoll	Ethernet TCP/IP SSH HTTP HTTPS SNMP SFTP SCP LLDP Telnet SNTP Modbus TCP OPC UA IEC 61850 MMS Server
Ethernet-Anschluss	100BASE-FX - 1 Port(s) Glasfaser 10/100BASE-TX - 4 Port(s) Kupferkabel
Maximale Anzahl von Schaltern in einer Kaskade	Unbegrenzt
Cybersicherheit	Härtung IP-basierte Port-Security MAC-basierte Port-Security Port-basierte Zugriffskontrolle Rollenbasierte Zugriffskontrolle RADIUS-Zuweisung HTTPS DoS-Abwehr VLAN-basierte ACL Autit Trail (logging) SNMP-Logging Pre-Login Banner TACACS+

Zusatzmerkmale

Integrierte Verbindungsart	Duplex SC Glasfaser RJ45 geschirmt Kupferkabel
Übertragungsmedium	Singlemode-Fiberoptik für Glasfaser Twisted-Pair (geschirmt) CAT 5E Kabel für Kupferkabel
Max. Kabelabstand zwischen den Geräten	100 m Kupferkabel
Länge des Lichtleiters	32,5 km 9/125 µm
Dämpfung	0…16 dB (9/125 µm)
Ethernet-Service	Konfiguration via Webserver VLAN Multicast-Filter Datenfluss-Steuerung IGMP-Snooping SNMP-Traps und SYSLOG

Bruttopreisliste für Deutschland zuzüglich Zuschläge, Frachtkosten und Mehrwertsteuer, gültig ab dem 1. Januar 2024. Irrtum und Änderungen vorbehalten. Es gelten die AGBs der Schneider Electric GmbH.

Haftungsausschluss: Diese Dokumentation dient nicht als Ersatz für die Beurteilung der Eignung oder Verlässlichkeit dieser Produkte für bestimmte Verwendungsbereiche des Benutzers und darf nicht zu diesem Zweck verwendet werden.

Kommunikationsdienst	TFTP QoS-Dienst (Quality of Service) Port-Überwachung Port-Spiegelung Adress-Konflikt-Erkennung
Diagnose-Laufzeit	Meldekontakt Selbsttest MAC-Benachrichtigung RSPAN SFLOW
Maximale Anzahl von Schaltern in einem Ring	50
Redundanz	HiPER-Ring RSTP Link Aggregation Link Backup Redundante Netzwerkkopplung MRP Redundant coupling protocol MSTP
[UH,nom] Bemessungs-Betriebsspannung	12 - 24 V
Versorgungsspannungsgrenzen	9,6…32 V DC SELV
Leistungsaufnahme in W	6 W
Elektrischer Anschluss	Abnehmbarer Stecker 6-polig Netzteil
Montagehalterung	35 mm symmetrische DIN-Schiene
Beschriftung	CE CULus RCM
Funktion verfügbar	Security-Status Alarme (Traps) Systeminformation Bericht (Report)
Lokale Signalisierung	1 zweifarbige LED (grün/gelb) für P1 P2 Stromversorgungen 1 zweifarbige LED (grün/rot) für Gerätestatus 1 zweifarbige LED (grün/gelb) für Speicherstick-Status 1 zweifarbige LED (grün/gelb) für Kanaldiagnose
Alarmausgabe	1 spannungsloser Kontakt 1 A
Alarmfunktion	Netzgerätfehler Datenverbindungsstatus Switch-Fehler Temperatur-Schwellenwert Fehlende Redundanz im Ring Externer Speicher entfernt Externer Speicher entfernt
Ethernet-Kabelsystem	TF-Schalter
MTBF Zuverlässigkeit	3577779 H
Breite	57 mm
Höhe	142,8 mm
Tiefe	117,6 mm
Produktgewicht	0,42 kg

Montage

Umgebungstemperatur bei Betrieb	0…60 °C
Relative Luftfeuchtigkeit	1…95 % nicht kondensierend
Schutzart (IP)	IP30

Richtlinien	2014/35/EU - Niederspannungsrichtlinie 2014/30/EU - elektromagnetische Verträglichkeit
Normen	UL 61010-2-201 EN/IEC 61131-2 IEC 61850-3 IEC 62443-4-2 EN 50121-4
Produktzertifizierungen	CE UL RCM DNV ATEX EAC UKCA CSA C22-2 No 213 UKEX FCC Teil 15 Klasse A CCC Ex

Verpackungseinheiten

VPE 1 Art	PCE
Anzahl der Geräte pro Packung	1
VPE 1 Höhe	16,0 cm
VPE 1 Breite	6,0 cm
VPE 1 Länge	24,0 cm
Verpackungsgewicht (Lbs)	420,0 g

Vertragliche Gewährleistung

Garantie (in Monaten)	18

Environmental Data

Schneider Electric hat sich zum Ziel gesetzt, den Net Zero-Status bis 2050 durch Lieferkettenpartnerschaften, Materialien mit geringerer Auswirkung und Kreislaufbildung über unsere laufende Kampagne "Use Better, Use Longer, Use Again" zu erreichen, um die Lebensdauer und Recyclingfähigkeit der Produkte zu verlängern.

Erläuterung der Environmental Data >

Wie wir die Produktnachhaltigkeit bewerten >

Umweltbilanz

Total lifecycle Carbon footprint	**518 kg CO2 eq.**
CO_2-Fußabdruck der Herstellungsphase [A1 bis A3]	**3 kg CO2 eq.**
CO_2-Fußabdruck der Distributionsphase [A4]	**0.1 kg CO2 eq.**
CO_2-Fußabdruck der Installationsphase [A5]	**0 kg CO2 eq.**
CO_2-Fußabdruck der Nutzungsphase [B2, B3, B4, B6]	**514 kg CO2 eq.**
CO_2-Fußabdruck der End-of-Life-Phase [C1 bis C4]	**0.8 kg CO2 eq.**
Umweltproduktdeklaration	**Produktumweltprofil**

Use Better

Materialien und Verpackung

Verpackung mit Recycling-Karton	**Ja**
Verpackung ohne Kunststoff	**Nein**
EU-RoHS-Richtlinie	**Freistellungskonform**
REACh-Verordnung	**Produkt beinhaltet besorgniserregende Stoffe (SVHC) über dem Schwellwert**

Use Again

Reproduktion

Recyclingfähigkeitspotential in %	**0**
Circular Econmomy-Eignung	**Entsorgungsinformationen**
Rücknahme	**Ja**

Maßzeichnungen

Abmessungen

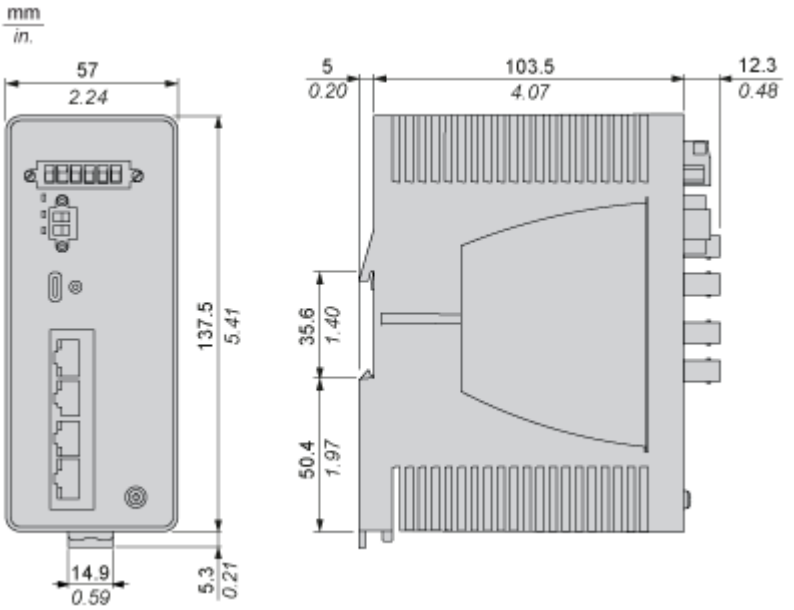

Image of product / Alternate images

Alternative












Schneider Electric
RELAY
Power
Status
RAM
Input
USB
Modicon Switch