Produktdatenblatt

Spezifikationen



Modicon Managed Switch, 12 Ports Kupfer (8TX 10/100 + 4TX 100/1000 Mbit/s)

MCSESM123F23G0

EAN Code: 3606481463432

Hauptmerkmale

Baureihe	Modicon-Vernetzung
Produkt- oder Komponententyp	Ethernet TCP/IP Managed Switches
Kommunikationsprotokoll	Ethernet TCP/IP SSH HTTP HTTPS SNMP SFTP SCP LLDP Telnet SNTP Modbus TCP OPC UA IEC 61850 MMS Server
Ethernet-Anschluss	10/100BASE-TX - 8 Port(s) Kupferkabel 10/100/1000 BASE-TX - 4 Port(s) copper (GBit)
Maximale Anzahl von Schaltern in einer Kaskade	Unbegrenzt
Cybersicherheit	Härtung IP-basierte Port-Security MAC-basierte Port-Security Port-basierte Zugriffskontrolle Rollenbasierte Zugriffskontrolle RADIUS-Zuweisung HTTPS DoS-Abwehr VLAN-basierte ACL Autit Trail (logging) SNMP-Logging Pre-Login Banner TACACS+

Zusatzmerkmale

Integrierte Verbindungsart	RJ45 geschirmt Kupferkabel
Übertragungsmedium	Twisted-Pair (geschirmt) CAT 5E Kabel für Kupferkabel
Max. Kabelabstand zwischen den Geräten	100 m Kupferkabel
Ethernet-Service	Konfiguration via Webserver VLAN Multicast-Filter Datenfluss-Steuerung IGMP-Snooping SNMP-Traps und SYSLOG
Kommunikationsdienst	TFTP QoS-Dienst (Quality of Service) Port-Überwachung Port-Spiegelung Adress-Konflikt-Erkennung

Bruttopreisliste für Deutschland zuzüglich Zuschläge, Frachtkosten und Mehrwertsteuer, gültig ab dem 1. Januar 2024. Irrtum und Änderungen vorbehalten. Es gelten die AGBs der Schneider Electric GmbH.

Haftungsausschluss: Diese Dokumentation dient nicht als Ersatz für die Beurteilung der Eignung oder Verlässlichkeit dieser Produkte für bestimmte Verwendungsbereiche des Benutzers und darf nicht zu diesem Zweck verwendet werden.

Diagnose-Laufzeit	Meldekontakt Selbsttest MAC-Benachrichtigung RSPAN SFLOW
Maximale Anzahl von Schaltern in einem Ring	50
Redundanz	HiPER-Ring RSTP Link Aggregation Link Backup Redundante Netzwerkkopplung MRP Redundant coupling protocol MSTP
[UH,nom] Bemessungs-Betriebsspannung	12 - 24 V
Versorgungsspannungsgrenzen	9,6…32 V DC SELV
Leistungsaufnahme in W	9 W
Elektrischer Anschluss	Abnehmbarer Stecker 6-polig Netzteil
Montagehalterung	35 mm symmetrische DIN-Schiene
Beschriftung	CE CULus RCM
Funktion verfügbar	Security-Status Alarme (Traps) Systeminformation Bericht (Report)
Lokale Signalisierung	1 zweifarbige LED (grün/gelb) für P1 P2 Stromversorgungen 1 zweifarbige LED (grün/rot) für Gerätestatus 1 zweifarbige LED (grün/gelb) für Speicherstick-Status 1 zweifarbige LED (grün/gelb) für Kanaldiagnose
Alarmausgabe	1 spannungsloser Kontakt 1 A
Alarmfunktion	Netzgerätfehler Datenverbindungsstatus Switch-Fehler Temperatur-Schwellenwert Fehlende Redundanz im Ring Externer Speicher entfernt Externer Speicher entfernt
Ethernet-Kabelsystem	TF-Schalter
MTBF Zuverlässigkeit	3070388 H
Breite	73 mm
Höhe	142,8 mm
Tiefe	117,6 mm
Produktgewicht	0,50 kg

Montage

Umgebungstemperatur bei Betrieb	0…60 °C
Relative Luftfeuchtigkeit	1…95 % nicht kondensierend
Schutzart (IP)	IP30
Richtlinien	2014/35/EU - Niederspannungsrichtlinie 2014/30/EU - elektromagnetische Verträglichkeit

Normen	UL 61010-2-201 EN/IEC 61131-2 IEC 61850-3 IEC 62443-4-2 EN 50121-4
Produktzertifizierungen	CE UL RCM DNV ATEX EAC UKCA CSA C22-2 No 213 UKEX FCC Teil 15 Klasse A CCC Ex

Verpackungseinheiten

VPE 1 Art	PCE
Anzahl der Geräte pro Packung	1
VPE 1 Höhe	12,800 cm
VPE 1 Breite	16,300 cm
VPE 1 Länge	23,300 cm
Verpackungsgewicht (Lbs)	950,000 g
VPE 2 Art	S03
VPE 2 Menge	4
VPE 2 Höhe	30,000 cm
VPE 2 Breite	30,000 cm
VPE 2 Länge	40,000 cm
VPE 2 Gewicht	4,250 kg

Vertragliche Gewährleistung

Garantie (in Monaten)	18

Environmental Data

Schneider Electric hat sich zum Ziel gesetzt, den Net Zero-Status bis 2050 durch Lieferkettenpartnerschaften, Materialien mit geringerer Auswirkung und Kreislaufbildung über unsere laufende Kampagne "Use Better, Use Longer, Use Again" zu erreichen, um die Lebensdauer und Recyclingfähigkeit der Produkte zu verlängern.

Erläuterung der Environmental Data >

Wie wir die Produktnachhaltigkeit bewerten >

Umweltbilanz

Total lifecycle Carbon footprint	**839 kg CO2 eq.**
CO_2-Fußabdruck der Herstellungsphase [A1 bis A3]	**63 kg CO2 eq.**
CO_2-Fußabdruck der Distributionsphase [A4]	**0.3 kg CO2 eq.**
CO_2-Fußabdruck der Installationsphase [A5]	**1 kg CO2 eq.**
CO_2-Fußabdruck der Nutzungsphase [B2, B3, B4, B6]	**771 kg CO2 eq.**
CO_2-Fußabdruck der End-of-Life-Phase [C1 bis C4]	**3 kg CO2 eq.**

Use Better

Materialien und Verpackung

Verpackung mit Recycling-Karton	**Ja**
Verpackung ohne Kunststoff	**Ja**
EU-RoHS-Richtlinie	**Freistellungskonform**
REACh-Verordnung	**Produkt beinhaltet besorgniserregende Stoffe (SVHC) über dem Schwellwert**

Use Again

Reproduktion

Recyclingfähigkeitspotential in %	**15**
Circular Econmomy-Eignung	**Entsorgungsinformationen**
Rücknahme	**Ja**

Maßzeichnungen

Abmessungen

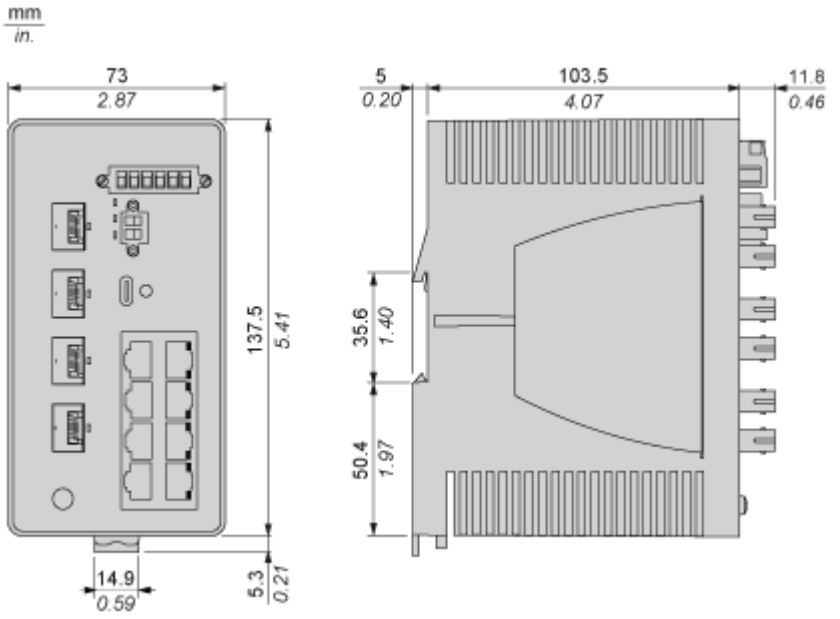

Image of product / Alternate images

Alternative












Schneider Electric
GE
Power
Status
EAM
Input
USB
Modicon Switch